Hakron

voor beton- en woningbouw

RUWBOUWCATALOGUS 26/27

HAKRON NEDERLAND REGIO'S

SALES TEAM

BUITENDIENST

1
Marcel van der Wijk
Buitendienst
T 06 53 60 50 80
m.vd.wijk@hakron.nl

2
Erwin Ram
Buitendienst
T 06 21 57 60 61
e.ram@hakron.nl

3
Ed Schreij
Buitendienst
T 06 13 74 68 85
e.schreij@hakron.nl

4
Emille van Beekveld
Buitendienst
T 06 23 75 11 95
e.v.beekveld@hakron.nl

5
Yannick Dessing
Buitendienst
T 06 42 92 20 29
y.dessing@hakron.nl

A
Wouter de Groot
Buitendienst
T 06 83 44 53 08
w.d.groot@hakron.nl

BINNENDIENST

Edwin Olivier
Binnendienst
T 0341 27 88 11
verkoop@hakron.nl

Tim Godwin
Binnendienst & Export
T 0341 27 88 16
verkoop@hakron.nl

Job Pot
Binnendienst
T 0341 27 88 13
verkoop@hakron.nl

Tess Buitenhuis
Binnendienst
T 0341 27 88 18
verkoop@hakron.nl

Julia Steeman
Binnendienst
T 0341 27 88 36
verkoop@hakron.nl

Joey van der Plas
Binnendienst
T 0341 27 88 14
verkoop@hakron.nl

Eigen Vervoer

We leveren twee keer per week in elke regio met eigen vervoer!
Bestel je vóór 14.00 uur, dan is levering de volgende werkdag mogelijk.

Zelf afhalen?

Het is mogelijk je bestelling in overleg af te halen met eigen vervoer.
Dit kan aan de Morsestraat 7, Harderwijk.

Bereikbaarheid

Hakron is op alle werkdagen bereikbaar van 8.00 tot 16.30.
Buiten deze tijden zijn onze technisch adviseurs bereikbaar bij onvoorziene problemen. Ook tijdens de bouwvak periode is Hakron geopend en kunnen goederen worden uitgeleverd.

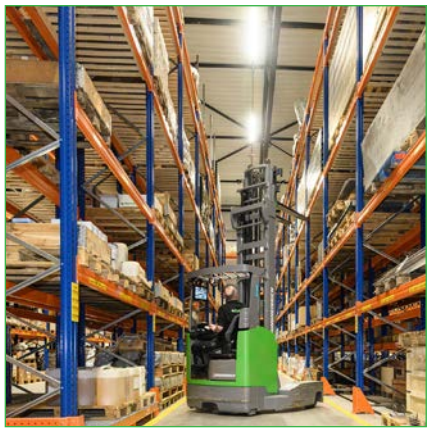

Neem direct contact op met onze afdeling verkoop

0341 - 27 88 10

verkoop@hakron.nl

JOUW BETROUWBARE PRODUCENT EN TOELEVERANCIER VAN PRODUCTOPLOSSINGEN VOOR DE BETON- EN WONINGBOUW

Hakron is een familiebedrijf dat al sinds 1968 de betrouwbare partner is op het gebied van bouwtechnische materialen. Vanuit onze centraal gelegen vestiging worden de woning-, utiliteits- en civieltechnische bouwwerken bediend.
Wij leveren kwalitatief hoogwaardige producten, deskundig advies en begeleiding vanuit onze expertise.

Vanaf prille werkvoorbereiding tot en met de afronding van het bouwproject staan wij voor je klaar.

Leveringen
Bij Hakron worden dagelijks ritten gepland voor onze eigen vrachtwagens.
Daarnaast worden er ook dagelijks goederen per bode verzonden. Levering is dus mogelijk op alle werkdagen. Bij extreme spoed regelt Hakron een expressdienst voor je.

Digitale vooraankondiging van levering
Met onze geautomatiseerde digitale vooraankondiging van onze leveringen ontvangt je op de avond voor levering een digitale 'pakbon' (PDF) per e-mail.
Hiermee ben je 's morgens al op de hoogte over wat er door Hakron geleverd gaat worden. Je hebt, als verantwoordelijke, meteen de pakbon ter controle (die je ook in papieren vorm op de goederen aantreft).
Zo kun je deze eenvoudig archiveren of doorsturen naar jouw opdrachtgever.
Het is ook mogelijk dit naar meerdere e-mailadressen te sturen.

Digitale facturatie
Hakron is deelnemer aan DICO standaard (voorheen Sales Standaard), de standaard voor digitale facturering. Na afstemming met onze boekhouding kun je de facturen dus in het juiste XML-formaat aangeleverd krijgen. Daarnaast is het ook mogelijk om je factuur als PDF te ontvangen.

Eerlijk advies op jouw locatie
Ons team van ervaren technisch adviseurs helpt je met het uitwerken van de beste en meest economische oplossing voor jouw werk. Zowel in de werkvoorbereiding op kantoor, maar ook met de uitvoering in de fabriekshal.

Breed pakket voor ruwbouw en geveldichting
Wij zijn er van overtuigd dat een breed productassortiment er toe bijdraagt dat je ontzorgd wordt. Je hebt met ons "one stop shopping" principe diverse voordelen: één aanspreekpunt bij Hakron, aanlevermomenten door verschillende leveranciers worden gereduceerd en minder facturen die

behandeld dienen te worden door jouw organisatie. Deze efficiënte manier van werken levert arbeids- en kostenreducering voor jouw bedrijf op.

Voorraad

Om je snel te kunnen beleveren heeft Hakron een ruime voorraad in standaardproducten. De dagelijkse controle op onze voorraad betrouwbaarheid (cycle count) draagt bij aan een optimale leverbetrouwbaarheid. Voor alle op maat gemaakte producten ontvang je een bevestiging met de juiste levertijd.

Kwaliteit producten

De kwaliteit van jouw bouwwerk wordt versterkt door de toepassing van onze hoogwaardige producten. Daarom stellen wij hoge eisen aan de kwaliteit. Een goede ingangscontrole versterkt dit beleid. Diverse certificaten en keuringsrapporten onderstrepen veelal deze hoge kwaliteit.

Eigen productie en transport

Veel van onze producten worden exclusief voor ons geproduceerd. Hierdoor is de kwaliteit, prijs en de levertijd beter beheersbaar. Hakron beschikt over het juiste machinepark en de deskundigheid om veel voorkomende bewerkingen voor je uit te voeren, waardoor snelle uitlevering van afgekorte, gebogen of gelaste producten mogelijk is. Het transport verzorgt Hakron al jaren met (grotendeels) eigen vrachtwagens. Dit maakt onze leveringen betrouwbaar en beter in te plannen. Onze vrachtwagens zijn zelflossend, ze zijn voorzien van een Kooiaap of minimaal met een elektrische palletwagen.

Meerdere disciplines

Hakron is een onderdeel van de Hakron Groep. Doordat wij naast Hakron ook beschikken over de expertise en producten van onze zusterbedrijven kunnen wij je nog beter van dienst zijn.

Constructieve verbindingstechnieken voor CLT en HSB-elementen? Hakron Houtbouw is jouw juiste partner! Je zoekt een ervaren partij voor de engineering en productie van jouw geveldragers en lateien? De ervaren engineers van Hakron Gevelverankering kunnen je optimaal bedienen. Naast deze bedrijven beschikt Hakron ook over een eigen afdeling Engineering. Op deze afdeling worden de berekeningen gemaakt, eventueel vergezeld met CAD-tekeningen, die onze technische producten en diensten begeleiden. Ook BIM-objecten van diverse producten zijn beschikbaar. Op verzoek kunnen wij de intermediair zijn tussen opdrachtgever, constructeur en jouw organisatie bij de begeleiding van onze technische producten.

Hakron biedt je onder meer:

- Deskundige, eerlijk advisering;
- Kwalitatieve producten, vrijwel allemaal in eigen beheer geproduceerd;
- Breed, hoog kwalitatief en ruim voorradig assortiment;
- Betrouwbare, flexibele en snelle leveringen;
- Kostenbesparing door digitale facturatie, vooraankondiging levering e.d;
- Van werkvoorbereiding tot de afwerking jouw partner.

Hakron

Engineering

De afdeling Engineering voorziet de voorschrijvende markt van adviezen op maat. Daarnaast is voor een aantal projectmatige producten, zoals natuursteenankers, gevelplaatankers, sandwichplaatankers, ponswapening, de TSS trap/bordes-verbinding, de Geoconnect deuvels en extern aan te brengen koolstoflijmwapening, vaak speciale begeleiding en advisering van deze afdeling noodzakelijk.

Onze afdeling Engineering biedt je onder meer:

- hulp met deelberekeningen en maatoplossingen;
- begeleiding en advisering bij een aantal projectmatige producten;
- 2D- en/of 3D CAD-tekeningen uit eigen CAD-bibliotheek van Hakron;
- 3D BIM-objecten van diverse producten;
- rekensoftware voor o.a. COMAX-stekkenbakken (dwarskrachten volgens Eurocode 2), bout- en golfankers voor bevestigingen (volgens CUR 25 of Eurocode) en hijsankers in beton (volgens Haeussler-formules);
- presentatiemogelijkheid zowel op jouw locatie als bij Hakron, bijvoorbeeld een lunchlezing of een persoonlijk gesprek over een producttoepassing of de BIM-mogelijkheden.

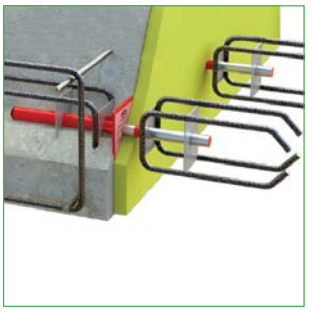

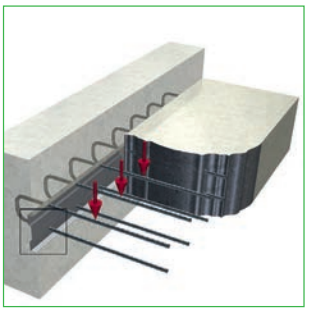

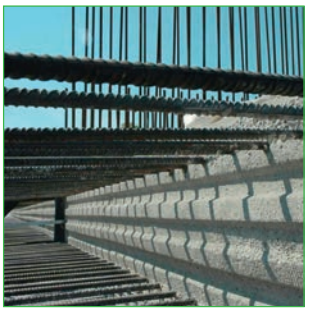

Meer info?
Heb je vragen of wil je een geheel vrijblijvende afspraak met ons maken? Neem dan contact met ons op, wij komen graag bij je langs voor een advies op maat.

0341 27 88 40
engineering@hakron.nl
www.hakron.nl

Hakron

BIM-objecten van onze producten

Van diverse producten zijn BIM-objecten beschikbaar.

Zowel de losse BIM-objecten als de complete verzameling zijn op www.bimobject.com/hakron en www.hakron.nl te downloaden.

BIM-bibliotheek

Onze BIM-bibliotheek omvat diverse intelligente families en productgroepen, op LOD 400 detailniveau. De objecten zijn gereed voor geo- en parametrisch design en op aanvraag voor IFC beschikbaar.
Enkele voorbeelden van productgroepen die als BIM-objecten beschikbaar zijn; instort- en hijs-voorzieningen, wapening-doorkoppelsysteem, dilatatiebekistingen, voorraad-lateien, sparingsbuizen en voegenbanden. Onze BIM-bibliotheek wordt regelmatig uitgebreid.

Revit

Alle Hakron(-Prefab) BIM-objecten zijn verrijkt met relevante data en kunnen op maat ingezet worden in diverse fases van het bouwproces. De BIM-objecten zijn in Autodesk Revit via "Type Catalog" binnen te halen of als Revit overzicht verzameling en daarnaast ook direct toegankelijk vanuit Autodesk Revit via Seek of via de Add-on van BIMobject.com.

bimobject® Tekla® Warehouse

Ook in Tekla

Onze BIM-objecten worden ook meegeleverd in de standaard bibliotheek van elke Tekla-Structures-versie. Onze Tekla-modellen zijn daarnaast voor iedereen beschikbaar via onze pagina op het Tekla-Warehouse.

Mis je een product als BIM-object? Geef het aan onze engineers door!

Engineering

Samenwerking is al in een vroeg stadium mogelijk, zodat het gehele proces optimaal kan verlopen en processen beter beheersbaar worden. Hakron Prefab biedt naast de BIM-objecten deskundige advisering en ondersteuning vanuit de afdeling Engineering. Denk bijvoorbeeld aan advisering voor afslanken van de productkeuzes, voor maatwerk BIM-objecten of (deel)berekeningen bij toepassing van onze producten.

Onze BIM-objecten downloaden?

www.bimobject.com/hakron of www.hakron.nl

0341 27 88 40
engineering@hakron.nl
www.hakron.nl

Meer info?
Heb je vragen of wil je een geheel vrijblijvende afspraak met ons maken? Neem dan contact met ons op, wij komen graag bij je langs voor een advies op maat.

Hakron Prefab

Hakron Prefab staat al jarenlang garant voor ervaring in productie, advisering en verkoop van instortvoorzieningen, ook als toeleverancier voor de prefab betonindustrie. Met een kwalitatief hoogwaardig productengamma en bijbehorende disciplines. Hakron Prefab biedt je een zeer compleet leveringsprogramma met de daaraan gekoppelde noodzakelijke expertise en service.

Innovatie

Hakron Prefab speelt creatief in op jouw vragen en bedenken vernieuwende oplossingen voor de meest uiteenlopende vraagstukken. Innovatie is dan ook een onderscheidend kenmerk van ons assortiment, waarbij altijd voorop staat: de praktijk dient als uitgangspunt. Met Hakron Prefab kun je rekenen op vakkennis en ervaring in de branche. Voor adviezen op maat staan bij Hakron Prefab enthousiaste en goed opgeleide medewerkers klaar, werkend in een dynamisch en goed uitgerust bedrijf.

Het Hakron Prefab assortiment bevat o.a.:

- Bevestigings- en doorkoppelankers;
- Hijs- en transportankersystemen;
- Wapening-doorkoppelsystemen;
- Sandwichplaatverankering;
- Invisible connections®;
- Sparingen en stortonderbrekingen;
- Kolombekisting;
- Dekkingsafstandhouders;
- Gevelplaatverankering;
- Spouwankers.

0341 27 88 30
verkoop@hakronprefab.nl www.hakronprefab.nl

Meer info?
Heb je vragen of wil je een geheel vrijblijvende afspraak met ons maken?
Neem dan contact met ons op, wij komen graag bij je langs voor een advies op maat.

Karel van den Borne
Accountmanager
06 - 51 91 61 67

Kevin van Raan
Accountmanager
06 26 73 08 15

Erik Hop
Binnendienst
0341 - 27 88 15
verkoop@hakronprefab.nl

Hakron Houtbouw

Hakron Houtbouw is een nieuwe divisie binnen de Hakron Groep. Basis is het complete pakket bevestigingstechnieken voor houtbouw van Rothoblaas. Deze producten worden toegepast bij zowel CLT als houtskeletbouw. Naast levering van de producten bestaat de samenwerking ook uit ondersteuning vanuit de engineering.

Samenwerking

Kevin van Raan, accountmanager Hakron Houtbouw licht toe: "Een groot voordeel van de samenwerking is de combinatie van kennis over zowel beton als houtaansluitingen. In de Nederlandse houtindustrie is Rothoblaas een vertrouwde en prominente naam, zoals Hakron dat is in de bouwbranche. Snel schakelen is mogelijk, want er wordt door Hakron in Harderwijk voorraad gehouden van de meest gangbare producten. Met eigen vrachtwagens voorzien van zelflosser kan er snel afgeleverd worden.

BIM

Kevin vervolgt: "Ook voor maatwerk en projectmatige advisering staan we klaar voor architecten, constructeurs, werkvoorbereiding, aannemers, prefab fabrieken en alle andere houtbouwers. Advisering geven we zowel op locatie als op afstand, waarbij we ook onze decennialange ervaring in de bouwbranche graag delen met onze relaties. Veel van de producten zijn beschikbaar als BIM-objecten voor BIM IFC. BIM REVIT, BIM TEKLA en BIM ALLPLAN.

0341 27 88 20
verkoop@hakronhoutbouw.nl
www.hakronhoutbouw.nl

Kevin van Raan
Accountmanager
06 26 73 08 15

Meer info?
Heb je vragen of wil je een geheel vrijblijvende afspraak met ons maken? Neem dan contact met ons op, wij komen graag bij je langs voor een advies op maat.

Hakron

Hakron Gevelverankering voorziet in de productie, engineering en verkoop van metselwerkondersteuningen (lateien en geveldragers), borstweringsteunen, randbekistingen en klein ankerwerk. Kort samengevat: alles om jouw gevel te ondersteunen. Verder zijn wij adviseur en leverancier in vele aanliggende productgroepen, zoals metselwerkwapening, vochtkerende aansluitingen, polyester ondersteuningsprofielen, verankeringen enz.

Jouw partner in bouwen

Wij verzorgen voor je:

- het ontwerp;
- de calculatie;
- ruime technische ondersteuning, inclusief tekenwerk en constructieve berekeningen;
- de productie van deze hoogwaardige producten.

Deze werkzaamheden worden uitgevoerd door een vakkundige groep engineers. Allen met een bouwkundige opleiding en ruime ervaring op dit vakgebied. Onze vakkundigheid wordt onderschreven door het KOMO-keurmerk. Hiermee is de bouwsector gegarandeerd van de kwaliteit van producten, processen, systemen en diensten van Hakron Gevelverankering.

Hakron Gevelverankering biedt je onder meer:

- Door slimme ontwerpen, het meest stabiele geveldragersysteem met vele opties, zoals diepteverstelbaarheid, betonbandverankering, luifelbevestigingen, enz.;
- Ruim 35 jaar ervaring op het gebied van engineering van geveldragers en lateien;
- Meedenken om te komen tot kostenbesparende uitwerkingen;
- Advies en ondersteuning, van ontwerp tot onderhoud;
- Aanlevering goederen door eigen vervoer (met zelflosser indien gewenst);
- Uitwerking in 3D en 2D behoren tot de mogelijkheden;
- Totaalconcept, we leveren en adviseren in alles wat je nodig hebt voor jouw gevel;
- Ook standaard stalen lateien, geveldragers en de Muurgrip® metselwerkwapening behoren tot het productengamma van Hakron Gevelverankering.

Alexander Zalm
Sales engineer

Devlin Bronkhorst
Sales engineer

0341 27 88 70
verkoop@hakrongevelverankering.nl
www.hakrongevelverankering.nl

Meer info?
Heb je vragen of wil je een geheel vrijblijvende afspraak met ons maken? Neem dan contact met ons op, wij komen graag bij je langs voor een advies op maat.

1. Bekistingsystemen

Werkvloer 16
Randbekistingen 17
Funderingsbekistingen (verloren) 21
Kolombekistingen 26
Bekistingsbenodigdheden 31
Profiellatten 37
Structuurmatten 39

2. Bouwchemie

Ontkistingsproducten 42
Curing en vertragers 44
Bescherming 45
Mortel 48
Lijm 51
Primer 52

3. Stortafzetting/sparing

Stortonderbreking 54
Dilataties 60
Sparingen 64
Drossbach Sparingsbuis 66

4. Centersystemen

Centermateriaal 70
Centermateriaal accessoires 72
Conussen 79
Waterkeringen 87
Verankering 90

5. Doorkoppelsystemen

Stekkenbakken 102
Schroefkoppelingen 113
Overige doorkoppelsystemen 123

6. Waterkerende systemen

Zwelbanden / zwelpasta 128
Afdichtingsband 131
Injectieslangen 132
Voegenband binnenliggend 135
Voegenband buitenliggend 138
Klemvoegenband 139
Afdichtingsprofiel 140
Accessoires voegenbanden 141
Kimblikken 143
Kraso doorvoeren 145
Afdichtringen 152
Kraso Pompputten 158
Vloer- en wandafdichting 162
UFO-sluitstrip 165

7. Afstandhouders

Cementgebonden dekkingsafstandhouders 170
Vezelbeton dekkingsafstandhouders 183
Kunststof dekkingsafstandhouders 186
Wapenings afstandhouders 189
Centerpen doorvoer 190
Kegels en stoppen 195
Kimaanslag 199

8. Instortvoorzieningen

Schroefhulzen 202
Boutankers 205
Ankerrails 206
Monteren 208

9. Hijsen en stellen

H1 212
H3 216

10. Oplegmaterialen

Vilt 220
Glij-folie 223
Rubber 224

11. Bouwkundige elementen

Deuvels 230
Prefab element koppeling 238
Koudebrugonderbreking 241
Lasplaat 242

12. Dilatatieprofielen

Informatie 244
Bedrijfshal vloeren 246
Klemprofielen 247

13. Bevestigingsmaterialen

Lijmverankering 250
Mechanische bevestiging 253
Metrisch bevestiging 257

14. Beschermen en veiligheid

Veiligheid 264
Beschermen 267

15. Gereedschappen

Gereedschap 272

1.	Bekistingsystemen	15
2.	Bouwchemie	41
3.	Stortafzetting en sparing	53
4.	Centersystemen	69
5.	Doorkoppelsystemen	99
6.	Waterkerende systemen	127
7.	Afstandhouders	167
8.	Instortvoorzieningen	201
9.	Hijsen en stellen	211
10.	Oplegmaterialen	219
11.	Bouwkundige elementen	227
12.	Dilatatieprofielen	243
13.	Bevestigingssystemen	249
14.	Beschermen en veiligheid	263
15.	Gereedschappen	271

1

BEKISTINGSYSTEMEN

Noppenfolie 8 mm premium plus

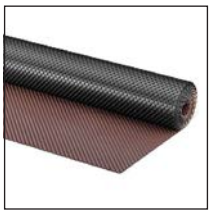

Noppenfolie premium plus uit polyethyleen als werkvloer. De noppenfolie wordt direct op het (goed verdichte) zandpakket in banen uitgerold. Met de breedste rollen is een groot oppervlakte zeer snel gelegd. De banen overlappen steeds 200 mm. Randen of passtukken kunnen met kleinere rolbreedtes gemaakt worden. Direct na het uitrollen kan begonnen worden met het uitleggen van dekking afstandhouders en bouwstaalmatten. De noppenfolie premium plus heeft een noppenhoogte van 8 mm, is slagvast, belastbaar tot 450 kN/m2 en is voorzien van een CE-markering.
Op aanvraag is er ook versie met 20mm hoge noppen verkrijgbaar.

Artikel-nummer	Breedte (mm)	Meter per rol	Kwaliteit	Lengte (mm)	Materiaal
1010250500	500	20	PE-HD	20000	kunststof
1010251000	1000	20	PE-HD	20000	kunststof
1010251500	1500	20	PE-HD	20000	kunststof
1010252000	2000	20	PE-HD	20000	kunststof
1010252500	2500	20	PE-HD	20000	kunststof
1010253000	3000	20	PE-HD	20000	kunststof

Noppenfolie Geo Tec 8 mm

De noppenfolie Geo Tec is opgebouwd uit drie lagen: een glijfolie, de noppenfolie (250 kN/m2) en een filtervlies. De noppenfolie Geo Tec wordt als aanvullende bescherm- en drainagelaag toegepast bij (kelder)wanden waartegen een waterkerende coating is aangebracht. De Geo Tec noppenfolie beschermt deze waterkerende laag tegen mechanische beschadiging tijdens het aanvullen en zetten van de grond. Deze beschermende werking voldoet aan de DIN 18195. Ook zorgt de Geo Tec noppenfolie dankzij het filtervlies op de noppen van 8 mm hoog voor een uitstekende drainagelaag (voldoet aan DIN 4095).

Artikel-nummer	Breedte (mm)	Meter per rol	Kwaliteit	Lengte (mm)	Materiaal
1010302000	2000	15	PE-HD	15000	kunststof
1010302500	2500	15	PE-HD	15000	kunststof

Noppenfolie Drain Tec

De noppenfolie Drain Tec is opgebouwd uit twee lagen: de noppenfolie (250 kN/m2) en een filtervlies. De noppenfolie Drain Tec wordt als aanvullende bescherm- en drainagelaag toegepast bij (kelder)wanden waartegen drukbestendige isolatieplaten zijn aangebracht. De Drain Tec noppenfolie beschermt de isolatielaag tegen mechanische beschadiging tijdens het aanvullen en zetten van de grond. Deze beschermende werking voldoet aan de DIN 18195. Ook zorgt de Drain Tec noppenfolie dankzij het filtervlies op de noppen voor een uitstekende drainagelaag (voldoet aan DIN 4095).

Artikel-nummer	Breedte (mm)	Meter per rol	Kwaliteit	Lengte (mm)	Materiaal
1010602000	2000	15	PE-HD	15000	kunststof

Noppenfolie 20 mm

Deze noppenfolie is gemaakt van slagvast HDPE (polyethyleen hoge densiteit) en heeft een noppenhoogte van 20 mm. De noppenfolie is belastbaar tot 160 kN/m2. Onze noppenfolie is voorzien van een CE-markering (CE EN 13967).

Artikel-nummer	Breedte (mm)	Meter per rol	Kwaliteit	Lengte (mm)	Materiaal
1010502000	2000	20	PE-HD	20000	kunststof

RE solid randbekisting

De RE-solid elementen zijn geschikt als randbekisting bij breedplaatvloeren. De elementen zijn gemaakt van gezet verzinkt plaatstaal en voorzien van spijkergaten. Afhankelijk van de hoogte zijn de materiaaldikte en het aantal graden zo gekozen dat de betonvloer haaks wordt onder invloed van de betondruk. Hoogte maten boven 250 mm zijn haaks en moeten worden afgeschoord. Hiervoor zijn deze op 30 mm van de bovenzijde voorzien van afschoorgaten. De elementen zijn standaard 2250 mm lang en voor het koppelen van meerdere elementen en het maken van hoeken zijn speciale clips leverbaar. Wij raden op de kalkzandsteen bouwmuur het gebruik van oplegvilt onder het RE-solid element aan. Op aanvraag zijn ook RE-solid elementen met afwijkende hoogte, afwijkende voetplaat, zonder gaten of met extra omzetting aan de bovenzijde leverbaar. Zie voor de overige standaardmaten onze website.

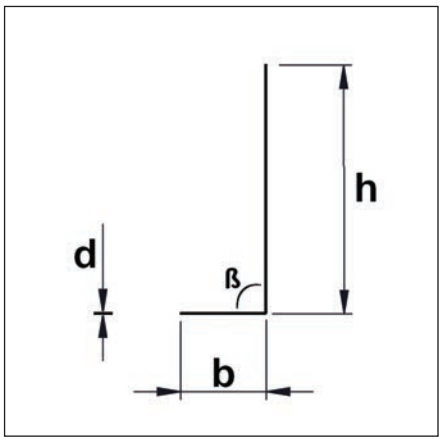

Artikel-nummer	Hoogte (mm)	Lengte (mm)	Dikte vloer (mm)	d (mm)	b (mm)
1410100100	100	2250	100	1.25	70
1410100150	150	2250	150	1.25	70
1410100160	160	2250	160	1.25	70
1410100180	180	2250	180	1.25	70
1410100200	200	2250	200	1.25	70
1410100210	210	2250	210	1.25	70
1410100220	220	2250	220	1.25	70
1410100230	230	2250	230	1.5	70
1410100240	240	2250	240	1.5	70
1410100250	250	2250	250	1.5	70
1410100260	260	2250	260	1.5	70
1410100280	280	2250	280	1.5	70
1410100300	300	2250	300	1.5	70
1410100320	320	2250	320	1.5	70
1410100360	360	2250	360	1.5	70
1410100370	370	2250	370	1.5	70
1410100400	400	2250	400	1.5	70

RE solid randbekisting afwijkende uitvoering

Afwijkende RE-solid elementen als randbekisting bij bijvoorbeeld breedplaatvloeren. Deze afwijkende RE-solid elementen worden op klant specificatie gemaakt uit gezet verzinkt plaatstaal. Maatvoering van lengte, voetplaat, hoogte, randomzetting, spijkergaten en/of sleufgaten (voor bevestiging van ankerrail) volgens specificatie.

Artikel-nummer	Afmetingen
1410100010	volgens specificatie

RE solid hoekclip

Hoekclip voor de RE-solid elementen voor het koppelen van meerdere standaard elementen.

Artikel-nummer	Hoogte (mm)	Lengte (mm)	d (mm)	b (mm)	Aantal per doos
1410150020	80	100	1.25	100	25

RE solid koppelclip

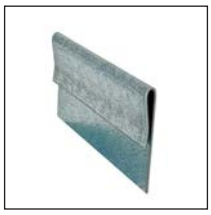

Koppelclip voor de RE-solid elementen voor het koppelen van meerdere standaard elementen.

Artikel-nummer	Hoogte (mm)	Lengte (mm)	d (mm)	Aantal per doos
1410150050	48	90	1.25	20

RE light randbekisting SV

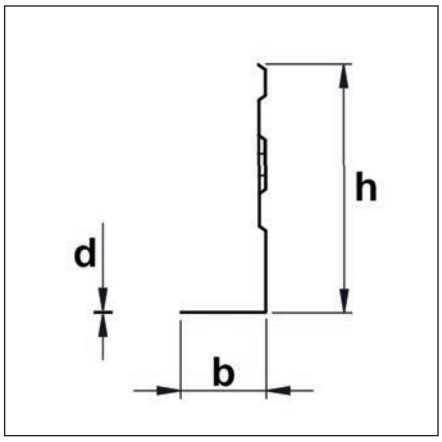

De metalen randbekisting RE light is geschikt als bekisting voor in het werk gestorte vloeren bijvoorbeeld bij breedplaatvloeren. Deze bekisting is 'verloren' en hoeft niet ontkist te worden. De elementen zijn standaard 2000 mm lang, gemaakt van Sendzimir-verzinkt plaatstaal en leverbaar op alle (veel voorkomende) vloerhoogten. De voetplaat is 55 mm breed. Voor het afschoren zijn drie verschillende typen spanners leverbaar. Voor het maken van hoeken zijn hoekstukken leverbaar. Voor lastige vormen of uitsparingen in de vloer kan de Randbekisting RE light gecombineerd worden met de Rand-vouwbekisting. Zie voor de overige standaardmaten onze website.

Artikel-nummer	Hoogte (mm)	Lengte (mm)	Dikte vloer (mm)	d (mm)	b (mm)
1410200150	150	2000	150	0.7	55
1410200160	160	2000	160	0.7	55
1410200170	170	2000	170	0.7	55
1410200180	180	2000	180	0.7	55
1410200190	190	2000	190	0.7	55
1410200200	200	2000	200	0.7	55
1410200210	210	2000	210	0.7	55
1410200220	220	2000	220	0.7	55
1410200230	230	2000	230	0.7	55
1410200240	240	2000	240	0.7	55
1410200250	250	2000	250	0.7	55
1410200260	260	2000	260	0.8	55
1410200270	270	2000	270	0.8	55
1410200280	280	2000	280	0.8	55
1410200290	290	2000	290	0.8	55
1410200300	300	2000	300	0.8	55
1410200310	310	2000	310	0.8	55
1410200320	320	2000	320	0.8	55
1410200330	330	2000	330	0.8	55
1410200340	340	2000	340	0.8	55
1410200350	350	2000	350	0.8	55

RE light hoekstuk voor randbekisting

Hoekstuk voor metalen randkisting RE light. Toepasbaar vanaf vloerhoogte 150 mm

Artikel-nummer	Hoogte (mm)	Lengte (mm)	d (mm)	b (mm)	Aantal per doos
1410250150	150	150	0.8	150	25
1410250220	210	150	0.8	150	25

Spanners - RE light randbekisting

Schietspanner voor metalen randkisting RE light

Artikel-nummer	Lengte (mm)	d (mm)	Aantal per doos	Vorm
1410250030	500	2.5	100	Schietspanner
1410250020	600	2.5	100	Wartelspanner
1410250010	600	3	100	Snelspanner

Vouwbekisting

De Rand-vouwbekisting voor lastige vormen of uitsparingen bij in het werk gestorte vloeren. Deze bekisting is 'verloren' en hoeft niet ontkist te worden. De elementen zijn standaard 1000 mm lang, gemaakt van Sendzimir-verzinkt plaatstaal, en leverbaar op alle (veel voorkomende) vloerhoogten. De elementen zijn op elke 100 mm vouwbaar. Voor het afschoren zijn drie verschillende typen spanners leverbaar: een snelspanner, een wartelspanner en een schietspanner.

Artikel-nummer	Hoogte (mm)	Lengte (mm)	Dikte vloer (mm)	d (mm)	b (mm)
1410400150	150	1000	150	0.7	51
1410400170	170	1000	170	0.7	51
1410400190	190	1000	190	0.7	51
1410400200	200	1000	200	0.7	51
1410400210	210	1000	210	0.7	51
1410400220	220	1000	220	0.7	51
1410400230	230	1000	230	0.7	51
1410400240	240	1000	240	0.7	51
1410400250	250	1000	250	0.7	51
1410400260	260	1000	260	0.7	51
1410400280	280	1000	280	0.7	51

RS randbekisting

De RS-elementen zijn geschikt als randbekisting voor funderingen of betonvloeren. RS-elementen zijn gemaakt van plaatstaal, gezet als hoekprofiel en voorzien van ingelaste verstijvingsribben. De RS-elementen zijn zelfdragend. De zijdelingse betondruk wordt opgevangen door het gewicht van het beton op de voetplaat en de verstijvingsribben. Om het RS-element tegen verschuiven te fixeren, dient de voetplaat op de ondergrond te worden vastgezet door middel van nagels of grondankers. Voor beide toepassingen zijn voorgestanste gaten aanwezig in de voetplaat. Tevens is in de boven- en onderrand een uitstansing gemaakt voor het overlappen van de standaardlengten (2250 mm). Buiten- en binnenhoeken kunnen in het werk gemaakt worden door middel van een insnijding van de voetplaat en de bovenrand.

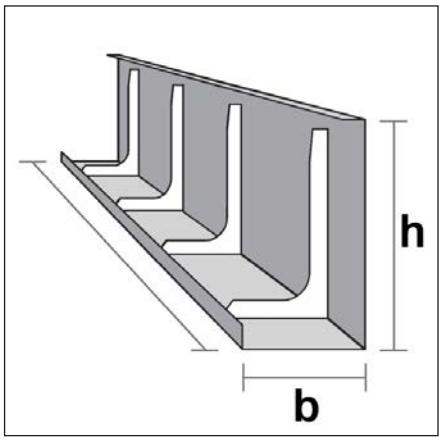

Artikel-nummer	Hoogte (mm)	Lengte (mm)	Dikte vloer (mm)	b (mm)
1410300140	140	2250	140	120
1410300160	160	2250	160	120
1410300180	180	2250	180	120
1410300200	200	2250	200	120
1410300220	220	2250	220	130
1410300240	240	2250	240	140
1410300250	250	2250	250	155
1410300260	260	2250	260	160
1410300280	280	2250	280	170
1410300300	300	2250	300	180
1410300350	350	2250	350	210
1410300400	400	2250	400	240
1410300450	450	2250	450	270
1410300500	500	2250	500	300
1410300600	600	2250	600	360

RS Randbekisting grondanker

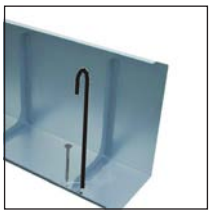

Anker om het RS-element tegen verschuiven te fixeren, dient de voetplaat op de ondergrond te worden vastgezet. Bij een niet massieve ondergrond worden hiervoor grondankers gebruikt.

Artikel-nummer	Lengte (mm)	d (mm)
1410350400	400	8

Randbekistingsanker

Met de Randbekistingankers is er snel een randkist te maken van standaard steigerdelen of stroken multiplex. Met de verschillende ankerdiepten zijn met standaard steigerdelen standaard vloerdikten te maken. Voor toepassing van betonplex zijn twee anker-typen leverbaar.

Artikel-nummer	Lengte (mm)	Dikte vloer (mm)	d (mm)	b (mm)	Aantal per doos	Afmetingen	Vorm
1410600010	103		2	30	100	Vloerhoogte variabel	vlak
1410600170	118	170	2	30	100		32 mm verdiept
1410600180	118	180	2	30	100		22 mm verdiept
1410600190	118	190	2	30	100		12 mm verdiept
1410600200	130	200	2	30	100		vlak

Randbekisting zandcementdekvloer

Sendzimir-verzinkte hoeklijn voor het maken van uitsparingen in zandcement-dekvloeren. Eenvoudig met twee nagels op de ruwe vloer vast te schieten. Door de gaten in de onderflens ontstaat er hechting tussen dekvloer en beton-vloer. Leverbaar in vijf dekvloer-dikten.

Artikel-nummer	Hoogte (mm)	Lengte (mm)	Dikte vloer (mm)	d (mm)	b (mm)
1410500040	40	1150	40	0.7	80
1410500050	50	1150	50	0.7	70
1410500060	60	1150	60	0.7	60
1410500070	70	1150	70	0.7	80
1410500080	80	1150	80	0.7	70

FSB funderingsbekisting - volgens specificatie

FSB verloren funderingsbekisting uit stalen trapeziumvormig geprofileerde elementen. FSB bekisting is tot maximaal 1 meter hoogte zelfdragend. Bij het plaatsen van een FSB bekisting, tot maximaal 1 meter hoogte, zijn geen aanvullende materialen nodig. De gehele bekisting wordt in losse delen op basis van uw definitieve tekeningen (CAD) geprefabriceerd op de bouwplaats geleverd. Het opzetten en monteren gebeurt door middel van een ingenieus systeem van meegeleverde beugels en koppelbuizen. Bij de levering ontvangt u een uitgewerkte tekening met daarop alle FSB elementen. Alle elementen zijn voorzien van een sticker met daarop de positie en de type aanduiding. Houdt u bij gebruik van de FSB bekisting rekening met een iets hoger betonverbruik en een overlap tussen de elementen van circa 12%. (wordt doorberekend). Plaatsing van de FSB bekisting vraagt 0,1 tot 0,15 manuur per vierkante meter bekisting. Leverbaar in hoogte vanaf 300 mm tot en met 1250 mm en in breedte tot 1200 mm.

Artikel-nummer	Dikte (mm)	Afmetingen
1430001010	1	Maatvoering volgens specificatie

ESB funderingsbekisting- volgens specificatie

ESB verloren poerbekisting uit stalen trapeziumvormig geprofileerde elementen. ESB bekisting is tot 1 meter hoogte zelfdragend. Bij het plaatsen van een FSB bekisting zijn geen aanvullende materialen nodig. ESB bekisting wordt in losse delen op basis van uw definitieve tekeningen (CAD) geprefabriceerd op de bouwplaats geleverd. Het opzetten en monteren gebeurt door middel van meegeleverde beugels en koppelbuizen. Bij de levering ontvangt u een uitgewerkte tekening met daarop alle ESB elementen. Alle elementen zijn voorzien van een sticker met daarop de positie en de type aanduiding. Houdt bij gebruik van de ESB bekisting rekening met een iets hoger betonverbruik en een overlap tussen de elementen van circa 12%. (wordt doorberekend). Plaatsing van de ESB bekisting vraagt 0,1 tot 0,15 manuur per vierkante meter bekisting. Leverbaar in hoogte vanaf 300 mm tot en met 1600 mm en in breedte van 1,2 tot en met 5,00 meter.

Artikel-nummer	Dikte (mm)	Afmetingen
1430001020	1	Maatvoering volgens specificatie

ET funderingsbekisting - volgens specificatie

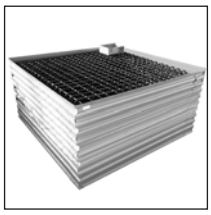

ET stalen funderingsbekisting voor balken en poeren uit trapeziumgeprofileerde staalplaten volgens EC-II. Wordt geleverd ZONDER montagebeugels. ET bekisting zijn NIET-zelfdragende losse platen, die u zelf dient te verstevigen met bijvoorbeeld grondaanvulling aan de buitenzijde of houten planken. De overlap tussen de elementen bedraagt ca. 12% en wordt doorberekend.

Artikel-nummer	Dikte (mm)	Afmetingen
1430001030	1	Maatvoering volgens specificatie

ESB/FSB/ELB/ET verloren funderingsbekistingen

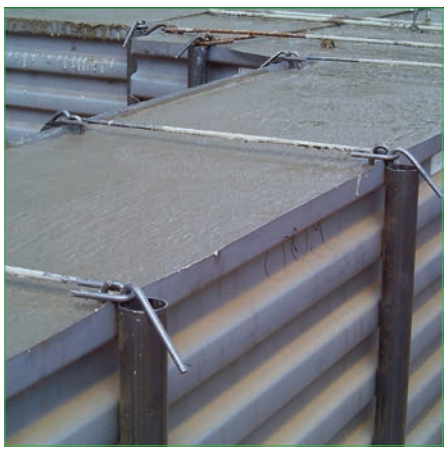

FSB is een zelfdragende bekisting voor balkenfundering.
ESB is een zelfdragende bekisting voor poerenfundering.
ELB/ET is een niet-zelfdragende bekisting voor balken- of poerenfundering.

Met deze funderingsbekisting maak je een goede en snelle start van het werk! Het is geheel samengesteld uit stalen trapeziumvormig geprofileerde elementen. Deze elementen fungeren als een verloren bekisting. Tijdrovend verwijderen van een traditionele bekisting en het afvoeren van het gebruikte materiaal is dus niet van toepassing. Ook zijn de elementen relatief licht van gewicht, waardoor jouw montageploeg minder zwaar belast wordt.
Bij het plaatsen van deze bekisting zijn geen aanvullende materialen nodig en hoeft er niets op maat gemaakt te worden; er ontstaat dus geen afval. De gehele bekisting wordt in losse delen geprefabriceerd op de bouwplaats geleverd. Eenvoudig en snel op te zetten en te monteren door een ingenieus systeem van meegeleverde beugels en koppelbuizen.
Op basis van jouw definitieve tekeningen ontvang je bij de levering van ons een uitgewerkte tekening met daarop alle bekistingselementen. Hierop wordt duidelijk aangegeven welk element waar geplaatst dient te worden. Alle elementen zijn voorzien van een sticker met daarop de positie en de typeaanduiding. Deze bekisting plaatsen doet denken aan het maken van een legpuzzel; kinderlijk eenvoudig!

Voordelen

- **Hoge bouwsnelheid, tijd- en kostenbesparend;** plaatsen in slechts 0,1 tot 0,15 manuur per vierkante meter bekisting, geen ontkistingsuren zoals bij traditionele bekisting.
- **Geen bouwkraan nodig, die kun je dus elders inzetten;** het zijn makkelijk te hanteren delen; geen kraan nodig bij plaatsing. Wel tijdens het lossen, Hakron lost met eigen zelflosser op de bouwplaats.
- **Arbovriendelijk;** licht eigen gewicht.
- **Snel te verwerken;** compleet met alle verbindingsmaterialen en uitgewerkte werktekening aangeleverd.
- **Eenvoudig te plaatsen;** geen specifiek geschoold personeel nodig. Sparingen eenvoudig op de bouwplaats uit te flexen of zagen. Obstakelvrije ruimte om wapening te plaatsen.
- **Geen afvoer;** het is een verloren bekisting. Er blijft vrijwel geen afval door verwerking of na gebruik over.
- **Op maat geleverd;** geen (afkort)bewerkingen; totaal op maat in losse delen aangeleverd.
- **Stabiel;** vervaardigd uit staalplaat, stabiel door zijn trapeziumvormige profilering.
- **Snelle levertijd.**

Voor een deskundig advies kun je altijd contact opnemen met onze technisch adviseur buitendienst in jouw regio.

ESB/FSB/ELB/ET verloren funderingsbekistingen

Montage ESB/FSB

1. Uitgraven en werkvloer op niveau aanbrengen.
2. De U-vormige buitenbeugels volgens tekening uitleggen.
3. Aanbrengen van de wapening inclusief afstandhouders.
4. Breng de buizen over de benen van de U-vormige buitenbeugels aan.
5. Plaats een trapeziumplaat op de buitenbeugel. Let op: de sticker altijd aan de buitenzijde, met het pijltje omhoog.
6. De trapeziumplaat tegen de afstandhouders van de wapening plaatsen. Draai gelijktijdig de benen van de buitenbeugel omhoog.
7. Monteer de spanklem over de buis en de trapeziumplaat.
8. Monteer elk volgend element met een overlap volgens de meegeleverde tekening. Fixeer de trapeziumplaten onderling met de sneltappers.
9. Plaats nu de S-beugel over de buitenbeugels.
10. Buig voor het storten de buitenbeugel om met de meegeleverde smalle buis, zodat de S-beugel stevig op zijn plaatst blijft.

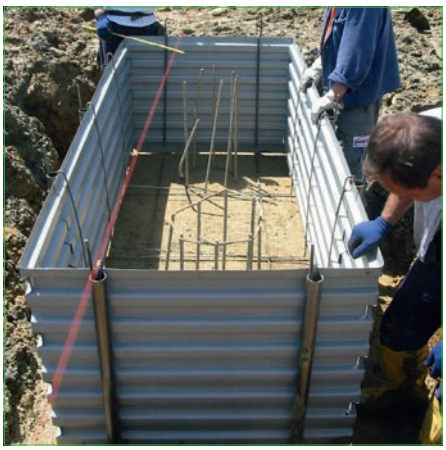

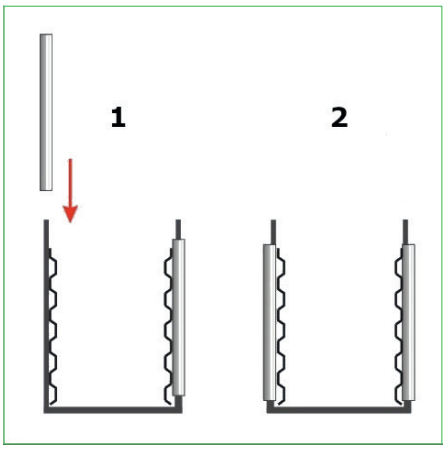

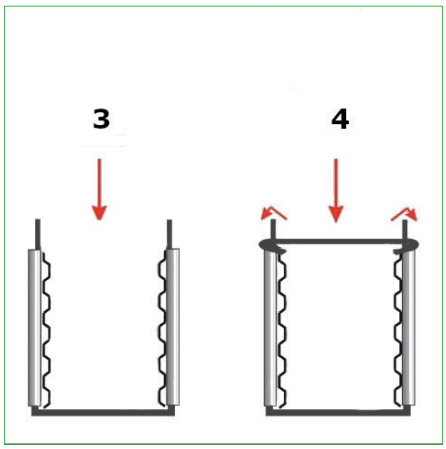

Montage ELB/ET

1. Uitgraven en werkvloer op niveau aanbrengen.
2. Aanbrengen van de wapening inclusief afstandhouders.
3. Plaats een trapeziumplaat Let op: de sticker altijd aan de buitenzijde, met het pijltje omhoog.
4. Monteer elk volgend element met een overlap volgens de meegeleverde tekening. Fixeer de trapeziumplaten onderling met de sneltappers.
5. Voor het storten deze ELB/ET versie aanvullen met een stevig zandpakket.

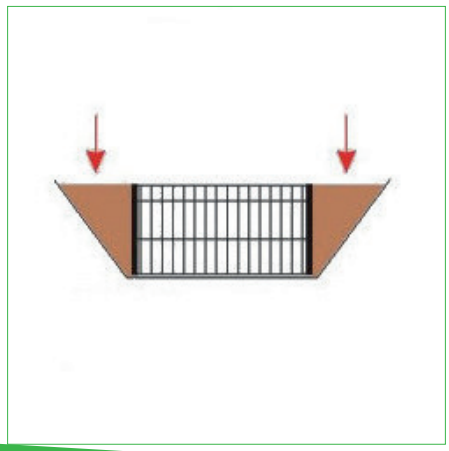

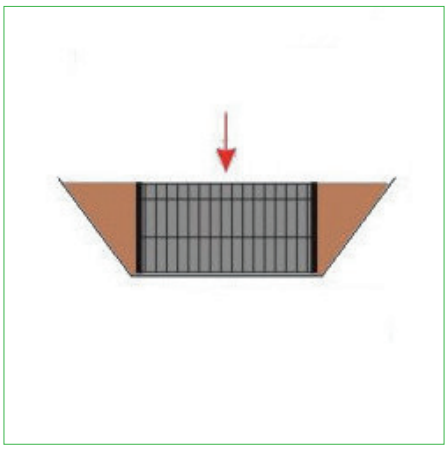

MegaKist-O - volgens specificatie

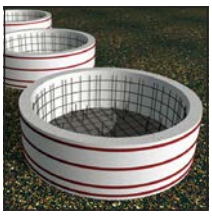

MegaKist-O voor het storten van poeren op staal of op palen uit contour-gesneden EPS-segmenten. Door de gebogen vorm van de segmenten en hun hol/dol-verbinding ontstaat vanzelf een volledig gesloten, ronde bekisting met een dikte van ten minste 200 mm en een hoogte variërend van 500 tot 7500 mm. Vervolgens worden spanbanden om de cirkelwand gewikkeld en aangespannen. De kant-en-klare segmenten zijn licht van gewicht en dus gemakkelijk hanteerbaar. Met deze vorm van bekisten kunnen poeren met een diameter tot wel 10 meter worden gemaakt. (bijvoorbeeld voor de funderingen van windmolens of tankopslag) Het systeem kan ook worden toegepast voor rechthoekige of vierkante poeren; de bekisting blijft dan aan de buitenzijde cirkelvormig.

Artikel-nummer	Afmetingen
1430020010	Maatvoering volgens specificatie

MegaKist-J

De MegaKist-J uit EPS kan worden toegepast voor het storten (op palen) van balken en poeren. De MegaKist-J bestaat uit losse wanden van geëxpandeerd polystyreen (EPS) met een ingelijmde houten lat aan de bovenzijde. De standaardlengten van 2000 mm zijn leverbaar in diverse hoogtes (zie tabel). De MegaKist-J kan op aanvraag echter ook helemaal voor u op maat gemaakt worden. De wanden kunnen ook, indien nodig, op aanvraag afgeschuind worden zodat u er direct hoeken mee kan maken.

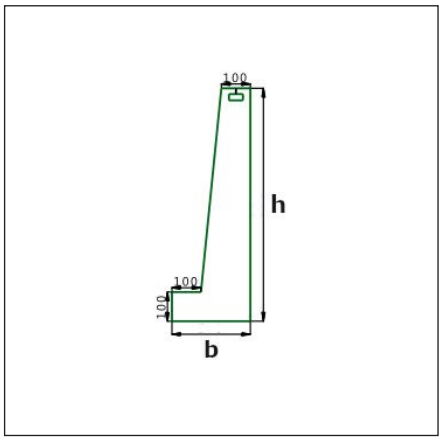

Artikel-nummer	Hoogte (mm)	Breedte (mm)	Lengte (mm)	Dikte (mm)	h (mm)	b (mm)
1430010400	400	230	2000	100	400	230
1430010500	500	240	2000	100	500	240
1430010600	600	250	2000	100	600	250
1430010700	700	270	2000	100	700	270
1430010800	800	270	2000	100	800	270
1430011000	1000	300	2000	100	1000	300
1430011100	1100	330	2000	100	1100	330
1430011200	1200	330	2000	100	1200	330

MegaKist-J haakbeugel

Haakbeugels voor het vastzetten van de MegaKist-J bekisting.

Artikel-nummer	Hart op Hart maat (mm)
1430010010	500

EPS projectbekisting - volgens specificatie

EPS-bekisting voor 3-dimensionale, ingewikkelde bekistingen. Met onze 5-assige EPS freesmachine met een werkbereiklengte van 10 meter zijn grote en moeilijke bekistingen te maken. Het contactvlak van deze EPS bekisting wordt voorzien van een Polyurea-laag (kunststof beschermlaag). Hierdoor ontstaat een spiegelglad oppervlak dat eenvoudig is te lossen na het storten van de bekisting. Afhankelijk van de situatie en het ontwerp kan de EPS-bekisting voorzien worden van een houten steunconstructie die opgenomen wordt in het EPS.

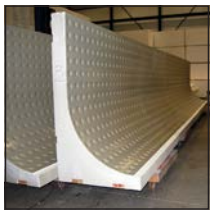

Artikel-nummer	Afmetingen
1430020110	Maatvoering volgens specificatie

Recoform

Recoform is een (universele) bekistingsplaat uit polypropyleen. Recoform is inzetbaar voor het maken van funderingsbalken en poeren. Door de eenvoudige vouw- en schakelverbindingen is dit materiaal op meerdere wijze inzetbaar. Eenvoudige verwerkbaar met behulp van een breekmes. Voor het storten altijd aanvullen met aarde om voldoende stabiliteit te behouden. Afmeting per plaat: 2.400 bij 3.000 mm. De standaarddikte is 10 mm.

Artikel-nummer	Breedte (mm)	Lengte (mm)	Dikte (mm)	b (mm)
1430100010	2400	3000	10	2400

Monotub kolombekisting algemeen

Voordelen van de MONOTUB DD®

- Monotub DD® bevordert een snelle voortgang van je project omdat stellen, storten en ontkisten in een handomdraai is gebeurd.
- Kosten voor betonaanvoer worden gereduceerd, doordat vele kolommen tegelijk gestort kunnen worden.
- Monotub DD® is uiterst licht en kan simpel, zonder gebruik van kraanmaterieel, door één persoon gesteld worden.
- Monotub DD® wordt op lengte aangeleverd op de bouw.
- Indien de lengte van de MONOTUB DD® aangepast moet worden, is dit eenvoudig zelf op de bouw uit te voeren.
- Indien een reeds voorhanden zijnde traditionele bekisting moet worden aangepast, brengt dit veel tijd en kosten met zich mee.
- Een ander praktisch voordeel van MONOTUB DD® is het feit, dat ontkisten op een door jou te bepalen moment kan geschieden, waardoor je optimaal gebruik kunt maken van de begrote arbeidsuren.
- De bekisting kan na het uitharden van de kolom uitstekend benut worden als bescherming van het beton.

Samenstelling
MONOTUB DD® is gemaakt uit gerecycleerd watervast karton, waardoor het product absoluut watervast is en dus onafhankelijk van weersomstandigheden kan worden gebruikt. De Carré- en Rechthoekuitvoering dienen echter droog opgeslagen te worden.

Monotub kolombekisting DD Speed

Monotub DD Speed is een gladde kartonnen kolombekisting met rits en is leverbaar vanaf diameter 150 mm t/m 1200 mm. Deze uitvoering is geschikt voor schoon werk, betonbeoordelingsklasse 1A/CUR 100, waarbij een perfect gladde kolom het resultaat zal zijn. De binnenfolie (PVC) zorgt voor een langzame rijping van het beton, hetgeen de sterkte van het beton ten goede komt. Het natuurlijke betonoppervlak laat zich echter zeer gemakkelijk overschilderen. Monotub DD Speed is uitgevoerd met een rits (scheurlijn) waarmee u de kolom in een handomdraai kunt ontkisten. De rits zal een lichte aftekening in het beton achterlaten. Monotube DD Speed kan ook zonder rits worden uitgevoerd.

Artikel-nummer	Kolom maat (mm)	Lengte max. (mm)	Ø binnen (mm)
1420150150	Ø 150	8000	150
1420150200	Ø 200	8000	200
1420150250	Ø 250	8000	250
1420150300	Ø 300	8000	300
1420150350	Ø 350	8000	350
1420150400	Ø 400	8000	400
1420150450	Ø 450	8000	450
1420150500	Ø 500	8000	500
1420150550	Ø 550	8000	550
1420150600	Ø 600	8000	600
1420150650	Ø 650	8000	650
1420150700	Ø 700	8000	700
1420150750	Ø 750	8000	750
1420150800	Ø 800	8000	800
1420150900	Ø 900	8000	900
1420151000	Ø 1000	8000	1000
1420151100	Ø 1100	8000	1100
1420151200	Ø 1200	8000	1200

Schoorbeugelset

Om de Monotub-kokers eenvoudig te kunnen schoren hebben we de schoorbeugelset ontwikkeld. Deze set bestaat uit twee beugelplaten, een sjorband (lengte 4 meter) met ratel en twee B15/25-zeskantmoeren. De beugelplaten zijn verschuifbaar op de sjorband waardoor ze in elke gewenste positie gezet kunnen worden, hierdoor is de schoorbeugelset voor alle Monotub-diameters te gebruiken. De schoorbeugelset dient enkel ter afschoring van kartonnen kolombekistingen die te lood worden gesteld. Bij deze toepassing worden de sjorbanden alleen tijdens het storten in geringe mate belast. Afschoren van schuin geplaatste kokers is met dit product niet mogelijk. Andere toepassingen van de schoorbeugelset worden ontraden en zijn dus voor risico van de gebruiker.

Artikel-nummer	Afmetingen	Toepasbaar op/ met
9010420010	tot max. rond 1200 mm	monotub-kokers

Monotub kolombekisting DD Spiraal

Monotub DD Spiraal is een kartonnen kolombekisting met spiraalnaad en is leverbaar vanaf diameter 150 mm t/m 1200 mm. Deze Spiraal-uitvoering is geschikt voor vuil werk, betonbeoordelingsklasse 1 C. Na het ontkisten zal een spiraal-tekening in het betonoppervlak zichtbaar blijven. Monotub DD Spiraal kan ook met een rits worden uitgevoerd.

Artikel-nummer	Kolom maat (mm)	Lengte max. (mm)	Ø binnen (mm)
1420100150	Ø 150	8000	150
1420100200	Ø 200	8000	200
1420100250	Ø 250	8000	250
1420100300	Ø 300	8000	300
1420100350	Ø 350	8000	350
1420100400	Ø 400	8000	400
1420100450	Ø 450	8000	450
1420100500	Ø 500	8000	500
1420100550	Ø 550	8000	550
1420100600	Ø 600	8000	600
1420100650	Ø 650	8000	650
1420100700	Ø 700	8000	700
1420100750	Ø 750	8000	750
1420100800	Ø 800	8000	800
1420100900	Ø 900	8000	900
1420101000	Ø 1000	8000	1000
1420101100	Ø 1100	8000	1100
1420101200	Ø 1200	8000	1200

Monotub kolombekisting DD Carré - standaard lengten

De Carré kolombekisting stelt u in staat snel vierkante of rechthoekige kolommen te storten. De kolombekisting wordt door middel van polystyreendelen rechthoekig gemaakt en aan de binnenzijde afgewerkt met een harde, gladde binnen plaat. De Carré uitvoering is geschikt voor betonbeoordelingsklasse 1A/CUR 100. De bekisting heeft 4 vellingkanten variërend van 16 mm tot 100 mm, afhankelijk van de maat. De standaardlengten zijn 3000 en 4000 mm. (boven de 3 meter is een horizontale naad zichtbaar, in verband met het verlengen van de binnen plaat) De kolommaat is a x b (zie tabel) De Carré wordt standaard zonder rits geproduceerd. Aandachtspunt: de Monotub Carré altijd droog en staand opslaan. Bij het stellen en storten dient de meegeleverde stortinstructie strikt gevolgd te worden!

Artikel-nummer	a (mm)	b (mm)	Lengte max. (mm)	Ø binnen (mm)
1420180200	200	200	4000	265
1420180250	250	250	4000	330
1420180300	300	300	4000	400
1420180350	350	350	4000	470
1420180400	400	400	4000	550
1420180450	450	450	4000	620
1420180500	500	500	4000	685
1420180550	550	550	4000	750
1420180600	600	600	4000	800
1420180700	700	700	4000	900
1420282030	200	300	4000	350
1420282530	250	300	4000	360
1420282535	250	350	4000	400
1420282540	250	400	4000	450
1420282550	250	500	4000	550
1420283035	300	350	4000	450
1420283040	300	400	4000	470
1420283045	300	450	4000	500
1420283050	300	500	4000	550
1420283060	300	600	4000	650
1420283545	350	450	4000	550
1420283550	350	500	4000	600
1420284050	400	500	4000	620
1420284060	400	600	4000	700
1420285060	500	600	4000	750

Monotub kolombekisting DD Carré - lengte volgens specificatie

De Carré kolombekisting stelt u in staat snel vierkante of rechthoekige kolommen te storten. De kolombekisting wordt door middel van polystyreendelen rechthoekig gemaakt en aan de binnenzijde afgewerkt met een harde, gladde binnenplaat. De Carré uitvoering is geschikt voor betonbeoordelingsklasse 1A/CUR 100. De bekisting heeft 4 vellingkanten variërend van 16 mm tot 100 mm, afhankelijk van de maat. Lengte volgens specificatie. (boven de 3 meter is een horizontale naad zichtbaar, in verband met het verlengen van de binnenplaat) De kolommaat is a x b (zie tabel). De Carré wordt standaard zonder rits geproduceerd. Aandachtspunt: de Monotub Carré altijd droog en staand opslaan. Bij het stellen en storten dient de meegeleverde stortinstructie strikt gevolgd te worden!

Artikel-nummer	a (mm)	b (mm)	Lengte max. (mm)	Ø binnen (mm)	Afmetingen
1420200200	200	200	8000	265	Lengte volgens specificatie
1420200250	250	250	8000	330	Lengte volgens specificatie
1420200300	300	300	8000	400	Lengte volgens specificatie
1420200350	350	350	8000	470	Lengte volgens specificatie
1420200400	400	400	8000	550	Lengte volgens specificatie
1420200450	450	450	8000	620	Lengte volgens specificatie
1420200500	500	500	8000	685	Lengte volgens specificatie
1420200550	550	550	8000	750	Lengte volgens specificatie
1420200600	600	600	8000	800	Lengte volgens specificatie
1420200700	700	700	8000	900	Lengte volgens specificatie
1420302030	200	300	8000	350	Lengte volgens specificatie
1420302530	250	300	8000	360	Lengte volgens specificatie
1420302535	250	350	8000	400	Lengte volgens specificatie
1420302540	250	400	8000	450	Lengte volgens specificatie
1420302550	250	500	8000	550	Lengte volgens specificatie
1420303035	300	350	8000	450	Lengte volgens specificatie
1420303040	300	400	8000	470	Lengte volgens specificatie
1420303045	300	450	8000	500	Lengte volgens specificatie
1420303050	300	500	8000	550	Lengte volgens specificatie
1420303060	300	600	8000	650	Lengte volgens specificatie
1420303550	350	500	8000	600	Lengte volgens specificatie
1420303545	350	450	8000	550	Lengte volgens specificatie
1420304050	400	500	8000	620	Lengte volgens specificatie
1420304060	400	600	8000	700	Lengte volgens specificatie
1420305060	500	600	8000	750	Lengte volgens specificatie

Monotub DD Opstortring

Monotub DD Opstortringen voor het opstorten van funderingspalen zijn leverbaar vanaf diameter 150 mm t/m 1200 mm. De ringen worden over de betonnen paalkoppen geschoven en met beton afgestort. De Opstortringen worden op de gewenste lengte gezaagd uit Monotub-kokers (minimale hoogte 100 mm) Bij het zagen geldt een tolerantie van 5 mm. Af fabriek kan de Monotub Spiraal koker op iedere gewenste hoogte op de bouw worden aangeleverd. Opstortringen zijn ook eenvoudig zelf uit standaard kokers te zagen.

Artikel-nummer	Kolom maat (mm)	Ø binnen (mm)
1420350150	Ø 150	150
1420350200	Ø 200	200
1420350250	Ø 250	250
1420350300	Ø 300	300
1420350350	Ø 350	350
1420350400	Ø 400	400
1420350450	Ø 450	450
1420350500	Ø 500	500
1420350550	Ø 550	550
1420350600	Ø 600	600
1420350650	Ø 650	650
1420350700	Ø 700	700
1420350750	Ø 750	750
1420350800	Ø 800	800
1420350900	Ø 900	900
1420351000	Ø 1000	1000
1420351100	Ø 1100	1100
1420351200	Ø 1200	1200

Voetkrans Monotub

Multiplex voetkrans voor de Monotube kolombekisting. Hiermee wordt de Monotube op de juiste positie gefixeerd. De voetkrans is gemaakt van 18mm dik multiplex. De voetkransen worden in twee gelijke delen aangeleverd wat zorgt voor een makkelijke en snelle plaatsing. De voetkransen zijn kolommaat gebonden.

Artikel-nummer	Toepasbaar op/ met
1420500200	Monotub Ø200
1420500250	Monotub Ø250
1420500300	Monotub Ø300
1420500350	Monotub Ø350
1420500400	Monotub Ø400
1420500450	Monotub Ø450
1420500500	Monotub Ø500
1420500550	Monotub Ø550
1420500600	Monotub Ø600
1420500650	Monotub Ø650
1420500700	Monotub Ø700
1420500750	Monotub Ø750
1420500800	Monotub Ø800
1420500900	Monotub Ø900
1420501000	Monotub Ø1000
1420501100	Monotub Ø1100
1420501200	Monotub Ø1200

Bekistingsschraper

Stalen bekistingsschraper om betonresten van stalen wand- en vloerbekisting af te steken. Standaard is de schraper 300 mm breed. Op aanvraag zijn ook andere breedten leverbaar. De schraper en de steel worden als losse delen geleverd en zijn dus los van elkaar te bestellen bij vervanging.

Artikel-nummer	Lengte (mm)	Breedte (mm)	Vorm	Afmetingen	Behandeling
9010330010		300	mondstuk zonder steel	breed: 300 mm	elektrolytisch verzinkt
9010330020	1200		alleen steel		

Tekeninghoes met opdruk

Onze elastische scheurvaste tekeninghoezen zijn van zeer zware kwaliteit en standaard voorzien van een ritssluiting en vier ophangogen. Met deze tekeninghoezen zijn je tekeningen langdurig goed beschermd tegen vocht en vuil.

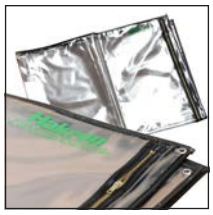

Artikel-nummer	Lengte (mm)	Breedte (mm)	Afmetingen
7430050100	1300	1000	DIN A0
7430050101	1000	630	DIN A1
7430050102	630	500	DIN A2
7430050103	500	310	DIN A3
7430050104	330	260	DIN A4

Betonstortbroek

Betonstortbroeken vervaardigd uit soepel, hoogwaardig, vezelversterkt materiaal. Het gebruik voorkomt knoeien en ontmenging van het beton. Leverbaar met een kokervormige uitloop van bijvoorbeeld 200 mm (verjonging na 800 mm). Op aanvraag ook leverbaar voor andere kubelmaten.

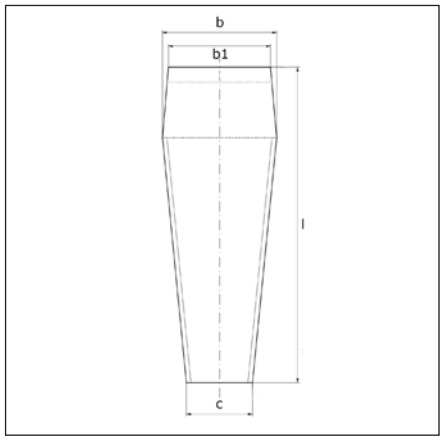

Artikel-nummer	Lengte (mm)	Kubel	Vorm
7430062100	1000	750 liter	verjonging na 800 mm
7430062200	2000	750 liter	verjonging na 800 mm
7430062300	3000	750 liter	verjonging na 800 mm
7430063100	1000	1000 liter	verjonging na 800 mm
7430063200	2000	1000 liter	verjonging na 800 mm
7430063300	3000	1000 liter	verjonging na 800 mm
7430065100	1000	1500 liter	verjonging na 800 mm
7430065200	2000	1500 liter	verjonging na 800 mm
7430065300	3000	1500 liter	verjonging na 800 mm
7430067100	1000	2000 liter	verjonging na 800 mm

Tapeautomaat

Tapeautomaat (breed 50 mm) voor het aanbrengen van bekistingsplakband. (artikelnummer 1440820033)

Artikel-nummer	Breedte (mm)	Vorm	Afmetingen
9010400030	50	o.a. voor het aanbrengen van bekistingstape	50 mm breed

Bekistingstape

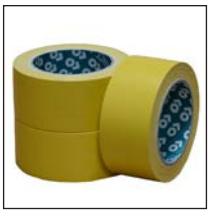

Door de zeer grote hechtkracht van de speciale lijmlaag is deze tape ook op reeds gebruikte bekistingen toe te passen. Aanbrengen voor het inoliën van de bekisting! Kleur: geel.

Artikel-nummer	Lengte (mm)	Breedte (mm)
1440820033	33000	50

Stelplaat PY - zonder sleuf - kunststof

Kunststof stelplaat afmeting 70 x 70 mm om elementen mee op hoogte te stellen. Maximale belasting ligt tussen de circa 50 kN en 100 kN.

Artikel-nummer	Lengte (mm)	Breedte (mm)	Dikte (mm)	Aantal per zak
1440157002	70	70	2	250
1440157003	70	70	3	250
1440157005	70	70	5	125
1440157007	70	70	7	125
1440157009	70	70	9	125
1440157015	70	70	15	50
1440157020	70	70	20	50

Stelplaat PY - met sleuf - kunststof

Kunststof stelplaat afmeting 70 x 70 mm met sleuf, om elementen mee op hoogte te stellen. Maximale belasting ligt tussen de circa 50 kN en 100 kN. (sleuf: lengte circa 45 mm en breedte circa 22 mm)

Artikel-nummer	Lengte (mm)	Breedte (mm)	Dikte (mm)	Vorm	Aantal per zak
1440167002	70	70	2	Met sleuf	250
1440167003	70	70	3	Met sleuf	250
1440167005	70	70	5	Met sleuf	125
1440167007	70	70	7	Met sleuf	125
1440167009	70	70	9	Met sleuf	125
1440167010	70	70	10	Met sleuf	125
1440167015	70	70	15	Met sleuf	50
1440167020	70	70	20	Met sleuf	50

Wiggen Quix

Met de Quix Wig werkt u snel, gemakkelijk en nauwkeurig elke oneffenheid weg. Door de verschillende maten en uitvoeringen is de Quix Wig te gebruiken voor het stellen van kozijnen, het uitvlakken van vloeren (renovatie), maar ook het stellen van prefabbeton. De Quix Wiggen sparen tijd, zijn spijkerbaar en kunnen blijvend worden belast. De Quix Wig oranje is als enige uitgevoerd met een sleufgat. Aandachtspunt: De Quix wiggen Grijs en Zwart verlopen niet van maat h naar 0 mm; deze worden gecombineerd met de Quix wig Geel. (de belastingen / maten h1 en h2 zijn gebaseerd op deze combinatie)

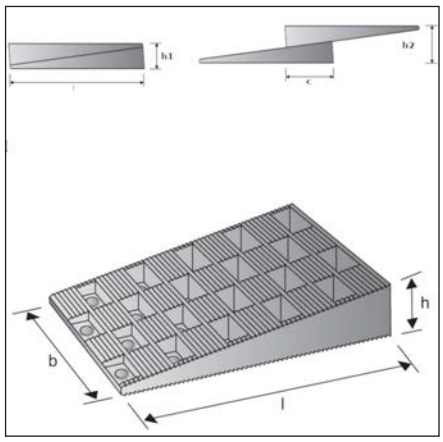

Artikel-nummer	Lengte (mm)	Breedte (mm)	Dikte (mm)	Vorm	Aantal per doos
1440200108	80	40	8	met sleuf	1000
1440200210	80	30	10		1000
1440200315	90	45	15		500
1440200525	150	45	25		324
1440200750	150	45	50		110
1440200870	150	45	70		80

Pikus isolatie nagel

Pikus isolatie nagel om isolatiemateriaal aan beton vast te storten.

Artikel-nummer	Lengte (mm)	Vorm	Aantal per doos
1440300060	60	kopvorm rechthoekig	1000
1440300075	75	kopvorm ovaal	1000
1440300090	90	kopvorm rond	1000
1440300100	100	kopvorm ovaal	500
1440300125	125	kopvorm rond	500
1440300150	150	kopvorm rond	500
1440300175	175	kopvorm rond	250
1440300200	200	kopvorm ovaal	125

Knacker

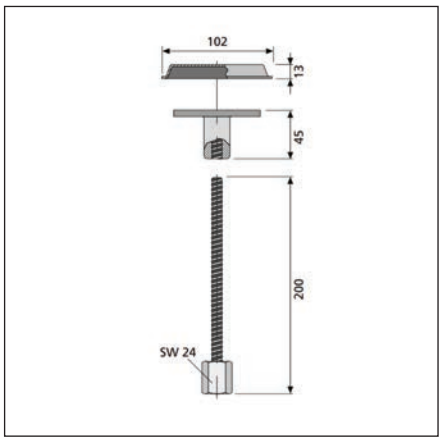

Door de Knacker in gecompliceerde sparings- of bekistingselementen in te bouwen zijn deze snel en eenvoudig te lossen. Geen breekwerk meer en dus arbeids- en materiaalbesparend.

Artikel-nummer	Lengte (mm)	Vorm	Afmetingen
7430101110		"draadhuls"	ø 80 mm
7430101120		"deksel"	
7430101130	200	Bout 200 mm	

Hollewand haak

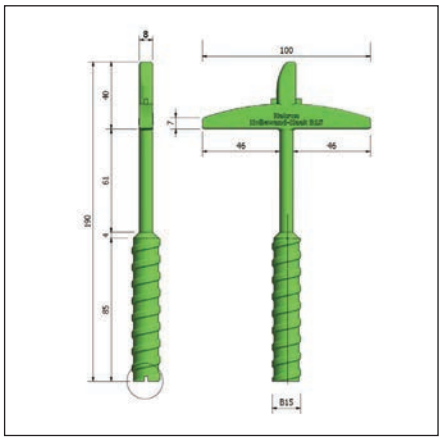

De Hollewand haak B15 wordt toegepast bij Hollewand-elementen die op de bouw gesteld worden. Tussen de wandelementen blijft dan nog ongeveer 20 millimeter over. Met de Hollewand-haak B15 zijn deze naden gemakkelijk af te dichten. De haken zijn voorzien van B15-schroefdraad en een dubbele haak die achter het beton wordt geklemd. Een deel van de Hollewand-haak blijft in het beton achter, alleen het schroefdraad dient na het storten weggeslagen / afgezaagd te worden. Per standaard bekistingsstrook van 2440 mm hoogte zijn vier Hollewand-haken nodig.

Artikel-nummer	Lengte (mm)	Aantal per zak
1440750015	190	500

Kubusmal

Deze polystyreen-kubusmal is voor éénmalig gebruik. De riblengte is 150 mm (buitenmaten incl. deksel = 225 x 225 x 220 mm). Op aanvraag zijn stalen kubusmallen leverbaar.

Artikel-nummer	Lengte (mm)	Breedte (mm)	Vorm	Afmetingen
7430101310	225	225	eenmalig gebruik	inwendig 150 x 150 x 150 mm

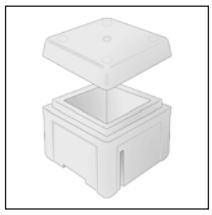

Denso- Tec band

Densoband Normaal acryl weefsel bezet met Denso vetmassa aan weerzijden. Dikte 1,2 mm en rollengte 10 meter.

Artikel-nummer	Lengte (mm)	Breedte (mm)	Dikte (mm)
1440700050	10000	50	1.2
1440700100	10000	100	1.2
1440700150	10000	150	1.2
1440700200	10000	200	1.2

Vlechtdraad

Vlechtdraad onverzinkt of elektrolytisch verzinkt Ø 1,4 mm. Afname per emmer circa 20 kg.

Artikel-nummer	Dikte (mm)	Behandeling
1440800020	1.4	geen
1440800040	1.4	elektrolytisch verzinkt

Drijfanker M20 8.8 EV

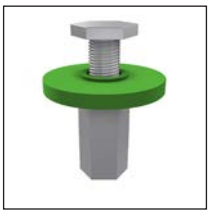

Met het Drijfanker kunnen prefabdelen snel en eenvoudig op hoogte gesteld worden op de bouwplaats. Het Drijfanker wordt in het verse beton van de vloeren gedrukt tot de bovenzijde kap gelijk ligt met bovenzijde beton. Het anker blijft op de kunststof kap drijven tijdens het uitharden van het beton. Het drijfanker heeft een minimale stelhoogte van 8 mm en een maximale stelhoogte van 30 mm (de bout dient minimaal 1xD ingeschroefd te blijven). De maximaal toelaatbare axiale drukbelasting is 100 kN.

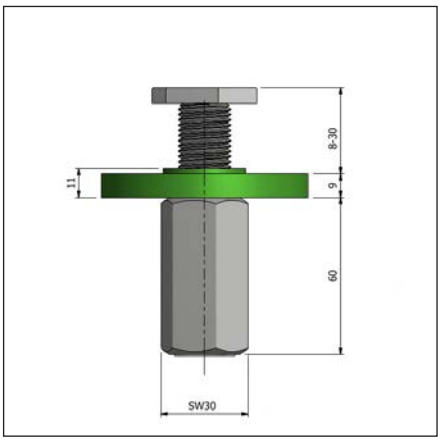

Artikel-nummer	Lengte (mm)	Aantal per doos	Behandeling
7810922000	78	25	elektrolytisch verzinkt

Dreika hoeklatten L

Hoeklatten zijn profiellatten uit soepel slagvast PVC voorzien van een spijkerflens en spijkergaten. De hoeklatten zijn 2500 mm lang. Op aanvraag ook leverbaar in 'nietbare' PE uitvoering. Aandachtspunt: tolerantie maatvoering schuine zijde +/- 1,5mm

Artikel-nummer	Lengte (mm)	Breedte (mm)	Hoogte (mm)	Velling	Meter per bundel
1440500010	2500	10	10	14	100
1440500015	2500	15	15	21	100
1440500020	2500	20	20	25	100
1440500025	2500	25	25	34	50
1440500030	2500	30	30	41	50

Dreika hoeklatten L massief

Hoeklatten zijn profiellatten uit soepel slagvast PVC (massief) voorzien van een spijkerflens en spijkergaten. De hoeklatten zijn 2500 mm lang. Op aanvraag ook leverbaar in 'nietbare' HDPE uitvoering. Aandachtspunt: tolerantie maatvoering schuine zijde +/- 1,5mm

Artikel-nummer	Lengte (mm)	Breedte (mm)	Hoogte (mm)	Velling	Meter per bundel
1440580006	2500	6	6	9	100
1440580010	2500	10	10	14	100
1440580015	2500	15	15	21	100

Dreika hoeklatten

Hoeklatten zijn profiellatten uit soepel slagvast PVC zonder spijkerflens met spijkergaten in de schuine zijde. De hoeklatten zijn 2500 mm lang. Aandachtspunt: tolerantie maatvoering schuine zijde +/- 1,5mm

Artikel-nummer	Lengte (mm)	Breedte (mm)	Hoogte (mm)	Velling	Meter per bundel
1440550006	2500	6	6	8	100
1440550010	2500	10	10	15	100
1440550015	2500	15	15	21	100
1440550020	2500	20	20	28	100
1440550025	2500	25	25	34	100
1440550030	2500	30	30	41	100

Dreika hoeklatten Rul

Hoeklatten RUL zijn profiellatten uit soepel slagvast PVC (massief) voorzien van een spijkerflens en spijkergaten. De hoeklatten zijn 2500 mm lang. Aandachtspunt: tolerantie maatvoering schuine zijde +/- 1,5mm

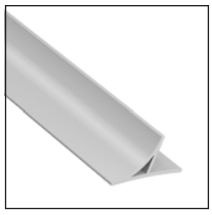

Artikel-nummer	Lengte (mm)	Velling	Meter per bundel
1440600120	2500	31	100

Magnetische hoeklatten

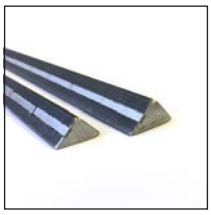

Stalen hoeklat voorzien van enkel- of dubbelzijdige magneten. Verkrijgbaar in verschillende afmetingen zoals 10x10 mm / 15x15 mm / 20x20 mm in standaard lengtes van 3000 mm. Afwijkende afmetingen op aanvraag leverbaar.

Artikel-nummer	Afmetingen
8230000005	volgens specificatie

Waterhollijst

Verwijderbare waterhollijsten uit slagvast PVC.

Artikel-nummer	Lengte (mm)	Breedte (mm)	Hoogte (mm)	Meter per bundel
1440650016	2500	16	20	100
1440650022	2500	20	10	100

T-lijst

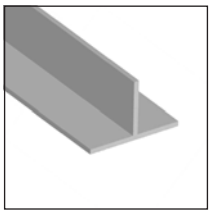

Kunststof T-lijst als voegafdichting voor bijvoorbeeld breedplaatvloeren.

Artikel-nummer	Lengte (mm)	Breedte (mm)	Hoogte (mm)	Meter per bundel
1440680140	2500	40	20	100

Structuurmat

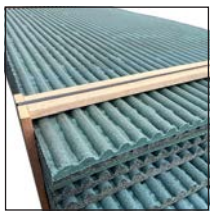

Structuurmatten voor architectonische betonoppervlakken
Met behulp van structuurmatten kunnen diverse architectonische structuren op zichtbeton worden aangebracht. Deze matten worden vervaardigd uit flexibel gesinterd polyurethaan en kunnen meerdere keren worden hergebruikt, wat bijdraagt aan een duurzame oplossing.
De structuurmatten worden volledig op maat en volgens klantspecificatie geproduceerd en geleverd.
Voor gedetailleerde productinformatie verwijzen wij naar het productinformatieblad, te vinden via de QR-code.

Artikel-nummer	Materiaal	Vorm
4630090010	kunststof	
4630090710		Materiaal en uitvoering op aanvraag.

2

BOUWCHEMIE

Ontkistingsolie Magic kote

Magic Kote ontkistingsolie voldoet aan de BLF classificering 4. De beschermende film voorkomt hechting van beton aan de bekisting en geeft een egaal glad resultaat. Magic Kote is gebruiksklaar en mag niet worden verdund. Magic Kote wordt met behulp van een nevelspuit aangebracht. Als gevolg van de oorsprong van de grondstoffen kan de Magic Kote wisselend van kleur zijn; dit heeft geen invloed op de kwaliteit of werking. Verbruik: 1 liter per ca. 30 tot 35 m2 (afhankelijk van de ondergrond). Vaten Magic Kote vorstvrij en bij voorkeur droog opslaan. Indien niet droog opgeslagen, dan enigszins scheef zetten (op een klosje) of horizontaal op een bok. Hierdoor kan regenwater e.d. van het vat aflopen en wordt vermenging met regenwater voorkomen.

Artikel-nummer	Inhoud (l)	Inhoud (kg)	Classificering
8610030020	20	17	BLF klasse 4
8610030210	210	176	BLF klasse 4

Ontkistingsolie Plantaform Pro

Ontkistingsolie Plantaform Pro is een emulsie van gemodificeerde plantaardige grondstoffen in water. Met deze samenstelling is de bescherming van mens en milieu gegarandeerd en voldoet het aan de huidige eisen van duurzaamheid. Het bestaat voor meer dan 90% uit hernieuwbare grondstoffen, is daardoor snel biologisch afbreekbaar en valt in BLF-klasse 1 (2018). Plantaform Pro geeft, bij juist aanbrengen, een egale kleur en luchtbelvrij betonoppervlak. Plantaform Pro zorgt voor een gemakkelijke lossing, een schone mal en bezit corrosie-werende eigenschappen bij stalen mallen.

Artikel-nummer	Inhoud (l)	Classificering	Vorm
8610025010	20	BLF klasse 1	snel biologisch afbreekbaar (OECD 301B)
8610025100	210	BLF klasse 1	snel biologisch afbreekbaar (OECD 301B)

Ontkistingswas Montawax

Montawax Groen is een wax op basis van plantaardige olie met paraffine. Montawax Groen wordt hoofdzakelijk toegepast bij moeilijk lossende sparingen in de beton- en bouwindustrie. Montawax Groen is een groen gekleurde, smeerbare wax, welke goed zichtbaar is (o.a. op tempex). Het wordt gebruikt om moeilijk lossende sparingen in de betonindustrie eenvoudiger en zonder schade aan het element te lossen. Montawax Groen geeft na aanbrengen meer ruimte tussen het gekrompen uitgeharde beton en de sparing, waarna deze gemakkelijk lost. Montawax Groen geeft bij juiste verwerking een egaal en schoon betonoppervlak zonder waxresten. Dit geldt voor zowel traditionele beton als voor zelf verdichtende beton.

Artikel-nummer	Inhoud (l)	Vorm
8610037520	20	wax op basis van plantaardige olie met paraffine

Lekbak

Een stalen lekbak is essentieel bij het opslaan van ontkistingsolie of andere gevaarlijke stoffen. De lekbak voorkomt het weglekken van schadelijke stoffen uit de vaten of jerrycans en voorkomt hiermee schade aan het milieu. Deze lekbak is geschikt voor twee 200 liter vaten en heeft een opvangbak van 232 liter.

Artikel-nummer	Vorm	Afmetingen
9010220210	stalen lekbak voor vaten	inhoud: 232 liter

Roterende vatpomp ontkistingsolie

Roterende vatpomp welke uitermate geschikt is voor het verpompen van ontkistingsolie.

Artikel-nummer	Vorm
9010200020	vatpomp voor 210 liter vaten

Ontkistingswas U

Ontkistingswas U is een was op basis van paraffine, is transparant en gemakkelijk smeerbaar. Deze wordt hoofdzakelijk toegepast bij moeilijk lossende sparingen in de beton- en bouwindustrie. Afhankelijk van de toepassing en ondergrond zal 1 liter voldoende zijn voor ca. 10 m².

Artikel-nummer	Inhoud (l)	Vorm
8610037320	20	Onder ISO 9001-certificering geproduceerd.

Nevelspuit en toebehoren

Hakrox nevelspuit uit polyester gecoat staal met 2,5 meter spiraalslang, messing spuitlans (500mm) en ergonomisch handventiel met fijn filter, inclusief messing vlakstraalsproeier (80°) voor ontkistingsolie. Leverbaar in 6 of 10 liter.

Artikel-nummer	Vorm	Afmetingen
9010230020	Nevelspuit 10 liter incl. vlakke messing precisiesproeikop met fijn filter	inhoud: 10 liter
9010230010	Nevelspuit 6 liter incl. vlakke messing precisiesproeikop met fijn filter	inhoud: 6 liter
9010230030	spiraalslang polyurethaan	
9010230040	Spiraalslang met knijpkraan - excl. spuitlans en sproeikop	
9010230050	Handventiel incl. fijn filter - excl. overige onderdelen	
9010230060	Messing vlakstraalsproeier	
9010230065	RVS vlakstraalsproeier	
9010230070	zwenkbare sproeier voor curing compound	
9010230080	Messing sproeier (2.5-3 mm)	
9010230120	Handpomp voor nevelspuit 6/10 liter	
9010230100	Vaste spuitlans messing - lengte 500mm	
9010230105	Messing rechte spuitlans	
9010230110	Schuifbare spuitlans	lengte: 800 t/m 1500mm
9010230130	Persluchtventiel instelbaar tot 6 bar	
9010230150	Compressor ventiel met snelkoppeling	
9010230140	afdichting set	

Curing acrylaat AC

Curing compound AC op basis van acrylaat. Deze vormt een transparante film op het pas gestorte beton, waardoor dit beschermd wordt tegen te snel uitdrogen (40% watervasthoudend). Curing compound AC heeft geen nadelig effect op de hechting van later aan te brengen afwerklagen (coating of tegels e.d.). Deze Curing hoeft niet verwijderd te worden en is ook zeer geschikt voor voor schoonwerk-beton (zichtwerk). Curing compound AC wordt direct na het afwerken van het beton aangebracht met een kwast of spuit. Verbruik: ca.150-200 gram/m2.

Artikel-nummer	Kleur	Inhoud (kg)	Inhoud (l)
8610015020	wit	20	20
8610015210	wit	210	210

Curing paraffine (PR)

Curing compound PR op basis van paraffine. Curing compound PR vormt een film op het pas gestorte beton, waardoor dit beschermd wordt tegen te snel uitdrogen (80% watervasthoudend). Curing compound PR laat een blijvende paraffine-laag achter op het beton. Curing compound PR wordt toegepast bij vuilwerk-beton. Curing compound PR wordt direct na het afwerken van het beton aangebracht met een kwast of spuit. Verbruik: Verbruik ca. 1 liter per 6-8 m2

Artikel-nummer	Kleur	Inhoud (kg)	Inhoud (l)	Vorm
8610010020	wit	20	20	waterige paraffine emulsie - voor niet zichtbeton
8610010210	wit	210	210	waterige paraffine emulsie - voor niet zichtbeton

Rugasol vertrager

Rugasol - 2W vertrager is een vloeibare oppervlakte-vertrager voor uitgewassen beton. Het vertraagde betonoppervlak kan worden weggewassen of verwijderd middels een borstel.

Artikel-nummer	Kleur	Inhoud (kg)
8610045025	geel	25

Vertrager VLB

Vertrager-VLB-geel is op basis van organische grondstoffen in water opgelost. Met deze samenstelling is de bescherming van mens en milieu gegarandeerd en voldoet het aan de huidige eisen van duurzaamheid. Het bestaat voor meer dan 95% uit hernieuwbare grondstoffen en is daardoor snel biologisch afbreekbaar. Vertrager-VLB-geel bevat vertragende stoffen, het word aangebracht vóór aanvang van de begin-binding, al naar gelang de cementsoort en omgevingstemperatuur, binnen 1-3 uur na het storten van het beton.

Vertrager-VLB geel uitwasdiepte 4 tot 6 mm is een richtgetal en hangt af van de samenstelling van het beton. Uitwasdiepte vooraf door een proef bepalen. Vertrager-VLB geel is goed te vernevelen, 1 liter is voldoende is voor ca. 5-8 m² te behandelen betonoppervlak.

Artikel-nummer	Kleur	Inhoud (l)	Vorm
8610041010	geel	20	vloeibaar
8610041100	geel	210	vloeibaar

Weber.rep KB Duo

Weber KB duo is geschikt als minerale corrosiebescherming voor wapeningsstaal. Daarnaast is weber KB duo toepasbaar als cementaire hechtlaag voor betonnen ondergronden. Toepasbaar op horizontale en verticale oppervlakken, zowel binnen als buiten.

Artikel-nummer	Kleur	Inhoud (kg)
8610017005	grijs	5

CSL NeverWeather

CSL (Clean Shield Liquid) NeverWeather is een unieke product dat esthetische bescherming voor beton en steen biedt. Het beschermt tegen vervuiling, aangroei van alg en maakt graffiti verwijderen eenvoudiger. Met CSL NeverWeather worden onderhouds-, reinigings- en schilderkosten voorkomen of verminderd en blijft schoonzicht- beton mooi. CSL NeverWeather is een Uv-bestendig, water gedragen impregneermiddel en speciaal ontworpen om verticale, minerale bouwmaterialen (en daken voorzien van beton of gebakken dakpannen) te beschermen, zelfs onder de zwaarste omstandigheden. CSL NeverWeather is verkrijgbaar in jerrycans van 5 en 10 liter. Onder voorwaarden kan CSL NeverWeather ook als nabehandeling op CPC NeverWeather aangebracht worden.

Artikel-nummer	Inhoud (l)	Vorm
8610050005	5	helder en niet filmvormend, verkleurd het behandelde oppervlak niet.
8610050010	10	helder en niet filmvormend, verkleurd het behandelde oppervlak niet.

Wash NeverWeather

Wash NeverWeather reinigt de ondergrond grondig voordat CPC (Concrete Protection Cremè) NeverWeather of CSL (Clean Shield Liquid) NeverWeather wordt aangebracht. Wash NeverWeaher is speciaal ontwikkeld om alle soorten van minerale en of geschilderde oppervlaktes schoon te maken. Het maakt de ondergrond diep en grondig schoon (ook van olie- en zuurhoudende bestanddelen), wat met name van belang is bij oudere bouwdelen. Het oppervlak ziet er weer als nieuw uit. Wash NeverWeather heeft een langdurige werking tegen vervuiling door onder andere algen en andere groeiende elementen op bouwdelen. Wash NeverWeather is gebruiksklaar en leverbaar in jerrycans van 5 en 10 liter.

Artikel-nummer	Inhoud (l)	Vorm
8610055005	5	Helder, niet filmvormend.
8610055010	10	Helder, niet filmvormend.

Krachtige samenwerking met Deense mortelfabrikant Marlon

Hakron is exclusief dealer van de hoogwaardige mortels van het gerenommeerde Deense merk Marlon. Deze mortels zijn ideaal voor jouw bouwprojecten: technisch sterk, financieel aantrekkelijk en snel geleverd met een van onze eigen Hakron-trucks. Voor elke situatie is er een geschikte mortel. Maak gebruik van onze handige keuzetabel – zo kies je altijd de juiste mortel.

Marlon past perfect bij Hakron, niet alleen qua productkwaliteit, maar ook op het gebied van duurzaamheid. Het bedrijf werkt actief aan CO2-reductie, conform het Klimaatakkoord van Parijs – geheel in lijn met de klimaatdoelstellingen van Hakron.

Voor elke toepassing is er een passend Marlon-mortelmengsel. Bestel ook de Hakron-maatbeker voor een optimaal resultaat.

In de onderstaande tabellen zie je welke mortel past bij de genoemde toepassing. Twijfel je? Onze adviseurs staan klaar om je te adviseren.

WANDEN	Stelmortel	Gietmortel	Prefab naden mortel	Ondersabelings-mortel	Kelkenmortel	Reparatie-/ conusmortel
Aangieten gains		✔				
Aansmeren conusgaten						✔
Aangieten prefab wanden horizontale en verticale naden			✔			
Stellen van wanden in mortelbed	✔					
Ondersabelen prefab wanden	✔		✔	✔		
Vullen verticale naden			✔			

PREFAB KOLOMMEN	Stelmortel	Gietmortel	Prefab naden mortel	Ondersabelings-mortel	Kelkenmortel	Reparatie-/ conusmortel
Aangieten gains		✔				
Aangieten stalen/betonnen kolommen		✔				
Ondersabelen stalen/betonnen kolommen	✔			✔		✔

OVERIG	Stelmortel	Gietmortel	Prefab naden mortel	Ondersabelings-mortel	Kelkenmortel	Reparatie-/ conusmortel
Onderkauwen syssteemvloeren	✔					
Repareren oppervlakten horizontaal, verticaal, overgang						✔
Naden tussen systeemvloeren vullen			✔		✔	✔
Naden holle wand vullen			✔			✔
Stellen van Deflex dilatatieprofielen	✔					

Stelmortel

Stelmortel is een in de fabriek geproduceerd droog mortelproduct vervaardigd op basis van Portlandcement en is licht expanderend. Stelmortel is verkrijgbaar in de varianten 45 MPa en 60 MPa. Stelmortel kan worden verwerkt in laagdiktes van 5 mm tot ongeveer 60 mm, en is verkrijgbaar in een winterversie voor toepassing onder de 10 C tot -5 C.
Het product voldoet aan de eisen voor milieuklasse E (zie DS/EN 206 DK NA:2020)

Voordelen
- Licht expanderend beton met hoge sterkte
- Zeer geschikt voor voegen van 5 mm tot 60 mm
- Alleen water toevoegen

Artikel-nummer	Inhoud (kg)	Druksterkte (N/mm²)	CE	Omschrijving
8620035040	25	65	Ja	Stelmortel 60 MPa
8620034040	25	50	Ja	Stelmortel 45 MPa

Gietmortel PF70

Gietmortel PF70 is een expanderende mortel op basis van Portlandcement, minerale bindmiddelen, additieven en gedroogd zand met een gecontroleerde korrelverdeling. Het product voldoet aan de materiaaleisen voor de zeer agressieve milieuklasse E (zie DS 2426).
Voor verwerking hoeft aan Gietmortel PF70 enkel water te worden toegevoegd. Na mengen ontstaat een zeer vloeibare en goed verpompbare mortel. Bij grotere projecten kan de mortel worden aangebracht met een geschikte schroef- of zuigerpomp. Hiervoor zijn big bags of een siloservice beschikbaar. Gietmortel PF70 wordt toegepast voor het aangieten van kolommen en geprefabriceerde betonelementen. Daarnaast is het geschikt voor het vullen van sparingsbuizen, kolomschoenen, machinefundaties en overige sparingen.

Artikel-nummer	Inhoud (kg)	Druksterkte (N/mm²)	CE	Omschrijving
8620024020	18	75	Ja	Gietmortel PF70
8620024040	25	75	Ja	Gietmortel PF70

Prefab nadenmortel

Prefab Nadenmortel is een voorgemengd licht expanderend droog mortelproduct dat eenvoudig op de werkplek gemengd wordt met water. Er is ook in een winterversie verkrijgbaar. Door zijn plastische consistentie is Prefab Nadenmortel verpompbaar en eenvoudig te mengen in een automatische mengpomp. Deze mortel wordt vervaardigd uit Portland-cement, met hechtingsverbeterende, expanderende werkingen weekmakende additieven. Prefab Nadenmortel bevat ovengedroogd kwartszand. De mortel voldoet aan de eisen van milieuklasse E (zie DS/EN 206 DK NA:2020). Prefab Nadenmortel is na uitharding water- en vorstbestendig.

Artikel-nummer	Inhoud (kg)	Druksterkte (N/mm²)	CE	Omschrijving
8620015040	25	64	Nee	Prefab nadenmortel 60 MPa
8620015080	1200	64	Nee	Prefab nadenmortel 60 MPa

Ondersabelingsmortel

Ondersabelingsmortel is een vezelversterkte, op cement gebaseerde, kant-en-klaar droogmortelproduct waar alleen water aan hoeft te worden toegevoegd. Deze mortel is met kunststoffen gemodificeerd en bevat ovengedroogd kwartszand en additieven.

Producteigenschappen:
- Snelle krachtontwikkeling
- Op basis van vezels
- Licht expanderend
- Goede bewerkbaarheid
- Water- en weerbestendig
- Alleen water toevoegen

Artikel-nummer	Inhoud (kg)	Druksterkte (N/mm²)	Omschrijving
8620031040	25	45	Ondersabelingsmortel

Kelken en voegenmortel PP35

Voegenmortel PP35 is zeer geschikt voor het storten van voegen in betonelementen. Voegenmortel PP35 kan worden toegepast in dikkere lagen, bijvoorbeeld voor het pompen van beton tussen vloerplaten of op plaatsen waar traditioneel betonstorten moeilijk kan zijn.

Artikel-nummer	Inhoud (kg)	CE	Omschrijving
8620011080	1200	Ja	Voegenmortel PP35 - Big Bag
8620011040	25	Ja	Voegenmortel PP35

Kelken en voegenmortel PP35 Winter

Voegenmortel PP35 WINTER voor toepassing bij lage temperaturen. Voegenmortel PP35 WINTER is zeer geschikt voor het storten van voegen in betonelementen. Voegenmortel PP35 WINTER kan worden toegepast in dikkere lagen, bijvoorbeeld voor het pompen van beton tussen vloerplaten of op plaatsen waar traditioneel betonstorten moeilijk kan zijn.

Artikel-nummer	Inhoud (kg)	CE	Omschrijving
8620012040	25	Ja	Voegenmortel PP35 winter
8620012080	1200	Ja	Voegenmortel PP35 winter - Big Bag

Reparatiemortel R4

Reparatiemortel R4 is geschikt voor het herstellen van horizontale, verticale en overhangende betonoppervlakken die worden blootgesteld aan agressieve omstandigheden. Denk hierbij aan toepassingen op bruggen, balken, vlonders en kolommen, evenals bij de renovatie van balkons, gevels en andere betonnen constructiedelen.
Daarnaast is Reparatiemortel R4 uitstekend te gebruiken voor het vullen van conusgaten.

Artikel-nummer	Inhoud (kg)	Druksterkte (N/mm²)	CE	Omschrijving
8620045030	20	45	Ja	Reparatiemortel R4

Maatbeker

Maatbeker uit transparant PP, sterk en voorzien van maatvoering voor bijvoorbeeld het afmeten van de hoeveelheid aanmaakwater voor mortels.

Artikel-nummer	Omschrijving
8620000603	Maatbeker 3 liter

Contactlijm HA

Contactlijm HA is voor diverse toepassingen bruikbaar, maar met name zeer geschikt voor het verlijmen van zwelbanden aan beton en staal. Het is toepasbaar op zowel vochtige als droge ondergrond. Verwerken met hand- of drukpistool op een schone, vet- en stofvrije ondergrond. De inhoud van 1 koker is voldoende voor ongeveer 8 tot 10 meter zwelband (afhankelijk van de aanbrenger). Contactlijm HA is beperkt houdbaar.

Artikel-nummer	Inhoud (ml)	Kleur	Treksterkte (N/mm²)
5420040310	290	grijs	2.2

Hechtkit 2000

Hechtkit 2000 is een universele, hoogwaardige, snel doorhardende verlijmings- en afdichtingskit. Toepasbaar op o.a. EPDM (soort EPDM vooraf testen!), PVC-folies en polyester. Ook toepasbaar als universele kit voor het verlijmen van en aan beton, steen, glas, metalen, hout en isolatiematerialen. Hechtkit 2000 is blijvend elastisch, schimmelwerend, is overschilderbaar. Vrij van oplosmiddel, isocyanaat en zuren. UV- en weersbestendig, zee- en chloorwaterbestendig. De inhoud van 1 koker geeft ongeveer 7 meter lijmril. BDA rapport beschikbaar.

Artikel-nummer	Inhoud (ml)	Kleur	Treksterkte (N/mm²)
5420040320	290	zwart	2.2

Spuitlijm EPDM

Spuitlijm EPDM is een handige tool bij verwerking van loodvervanger EPDM. Het is speciaal ontwikkeld voor de verkleving van loodvervanger EPDM of traditioneel EPDM-folie op (droge) verticale en horizontale ondergronden van bijvoorbeeld hout, bitumen, steenachtige materialen of gecacheerde isolatieplaten. Spuitlijm EPDM is een contactlijm die tweezijdig dient te worden aangebracht. Afhankelijk van de vlakheid van ondergrond en de te verlijmen materialen, bedraagt de lijmopdracht (tweezijdig aangebracht) 0,35 l/m². Per spuitbus kan netto circa 2 m² verlijmd worden.

Artikel-nummer	Inhoud (ml)	Kleur
5420050020	750	geel

Lijm vezelbeton

Twee componentenlijm voor het verlijmen van vezelbetonstoppen in vezelbetonbuis en verlijmen van ABK afwerkstoppen.

Artikel-nummer	Inhoud (kg)	Kleur
5420015010	3	grijs

Primer Pr3 voor butyl & bitumen

Butyl- en Bitumenprimer Pr3 is een sneldrogende, transparant voorstrijkmiddel voor poreuze ondergronden zoals steen, beton e.d. ; de primer is ontwikkeld voor en afgestemd op de kleeflaag van verschillende Hakron Butyl tapes. Verbruik 2-6 m2 per liter. Volg verwerkingsvoorschriften.

Artikel-nummer	Inhoud (l)	Kleur
5075090020	5	transparant

Hechtprimer CP

Hechtprimer CP is een op cementbasis 1-component voorgemengde polymeer gemodificeerde primermortel waar alleen water aan hoeft worden toegevoegd. Wordt gebruikt in combinatie met cementgebonden reparatieproducten en gietmortels. Hechtprimer CP wordt gebruikt om de hechting te verbeteren met betrekking tot betonreparaties en voor anti-carbonisatie en corrosieremming van wapeningsstaal.

Artikel-nummer	Inhoud (kg)
8620070910	8
8620070930	20

RubberElast primer

Primer voor afdichtingsband RubberElast® en SynkoElast®.

Artikel-nummer	Inhoud (l)	Kleur
3410850010	3.79	zwart

3

STORTAFZETTING EN SPARING

Stremstaal 1060 CEMFLEX

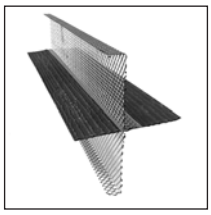

Stremstaal-1060-profielen worden ingezet bij stortonderbrekingen in waterdichte vloeren en wanden. Stremstaal 1060 is standaard voorzien van een CEMflex VB waterkeringsplaat 150 x 1,25 mm (uitvoering D ; zie website). Stremstaal-1060 profielen zijn standaard voorzien van een insteekverbinding. Hierdoor is er zonder lassen snel een waterdichte koppeling te maken tussen meerdere profielen. De stremstaaldelen zijn vlak uitgevoerd. De benodigde koppelclips worden standaard meegeleverd. De standaardlengte is 2250 mm en breedtes van 100 t/m 500 mm. Afwijkende afmetingen en hoekelementen zijn op aanvraag leverbaar.

Artikel-nummer	Lengte (mm)	Breedte (mm)	Dikte (mm)	b (mm)	Vorm
1810220120	2250	120	1.25	120	
1810220150	2250	150	1.25	150	
1810220160	2250	160	1.25	160	
1810220180	2250	180	1.25	180	
1810220200	2250	200	1.25	200	
1810220010	2250		1.25		Breedte volgens specificatie

Stremstaal 1050 stortonderbreking

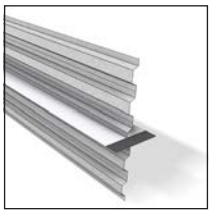

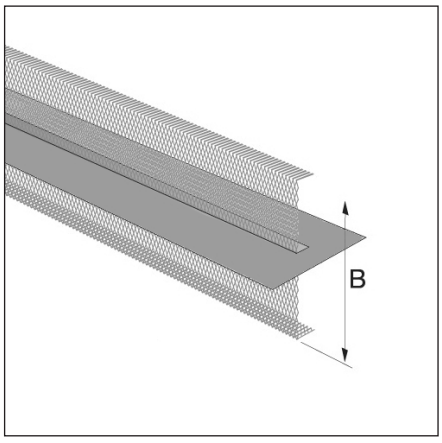

Stremstaal 1050 profielen worden ingezet bij stortonderbrekingen in waterdichte vloeren en wanden. Stremstaal 1050 is standaard voorzien van een onverzinkte waterkeringsplaat 200 x 1,5 mm en een insteekverbinding met bentoniet zwelstrook (uitvoering D ; zie website). Hierdoor is er zonder lassen snel een waterdichte koppeling te maken tussen meerdere profielen. De hiervoor benodigde koppelclips dienen los besteld worden. De standaard lengte is 2250 mm. Breedten tot 300 mm zijn de stremstaal-delen vlak uitgevoerd. Bij alle grotere maten is het stremstaal trapeziumvormig geprofileerd. Stremstaal 1050 is leverbaar in breedtes tussen 100 en 960 mm. Afwijkende vormen en hoekelementen zijn op aanvraag leverbaar.

Artikel-nummer	Lengte (mm)	Breedte (mm)	Dikte (mm)	b (mm)
1810140160	2250	160	1	160
1810140180	2250	180	1	180
1810140200	2250	200	1	200

Stremstaal montage beugel

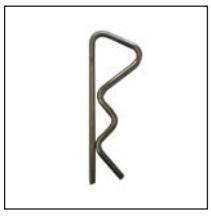

Stremstaal 1050 / 1060 montage beugel voor het koppelen van twee elementen.

Artikel-nummer	Vorm
1810140030	Montage beugel stremstaal

CEMflex A stortonderbreking

De CEMflex A is een waterdichte stortnaadonderbreking die eenvoudig aan te passen is aan de breedte van de betonwand of vloer. Middels de effectieve, actieve gepatenteerde coating langs beide zijden van de plaat wordt een waterdichte aansluiting gegarandeerd ter plaatse van de stortnaadonderbreking. De hechting tussen de speciale coating en het beton voorkomt elke waterindringing langs de constructievoeg. Naast de extreem goede hechting tussen de gecoate stalen plaat met het omliggende beton, zorgt de actieve CEMflex coating, wanneer het reageert met alkalisch water, voor de vorming van calciumhydroxide; dit ondersteunt het natuurlijke zelfherstellende proces van beton. Er zijn twee plaat afmetingen: Cemflex A-10 en A-15. Door twee platen te combineren zijn breedten (tussen de wapening) van 101 mm tot 244 mm samen te stellen. De twee platen worden met behulp van een speciale spieverbinding op de gewenste breedte gefixeerd.

Artikel-nummer	Lengte (mm)	Breedte (mm)	Dikte (mm)	b (mm)
1810230090	2000	90	0.75	90
1810230140	2000	140	0.75	140

Ribbenstrek

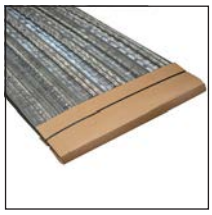

Dun strekmetaal uit sendzimir-plaat met een ribhoogte 10 mm voor het maken van een ruwe stortonderbreking. Strekmetaal dient om de 150 mm (afhankelijk van betondruk) te worden ondersteund. Aandachtspunt: dit materiaal is zeer scherp; draag bij verwerking beschermende kleding en handschoenen.

Artikel-nummer	Lengte (mm)	Breedte (mm)	Dikte (mm)	b (mm)
1810602020	2000	200	0.3	200
1810602030	2000	300	0.3	300
1810602040	2000	400	0.3	400
1810602060	2000	600	0.3	600

Stremstaal 1000 stortonderbreking

Stremstaal 1000 wordt ingezet bij stortonderbrekingen in vloeren en wanden. Snel en eenvoudig te monteren en door de trapeziumvormige profilering volgens Eurocode 2 (vanaf b = 160 mm) vormvast, waardoor het relatief weinig ondersteuning nodig heeft. Standaardlengten eenvoudig door middel van een kleine overlap te koppelen tot elke gewenste lengte. Leverbaar in breedtes tussen 100 en 1200 mm. Voldoet aan EC2; ruwheidsfactor c = 0,5 / wrijvingsfactor μ= 0,9

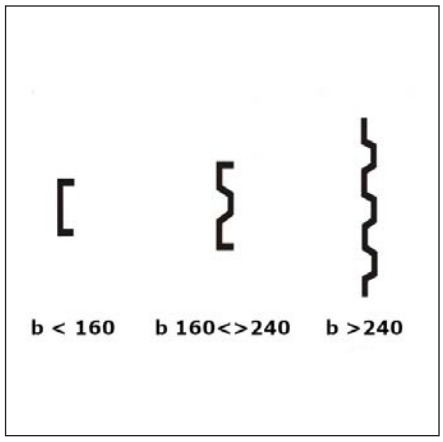

Artikel-nummer	Lengte (mm)	Breedte (mm)	Dikte (mm)	b (mm)	Vorm
1810100100	2250	100	1	100	
1810100110	2250	110	1	110	
1810100120	2250	120	1	120	
1810100140	2250	140	1	140	
1810100150	2250	150	1	150	
1810100160	2250	160	1	160	
1810100180	2250	180	1	180	
1810100200	2250	200	1	200	
1810100220	2250	220	1	220	
1810100230	2250	230	1	230	
1810100240	2250	240	1	240	
1810100250	2250	250	1	250	
1810110260	2250	260	1.5	260	
1810110280	2250	280	1.5	280	
1810110300	2250	300	1.5	300	
1810110500	2250	500	1.5	500	
1810111200	2250	1200	1.5	1200	
1810100010	2250				Breedte volgens specificatie

Stremstaal fijnmazige stortonderbreking

Stremstaal fijnmazig voor zelfverdichtend beton. Fijnmazig stremstaal wordt standaard geleverd als vlakke platen van 1000 x 2000 mm. Andere dikten en plaatafmetingen op aanvraag leverbaar.

Artikel-nummer	Lengte (mm)	Breedte (mm)	Dikte (mm)	b (mm)	Vorm
1810701007	2000	1000	0.8	1000	fijnmazig 75%
1810701006	2000	1000	0.8	1000	fijnmazig 62%
1810701000					lengte, breedte en dikte volgens specificatie

Stremstaal 1220 stortonderbreking

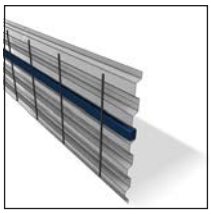

Stremstaal 1220 profielen worden ingezet bij stortonderbrekingen in waterdichte vloeren en wanden. Stremstaal 1220 is voorzien van een bentoniet zwelband (zonder zwelvertraging). Deze bentoniet zwelband wordt door middel van een gaasprofiel strak opgesloten in de profilering van het Stremstaal. De zwelband sluit hierdoor altijd goed aan op het te storten beton en bevindt zich in het midden van de betonconstructie. Het Stremstaal 1220 profiel laat zich eenvoudig koppelen door middel van een kleine overlap. Hierbij stuiten de zwelbanden tegen elkaar, waardoor deze een doorgaande zwelband vormen. Standaard zijn deze profielen 2250 mm lang. Op verzoek zijn er passtukken of afwijkende lengten te produceren.

Artikel-nummer	Lengte (mm)	Dikte (mm)	Vorm
1810250010	2250	1	Hoogte volgens specificatie
1810250020		1	Hoogte en lengte volgens specificatie

Stremstaal 2000

Stremstaal 2000 wordt ingezet bij stortonderbrekingen in vloeren. Stremstaal 2000 bestaat uit een zelfdragend frame van wapeningsstaal met een trapeziumvormig geprofileerde plaat uit fijnmazig onverzinkt strekmetaal. Door het zelfdragende frame hoeft dit profiel enkel op de juiste plaats gefixeerd te worden aan de boven- en onderwapening. Het frame neemt de betondruk tijdens het storten op en de fixatie aan de wapening voorkomt verschuiving van het element. Bij een vloerdikte boven de 900 mm dienen aanvullend diagonale trekstaven of drukstaven te worden aangebracht. De standaardlengten laten zich eenvoudig door middel van een kleine overlap koppelen. Standaard zijn alle profielen 2250 mm lang.

Artikel-nummer	Dikte (mm)	Vorm
1810300020	1	Hoogte en lengte volgens specificatie

Stremstaal 2020 stortonderbreking

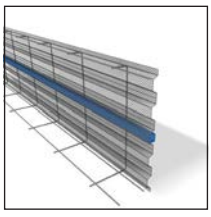

Stremstaal 2020 profielen worden bij vloeren ingezet waarbij de stortonderbrekingen waterdicht moet zijn. Stremstaal 2020 is een variant op Stremstaal 2000 met toevoeging van de Bentoniet zwelband (20 x 25 mm zonder zwelvertraging). Dit zwelband wordt door middel van een gaasprofiel strak opgesloten in de profilering van het Stremstaal. De zwelband sluit hierdoor altijd goed aan op het te storten beton en bevindt zich in het midden van de betonconstructie. Standaard zijn de profielen 2250 mm lang. Op verzoek zijn er passtukken of afwijkende lengten te produceren.

Artikel-nummer	Lengte (mm)	Dikte (mm)	Vorm
1810350010	2250	1	Hoogte volgens specificatie
1810350020		1	Hoogte en lengte volgens specificatie

AFI element

Het AFI is een tweedelig stortonderbrekingselement voor vloeren. Toepassing bij waterdichte aansluitingen waar een binnenliggend voegenband of kimblik (op rol) is voorgeschreven. Het AFI-element biedt een maatvaste en eenvoudig te monteren oplossing. Het AFI-element bestaat uit twee delen waartussen het voegenband of kimblik wordt opgesloten, waardoor deze niet meer kan verschuiven. Bij bestelling dient u de breedtemaat (v) van de voegenband op te geven. In de standaard uitvoering is de v-maat passend voor een voegenband tot een breedte van maximaal 320 mm. De elementen zijn eenvoudig met de kopse kanten te koppelen. Afhankelijk van de hoogte worden de elementen aan de bovenzijde voorzien van een fixatieframe en extra trek-druksteunen. Hierdoor is het element zelfdragend. Standaard is het AFI- element 2250 mm lang.

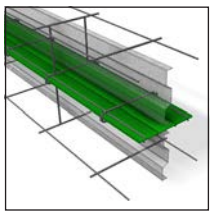

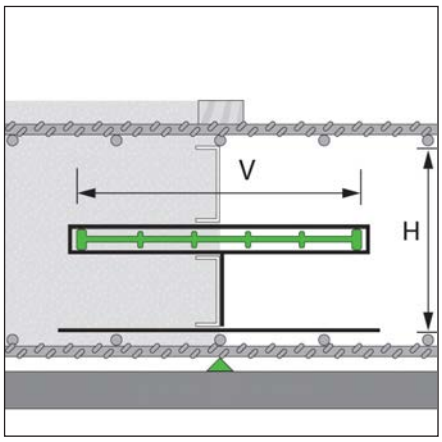

Artikel-nummer	Lengte (mm)	Dikte (mm)	v	Vorm
1810400010	2250	1	320	Hoogte volgens specificatie
1810400020		1	320	Hoogte en lengte volgens specificatie

WFI element

Het WFI is een tweedelig stortonderbrekingselement voor wanden. Voor aanvullende informatie zie AFI element

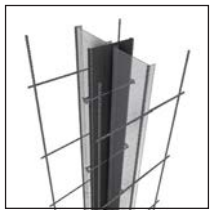

Artikel-nummer	Lengte (mm)	Dikte (mm)	v	Vorm
1810450010	2250	1	320	Hoogte volgens specificatie
1810450020		1	320	Hoogte en lengte volgens specificatie

DFA-element

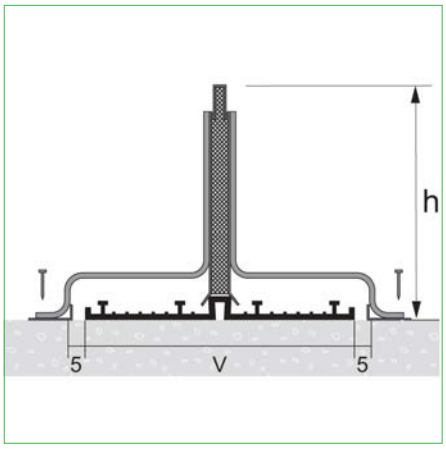

De DFA verloren dilatatiebekisting voor buitenliggende-dilatatie voegenbanden.

De DFA-elementen worden ingezet bij vloerdilatataties die waterdicht worden gemaakt door middel van buitenliggend dilatatievoegenband (bijv. Buliflex AD). Het DFA-element is aan beide zijden opgebouwd uit gezet plaatstaal met aangelaste poten waartussen de voegenband geplaatst wordt. De vorm en afmetingen van de poten zijn afhankelijk van de maat voegenband en de vloerhoogte.

Na het uitrollen en positioneren van de voegenband wordt het DFA-element in zijn geheel over de voegenband geplaatst en naast de voegenband aan de werkvloer vastgezet. Hiermee is het element en de voegenband tegen verschuiven gefixeerd.

Door toepassing van het DFA-element kunnen beide delen van een gedilateerde vloer in één keer gestort worden.

De standaard uitvoering is voorzien van een uitneembare metalen voeglijst type T2. Het DFA-element is ook leverbaar als type T4. Type T4 is geschikt voor gebruik in combinatie met hoeklijnen. Op aanvraag type T3 leverbaar.

Om de elementen in de lengte te koppelen zijn er aan één zijde verbindingsstrippen aangebracht. Hoeken of andere verbindingen zijn volgens specificatie leverbaar. De DFA-elementen zijn ook leverbaar met vooraf gemaakte sparingen voor de dwarskrachtdeuvels.

Het DFA systeem is te gebruiken in combinatie met de Hakron buitenliggende voegenbanden, Hakron deuvelsystemen en hoeklijnen.
Bij de standaard DFA uitvoering is de v-maat passend tot een voegenbandbreedte van maximaal 320 mm. Indien de toegepaste voegenband breder is dan 320 mm dien je dit specifiek bij je bestelling op te geven.

Aandachtspunt:
voegenbanden, deuvels en/of hoeklijnen dienen separaat besteld te worden.

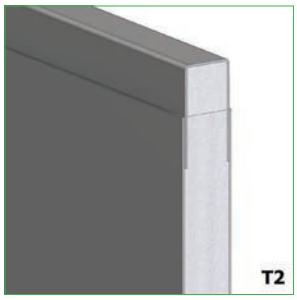

DFI-element

DFI verloren dilatatiebekisting bij toepassing van binnenliggende dilatatie voegenbanden. DFI wordt ingezet bij vloerdilataties die waterdicht worden gemaakt door middel van binnenliggende dilatatievoegenband (bijv. Elaflex D). Het DFI-element bestaat uit twee op elkaar gestapelde delen. Beide delen zijn opgebouwd uit gezet staalplaat met verstijvingsribben en een aangelast frame waartussen de voegenband opgesloten wordt. De in te storten slabben van de voegenband liggen hierbij in een hoek van 15 graden, waardoor insluiting van lucht tijdens het storten voorkomen wordt. De dilatatievoeg bestaat standaard uit 20 mm polystyreen (afwijkende voegbreedte op aanvraag).

Het DFI-element is zelfdragend. Het element hoeft dus enkel tegen verschuiven te worden vastgenageld op de werkvloer en de separate boven- en onderkant dienen met elkaar gekoppeld te worden d.m.v. vlechtdraad. Door toepassing van het DFI-element kunnen beide delen van een gedilateerde vloer in één keer gestort worden.

De standaardlengte van een DFI-element is 2250 mm. Om de elementen in de lengte te koppelen zijn er aan één zijde verbindingsstrippen aangebracht. Hoeken, kruisstukken, hoekafbuigingen of andere verbindingen zijn volgens specificatie leverbaar.

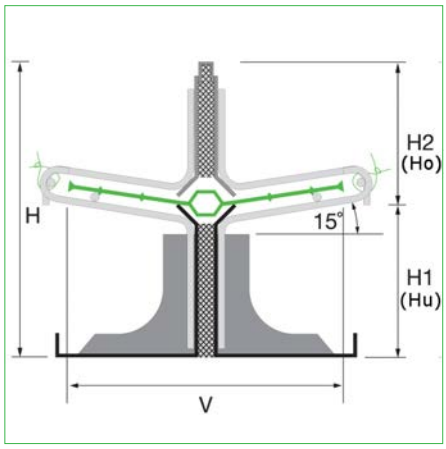

De standaard uitvoering is voorzien van een uitneembare metalen voeglijst type T2. Ook is het DFI-element als type T4 leverbaar. Type T4 is geschikt voor gebruik in combinatie met hoeklijnen. Op aanvraag type T3 leverbaar.
Het DFI systeem is te gebruiken in combinatie met de Hakron binnenliggende voegenbanden, met geïntegreerde Hakron dwarskrachtdeuvels en/of hoeklijnen.

Maatvoering en uitvoering in overleg.

Aandachtspunt:
Voegenbanden, deuvels en/of hoeklijnen dienen separaat besteld te worden. Om inbouwproblemen te voorkomen is goede afstemming met constructeur en vlechter vóór de aanvang van het vlechtwerk noodzakelijk.

DFA element

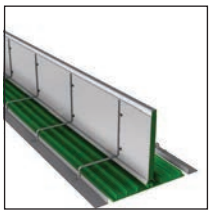

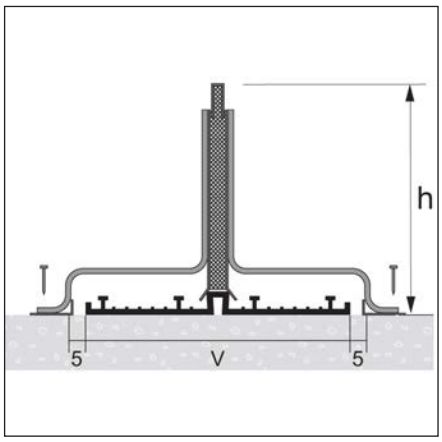

De DFA verloren dilatatiebekisting voor buitenliggende-dilatatie voegenbanden. De DFA-elementen worden ingezet bij vloerdilatataties die waterdicht worden gemaakt door middel van buitenliggend dilatatievoegenband. Het DFA-element is aan beide zijden opgebouwd uit gezet plaatstaal met aangelaste poten waartussen de voegenband geplaatst wordt. Bij de standaard DFA uitvoering is de v-maat passend tot een voegenband-breedte van maximaal 320 mm. Om de elementen in de lengte te koppelen zijn er aan één zijde verbindingsstrippen aangebracht. Hoeken of andere verbindingen zijn volgens specificatie leverbaar. De DFA-elementen zijn ook leverbaar met voorgemonteerde dwarskrachtdeuvels. De standaard uitvoering is voorzien van een uitneembare metalen voeglijst type T2. Zie voor toelichting en andere varianten de informatie op de website.

Artikel-nummer	Lengte (mm)	Vorm
1820230010	2250	Breedte x hoogte volgens specificatie
1820230020		Lengte x breedte x hoogte volgens specificatie

DFA hoekelement

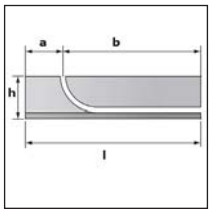

Afbuigelement voor de DFA verloren dilatatiebekisting voor buitenliggende-dilatatie voegenbanden. Deze worden toegepast daar waar de dilatatievoegenband wordt omgezet naar de wand. Bij de standaard DFA uitvoering is de v-maat passend tot een voegenband-breedte van maximaal 320 mm. Om de elementen in de lengte te koppelen zijn er aan één zijde verbindingsstrippen aangebracht. De standaard DFA uitvoering is voorzien van een uitneembare metalen voeglijst type T2. Zie voor toelichting en andere varianten de informatie op de website.

Artikel-nummer	Vorm
1820230030	Maatvoering volgens specificatie

DFI element

DFI verloren dilatatiebekisting wordt ingezet bij vloerdilataties die waterdicht worden gemaakt door middel van binnenliggende dilatatievoegenband. Het DFI-element bestaat uit twee op elkaar gestapelde delen. Beide delen zijn opgebouwd uit gezet staalplaat met verstijvingsribben en een aangelast frame waartussen de voegenband opgesloten wordt. De in te storten slabben van de voegenband liggen hierbij in een hoek van 15 graden, waardoor insluiting van lucht tijdens het storten voorkomen wordt. De dilatatievoeg bestaat standaard uit 20 mm polystyreen. Het DFI-element is zelfdragend. Het element hoeft dus enkel tegen verschuiven te worden vastgenageld op de werkvloer. De standaardlengte van een DFI-element is 2250 mm. Om de elementen in de lengte te koppelen zijn er aan één zijde verbindingsstrippen aangebracht. De standaard uitvoering is voorzien van een uitneembare metalen voeglijst type T2. Bij de standaard DFI uitvoering is de v-maat passend tot een voegenband-breedte van maximaal 320 mm. Zie voor toelichting en andere varianten de informatie op de website.

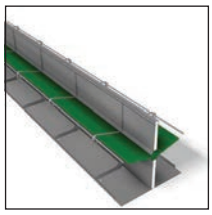

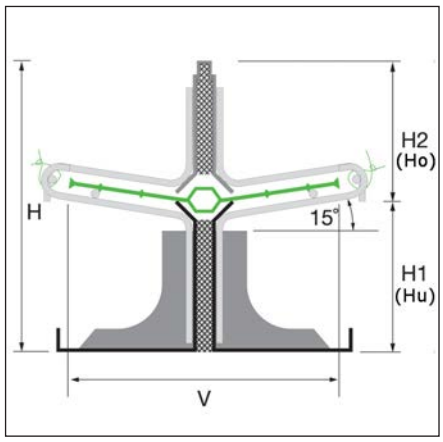

Artikel-nummer	Lengte (mm)	Vorm
1820250010	2250	Breedte x hoogte volgens specificatie
1820250020		Lengte x breedte x hoogte volgend specificatie

DFI hoekelement

Afbuigelement voor de DFI verloren dilatatiebekisting voor binnenliggende-dilatatie voegenbanden. Deze worden toegepast daar waar de dilatatievoegenband wordt omgezet naar de wand. Bij de standaard DFI uitvoering is de v-maat passend tot een voegenband-breedte van maximaal 320 mm. Indien de toegepaste voegenband breder is dan 320 mm is het van belang dit specifiek bij je bestelling op te geven.

Artikel-nummer	Vorm
1820250030	Maatvoering volgens specificatie

DFI wandelement

Deze DFI-elementen worden ingezet bij wanddilataties die waterdicht worden gemaakt door middel van binnenliggende dilatatie-voegenband. Er zijn uitvoeringen leverbaar voor zowel insitu-beton als prefab holle-wand. Zie voor toelichting en andere varianten de informatie op de website.

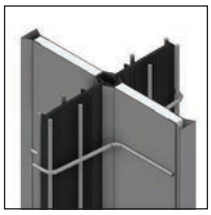

Artikel-nummer	Vorm
1820250060	Maatvoering volgens specificatie

Hoeklijn

Thermisch verzinkte hoeklijn 50x50 met aangelaste verankering ten behoeve van versteviging van vloerranden. Ook toepasbaar bij DFI-, DFA-, en RT-elementen. Standaard geleverd zonder gaten in lengte 3 meter. Op aanvraag leverbaar met ronde of slobgaten.

Artikel-nummer	Lengte (mm)	Breedte (mm)
1820900010	3000	50

RT element

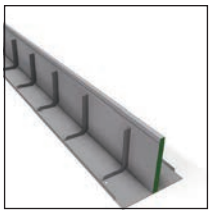

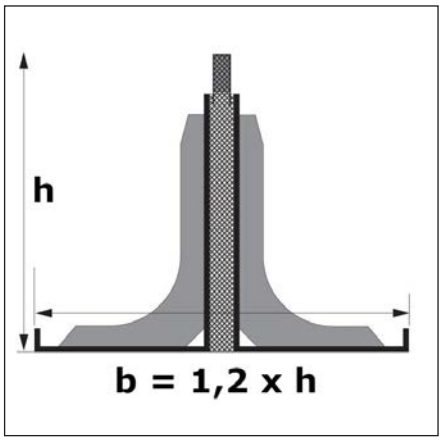

De RT verloren dilatatiebekisting wordt ingezet bij het maken van een dilatatie in een vloerveld. Het RT-element is aan beide zijden opgebouwd uit gezet plaatstaal met verstijvingsribben en daartussen een dilatatievoeg uit 20 mm polystyreen (afwijkende voegbreedte op aanvraag). Hierdoor is het RT-element zelfdragend tot een hoogte van 500 mm. Het RT-element hoeft dus enkel tegen verschuiven te worden gefixeerd op de werkvloer. De standaarduitvoering van de RT-elementen is T2; lengte 2250 mm. Om de elementen in de lengte te koppelen zijn er aan één zijde verbindingsstrippen aangebracht. Voor hoekverbindingen zijn speciale elementen leverbaar met haakse koppelstrips. Het RT-element is ook leverbaar met geïntegreerde dwarskrachtdeuvels. Zie voor toelichting en andere varianten de informatie op de website.

Artikel-nummer	Lengte (mm)	Vorm
1820100010	2250	Breedte x hoogte volgens specificatie
1820100020		Lengte x breedte x hoogte volgens specificatie

RTL element

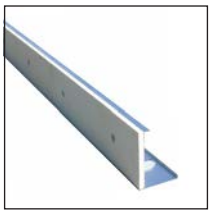

De RTL verloren dilatatiebekisting wordt ingezet bij het maken van een dilatatie in een vloerveld. Het RTL-element is aan één zijde opgebouwd uit gezet plaatstaal met verstijvingsribben. Hierop is een 20 mm dikke polystyreenplaat gemonteerd. Het RTL-element wordt toegepast bij vloeren die in twee fasen gestort worden. Hiermee is het RTL-element zelfdragend tot een hoogte van 500 mm. Het RTL-element hoeft dus enkel tegen verschuiven te worden gefixeerd op de werkvloer. De standaardlengte van de RTL-elementen is 2250 mm. Voor hoekverbindingen zijn speciale elementen leverbaar met haakse koppelstrips. Het RTL-element is ook leverbaar met geïntegreerde dwarskrachtdeuvels. Aandachtspunt: de standaard uitvoering (met omgezette plaat aan bovenzijde) is niet geschikt voor monolitisch afgewerkte vloeren. Zie voor toelichting en andere varianten de informatie op de website.

Artikel-nummer	Lengte (mm)	Vorm
1820200010	2250	Breedte x hoogte volgens specificatie
1820200020		Lengte x breedte x hoogte volgens opgave

Dila Foam TA 33 plaatmateriaal

Dila Foam TA 33 wordt ook toegepast als voegvulling ter plaatse van dilatatievoegen bij het aanbrengen van een verloren bekisting in bruggen- en wegenbouw, waarbij de gehele voeg tussen de beide moten wordt voorzien van Dila Foam TA 33. Dila Foam TA 33 is een fijncellig, natuurkundig vertakt polyethyleen schuim met een zeer fijne en gelijkmatige celstructuur (densiteit van 33 kg/m3). De standaard plaatafmeting is 2000 x 1000 mm en de standaarddikten zijn 5, 10, 20, 25, 30 of 40 mm. Op aanvraag leverbaar in diverse andere dikten, oplopend met 5 mm. Dila Foam TA 33 is ook leverbaar in stroken of naar wens in projectmatig vormen (bijvoorbeeld rond) en in twee brandvertragende varianten.

Artikel-nummer	Lengte (mm)	Breedte (mm)	Dikte (mm)	Vorm
1830110005	2000	1000	5	geslotencellig schuim
1830110010	2000	1000	10	geslotencellig schuim
1830110020	2000	1000	20	geslotencellig schuim
1830110025	2000	1000	25	geslotencellig schuim
1830110030	2000	1000	30	geslotencellig schuim
1830110040	2000	1000	40	geslotencellig schuim

Sirex Cascoschuim platen

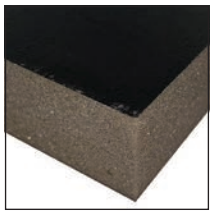

SIREX ® Cascoschuim is speciaal ontwikkeld voor het akoestisch en thermisch ontkoppelen van prefab betonelementen in de woning-, appartementen- en utiliteitsbouw. Dit Cascoschuim is opgebouwd uit een kern van een soepel polyurethaanschuim, die aan beide zijdne is voorzien van een gesloten PE-folie. Afhankelijk van de casco spouwbreedte is het Cascoschuim leverbaar in diverse dikten. Het wordt geleverd in gemakkelijk te verwerken stroken.

Artikel-nummer	Lengte (mm)	Breedte (mm)	Dikte (mm)
1830304025	2000	250	40
1830304040	2000	400	40

Sirex EV30 plaatmateriaal

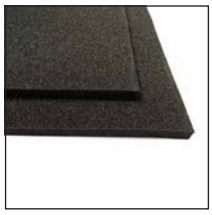

Sirex EV30 is een gesloten-cellig cross-linked PE-schuim met EVA copolymeer en heeft een densiteit van 30 kg/m3. Daarnaast is het materiaal taaier en veerkrachtiger dan Plastazote® schuimen en in meerdere kleuren verkrijgbaar. Naast de onderstaande standaard formaten zijn platen op gewenste dikte en vorm leverbaar door middel van splitten, lamineren, snijden, stansen, frezen, waterjetten, laseren, buttwelden, zelfklevend maken en thermovormen. (basisblok is 30 x 1000 x 2000)

Artikel-nummer	Lengte (mm)	Breedte (mm)	Dikte (mm)
1830250005	2000	1000	5
1830250010	2000	1000	10
1830250015	2000	1000	15
1830250020	2000	1000	20

Rolsparing deling 50 mm

Met Rolsparingen zijn snel en eenvoudig uitsparingen in betonvloeren te maken. Dit sparingsmetaal wordt geleverd op rollen van 10 meter. De Rolsparingen zijn ook geschikt als paal opstortingen. De perforatie zit om de 50 mm, waardoor er op elke veelvoud van 50 mm snel een vierkante of rechthoekige sparing te vouwen is (bijvoorbeeld: 150 x 150 mm, 200 x 300 mm, 250 x 250 mm). Altijd een overlap van tenminste 50 mm maken. In hoogte 140 t/m 300 mm met schoepenprofilering geleverd.

Artikel-nummer	Lengte (mm)	Hoogte (mm)	Vorm
2220100140	10000	140	Schoepenprofilering
2220100160	10000	160	Schoepenprofilering
2220100180	10000	180	Schoepenprofilering
2220100200	10000	200	Schoepenprofilering
2220100220	10000	220	Schoepenprofilering
2220100240	10000	240	Schoepenprofilering
2220100260	10000	260	Schoepenprofilering
2220100280	10000	280	Schoepenprofilering
2220100300	10000	300	Schoepenprofilering
2220100250	10000	250	Schoepenprofilering

Vouwsparing

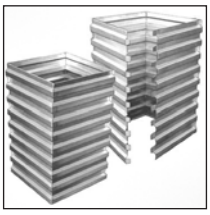

Vouwsparing in vlakke platen (zelf vouwen). Standaard worden deze als losse platen vlak aangeleverd; ingekeept op de bestelde maatvoering. Hierdoor zijn deze in enkele minuten uit te vouwen tot een stabiele sparingsbox. Gunstig in de transportkosten. Ook leverbaar als Vouwsparing prefab voorgemonteerd (compleet met of zonder bodem). Deze vouwsparingen worden volgens de door u gewenste maatvoeringen als prefab gevouwen en gelaste, gebruiksklare uitsparingen aangeleverd. Dit bespaart je arbeidskosten op de bouwplaats. Prefab-vouwsparing zijn zowel met als zonder bodem leverbaar. Door de trapeziumvormige profilering (volgens EC 2) ontstaat er een goede verbinding tussen de twee betondelen.

Artikel-nummer	Dikte (mm)	Vorm
2220200110	1	uitvoering volgens specificatie

Corner profiel

Stabiele hoekverbinding voor repeterende sparingen. Het demonteren van de sparing gebeurt zonder materiaalverlies (van binnenuit), waardoor één sparing talloze malen inzetbaar is. De Corner lijsten bestaan uit een binnen- en buitenlijst. De (kunststof) bouten en (stalen) vleugelmoeren dienen separaat besteld worden. Ter bescherming van de kopse zijde wordt het gebruik van afdekkappen aangeraden. De Corner lijsten zijn eenvoudig op elke gewenste maat af te korten. De Corner kunststof is arbeids- en materiaal besparend. Per meter zijn er 8 bouten en vleugelmoeren nodig.

Artikel-nummer	Lengte (mm)	Vorm
2230100025	2000	Binnen- en buitenlijst

Corner afdekkap

Stabiele hoekverbinding voor repeterende sparingen. Het demonteren van de sparing gebeurt zonder materiaalverlies (van binnenuit), waardoor één sparing talloze malen inzetbaar is. De Corner lijsten bestaan uit een binnen- en buitenlijst. De (kunststof) bouten en (stalen) vleugelmoeren dienen separaat besteld worden. Ter bescherming van de kopse zijde wordt het gebruik van afdekkappen aangeraden. De Corner lijsten zijn eenvoudig op elke gewenste maat af te korten. De Corner kunststof is arbeids- en materiaal besparend. Per meter zijn er 8 bouten en vleugelmoeren nodig.

Artikel-nummer	Aantal per zak	Vorm
2230100020	100	afdekkap

Corner hamerkopbout en vleugelmoer

Kunststof hamerkopbout en stalen vleugelmoer voor de Corner kunststof. Per meter Corner zijn er 8 bouten en vleugelmoeren nodig.

Artikel-nummer	Aantal per zak	Vorm
2230100015	100	vleugelmoer
2230100010	100	hamerkopbout

Krabs 50 sparingbuis

Gladde kunststof buis inwendig 50 mm / uitwendig 54 mm voor het maken van sparingen.

Artikel-nummer	Lengte (mm)	Dikte (mm)
2230201015	2000	2

Krabs 50 sparingvoet

Krabs voet voor het maken van een sparing rond 50 mm in een vloer of balk. (met kunststof buis 50/54)

Artikel-nummer	Vorm
2230201010	voor het creëren van een sparing Ø50 mm

Sparingsbuis Drossbach standaard maten

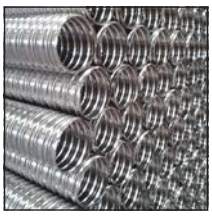

Uit blik gewikkelde sparingsbuis met dubbele rib. Deze sparingsbuizen zijn leverbaar vanaf 33 mm tot 125 mm inwendige diameter (tolerantie -0 mm / +0,5 mm) Standaardlengte is 3000 mm. Materiaaldikte van de sparingsbuis: 0,20 mm bij Ø 33 t/m Ø 63 en 0,26 mm bij Ø 65 t/m 125 mm. Zie voor andere standaardmaten of afwijkende lengten onze website.

Artikel-nummer	Lengte (mm)	Ø binnen (mm)	Ø buiten (mm)
2210300051	3000	51	56
2210300063	3000	63	69
2210300080	3000	80	86

Sparingsbuis vulslang

Flexibele vulslang Ø36 inwendig. Past op de kunststof vuldoppen voor sparingsbuizen.

Artikel-nummer	Lengte (mm)	Ø binnen (mm)	Ø buiten (mm)
2210209036	25000	36	42

Sparingsbuis vuldop voor slang inw. Ø 36

Kunststof vuldoppen voor sparingsbuizen waarop een flexibele kunststof vulslang Ø36 mm is aan te sluiten. De netto-lengte van de sparingsbuis kan hiermee worden beperkt tot ruim de verankeringslengte van de aan te gieten wapening. Voor een aantal maten is deze vuldop samengesteld uit een afsluit dop met een vul tule (wijkt af van de afbeelding). Zie voor andere standaardmaten of afwijkende lengten onze website.

Artikel-nummer	Ø buiten (mm)	Sparings-buis
2210200051	51	Ø 51 / 56
2210200063	63	Ø 63 / 69
2210200080	80	Ø 85 / 91

Sparingsbuis montagering KO10

Montagering voorzien van KO10 draad voor montage van sparingsbuizen (Drossbach) op de bekisting. Zie voor andere standaardmaten of afwijkende lengten onze website.

Artikel-nummer	Ø buiten (mm)	Sparings-buis
2210600051	51	Ø 51 / 56
2210600063	63	Ø 63 / 69
2210600080	80	Ø 80 / 86

Sparingsbuis afsluitdop

Afsluitdop voor onze gewikkelde sparingsbuis (Drossbach). Deze kunststof afsluitdoppen zijn enigszins taps waarmee de tolerantie van de sparingsbuis wordt opgevangen. Zie voor andere standaardmaten of afwijkende lengten onze website.

Artikel-nummer	Ø buiten (mm)	Sparings-buis
2210150051	51	Ø 51 / 56
2210150063	63	Ø 63 / 69
2210150080	80	Ø 80 / 86

4

CENTERSYSTEMEN

B15 centerpen laseind

B15 laseind lang onverzinkt. Lengte tussen 100 en 250 mm. De laseinden hebben mogelijk een walseind met onvolledig draad. Dit walseind mag alleen aan de laszijde gebruikt worden. Aandachtspunt: voor een volledige trekbelasting (90kN) dient de overlap laslengte minimaal 180 mm te zijn.

Artikel-nummer	Draad type	Belastbaar max. kN	a (mm)	b (mm)	c (mm)
2610000010	B15	90	17	15	10
2610000020	B15	90	17	15	10

Centerpen - standaard maten - OV

Centerpennen in onverzinkte uitvoering. Centerpennen B15 zijn voorzien van een Allgemeine bauaufsichtliche Zulassung (DIBt). Voor overige (afwijkende) lengten scan de QR-Code naast de afbeelding.

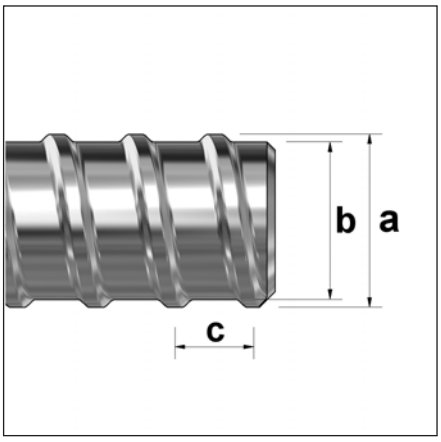

Artikel-nummer	Lengte (mm)	Draad type	Belastbaar max. kN	a (mm)	b (mm)	c (mm)
2610000150	150	B15	90	17	15	10
2610000200	200	B15	90	17	15	10
2610000250	250	B15	90	17	15	10
2610000300	300	B15	90	17	15	10
2610000500	500	B15	90	17	15	10
2610000750	750	B15	90	17	15	10
2610001000	1000	B15	90	17	15	10
2610001250	1250	B15	90	17	15	10
2610001500	1500	B15	90	17	15	10
2610002000	2000	B15	90	17	15	10
2610003000	3000	B15	90	17	15	10
2610006000	6000	B15	90	17	15	10
2610191500	1500	B20	150	22	20	10
2610193000	3000	B20	150	22	20	10
2610196000	6000	B20	150	22	20	10
2610276000	6000	B23	150	23	20.2	8
2610396000	6000	B26	240	30	26.5	13
2610496000	6000	B30	245	29.3	25.7	8
2610643000	3000	KO10	15	9.6	8.2	4
2610653000	3000	KO16	45	15.2	11.8	8
2610656000	6000	KO16	45	15.2	11.8	8

Centerpen - standaard maten - EV

Centerpennen in elektrolytisch verzinkte uitvoering. Centerpennen B15 zijn voorzien van een Allgemeine bauaufsichtliche Zulassung (DIBt). Zie voor afwijkende lengten onze website.

Artikel-nummer	Lengte (mm)	Draad type	Belastbaar max. kN	a (mm)	b (mm)	c (mm)
2610100500	500	B15	90	17	15	10
2610100600	600	B15	90	17	15	10
2610101000	1000	B15	90	17	15	10
2610101250	1250	B15	90	17	15	10
2610101500	1500	B15	90	17	15	10
2610106000	6000	B15	90	17	15	10
2610216000	6000	B20	150	22	20	10
2610316000	6000	B23	150	23	20.2	8
2610416000	6000	B26	240	30	26.5	13
2610516000	6000	B30	245	29.3	25.7	8

Uni 15+ EV standaard maten

Uni 15+ centerpennen in elektrolytisch verzinkte uitvoering. Uni 15+ is een warmgewalste centerpen met twee afgeplatte zijden. De 'plus' uitvoering is lasbaar. (kwaliteit ST 900/1100 FA)

Artikel-nummer	Lengte (mm)	Draad type	Belastbaar max. kN	a (mm)	b (mm)	c (mm)
2610710500	500	B15	90	17	15	10
2610710750	750	B15	90	17	15	10
2610711000	1000	B15	90	17	15	10
2610711200	1200	B15	90	17	15	10
2610712000	2000	B15	90	17	15	10
2610713000	3000	B15	90	17	15	10
2610716000	6000	B15	90	17	15	10

Uni + OV standaard maten

Uni + centerpennen in onverzinkte uitvoering. Uni + is een warmgewalste centerpen met twee afgeplatte zijden. De 'plus' uitvoering is lasbaar.

Artikel-nummer	Lengte (mm)	Draad type	Belastbaar max. kN	a (mm)	b (mm)	c (mm)
2610796000	6000	B26	280	30	26.5	13

Zeskantmoer - OV

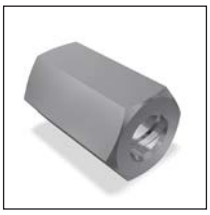

Zeskantmoeren in onverzinkte uitvoering uit staalkwaliteit S355. Op aanvraag zijn andere afmetingen leverbaar. De 'halve' moeren (zonder max. kN waarde) zijn bedoeld om te borgen.

Artikel-nummer	Draad type	Lengte (mm)	Belastbaar max. kN	Systeem	Vorm
2620010025	B15	25	0	B15	zeskant - half
2620010030	B15	30	0	B15	zeskant - half
2620010050	B15	50	90	B15	zeskant
2620010060	B15	60	90	B15	zeskant
2620010070	B15	70	90	B15	zeskant
2620390030	B20	30	0	B20	zeskant - half
2620390060	B20	60	150	B20	zeskant
2620500040	B23	40	0	B23	zeskant - half
2620500060	B23	60	150	B23	zeskant
2620590080	B26	80	240	B26	zeskant
2620680050	B30	50	0	B30	zeskant - half
2620680070	B30	70	240	B30	zeskant

Zeskantmoer - EV

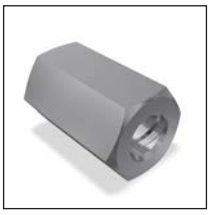

Zeskantmoeren in elektrolytisch verzinkte uitvoering; uit staalkwaliteit S355. Op aanvraag zijn andere afmetingen leverbaar. De 'halve' moeren (zonder max. kN waarde) zijn bedoeld om te borgen.

Artikel-nummer	Draad type	Lengte (mm)	Belastbaar max. kN	Systeem	Vorm
2620011025	B15	25	0	B15	zeskant - half
2620011030	B15	30	0	B15	zeskant - half
2620011050	B15	50	90	B15	zeskant
2620011070	B15	70	90	B15	zeskant
2620501040	B23	40	0	B23	zeskant - half
2620390160	B20	60	150	B20	zeskant
2620591080	B26	80	240	B26	zeskant
2620681050	B30	50	0	B30	zeskant - half

Zeskantmoer KO16

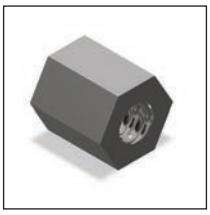

KO16 moeren met ronde trilvaste spoed.

Artikel-nummer	Draad type	Lengte (mm)	Belastbaar max. kN	Systeem	Vorm
2620820015	KO16	15	45	KO16	zeskant
2620820030	KO16	30	45	KO16	zeskant

Zeskantmoer KO10

KO10 moeren met ronde trilvaste spoed.

Artikel-nummer	Draad type	Lengte (mm)	Belastbaar max. kN	Systeem	Vorm
2620740017	KO10	20	15	KO10	zeskant
2620740019	KO10	20	15	KO10	zeskant

Koppelmoer OV

Koppelmoeren uit staalkwaliteit S355 zonder oppervlaktebehandeling voor het verlengen van centerpennen. De koppelmoeren zijn standaard voorzien van een aanslagstift.

Artikel-nummer	Draad type	Lengte (mm)	Belastbaar max. kN	Systeem	Vorm
2620020100	B15	100	90	B15	zeskant
2620020110	B15	100	90	B15	zeskant
2620410110	B20	110	150	B20	zeskant
2620510085	B23	85	150	B23	zeskant
2620600150	B26	150	240	B26	zeskant
2620690105	B30	105	245	B30	zeskant

Koppelmoer EV

Koppelmoeren uit staalkwaliteit S355 - elektrolytisch verzinkt voor het verlengen van centerpennen. De koppelmoeren zijn standaard voorzien van een aanslagstift.

Artikel-nummer	Draad type	Lengte (mm)	Belastbaar max. kN	Systeem	Vorm
2620021100	B15	100	90	B15	zeskant
2620411110	B20	110	150	B20	zeskant
2620511085	B23	85	150	B23	zeskant
2620601150	B26	150	240	B26	zeskant

Vierkantmoer OV

Vierkante aanlasmoer uit staalkwaliteit S355. Lasvoorschriften volgens DIN 18800. (B15 hoeklas A = 4 / B20 hoeklas A = 6)

Artikel-nummer	Draad type	Lengte (mm)	Breedte (mm)	Belastbaar max. kN	Systeem	Vorm
2620040030	B15	30	30	60	B15	vierkant - halve moer
2620040050	B15	50	30	90	B15	vierkant
2620400060	B20	60	40	150	B20	vierkant

Vleugelmoer EV

Verzinkte gietstalen vleugelmoeren. Voor snelle (de)montage.

Artikel-nummer	Draad type	Lengte (mm)	Belastbaar max. kN	Systeem
2620050055	B15	55	90	B15
2620421060	B20	60	150	B20
2620611065	B26	65	240	B26

Plaatvleugelmoer Speedy EV

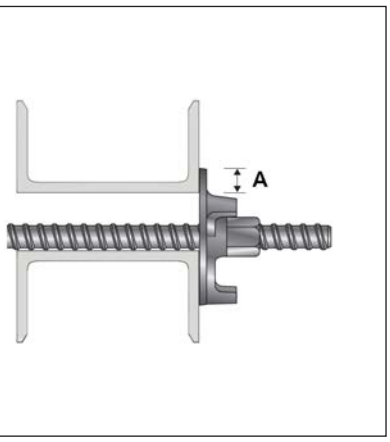

Verzinkte gietstalen plaatvleugelmoeren voor toepassing op stalen gordingen. Minimale vereiste oplegging (A) is 13,5 mm. Andere afmetingen op aanvraag. NB: de getoonde productafbeelding is een voorbeeld, het geleverde product kan afwijken van deze afbeelding.

Artikel-nummer	Draad type	Lengte (mm)	Belastbaar max. kN	Systeem	Vorm
2620060070	B15	54	90	B15	met 3 nokken
2620060110	B15	54	90	B15	met 3 nokken
2620431130	B20	65	150	B20	

Voorspanmoer EV

Met deze voorspanmoeren kunnen “buiken” of onzuivere wandaansluitingen worden voorkomen. Ook te gebruiken voor het op spanning zetten van een rots / betonanker. De voorspanning dient te worden gereduceerd op de maximaal toegestane centerpenbelasting. Download het Montage Informatie Blad (MIB) en de voorspantabellen via de site.

Artikel-nummer	Draad type	Lengte (mm)	Belastbaar max. kN	Systeem	Vorm
2620029010	B15	115	90	B15	zeskant
2620419010	B20	120	150	B20	zeskant
2620519010	B23	120	150	B23	zeskant
2620609010	B26	120	240	B26	zeskant
2620699010	B30	120	245	B30	zeskant

Volgplaat KIPP B15 EV

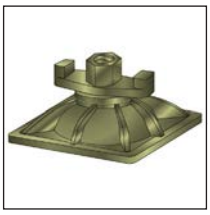

Verzinkte neigbare plaatvleugelmoer uit gietstaal. Deze Kipp plaatvleugelmoeren kunnen een maximale verdraaiing van 11 graden opnemen.

Artikel-nummer	Lengte (mm)	Breedte (mm)	Belastbaar max. kN	Systeem	Vorm
2620121120	120	120	90	B15	11 graden neigbaar

Volgplaat centerpennen OV vlak

Standaard vlakke onverzinkte volgplaat voor toepassing op houten baddingen.

Artikel-nummer	Lengte (mm)	Breedte (mm)	Dikte (mm)	Ø gat (mm)	Belastbaar max. kN	Systeem	Vorm
2620100150	150	150	10	22	75	B15	vlak
2620100120	120	120	15	20	90	B15	vlak
2620440120	120	120	20	25	150	B20, B23	vlak
2620630120	120	120	20	32	245	B26, B30	vlak

Volgplaat centerpennen EV vlak

Standaard vlakke elektrolytisch verzinkte volgplaat voor toepassing op houten baddingen.

Artikel-nummer	Lengte (mm)	Breedte (mm)	Dikte (mm)	Ø gat (mm)	Belastbaar max. kN	Systeem	Vorm
2620101150	150	150	10	22	75	B15	vlak
2620441120	120	120	20	25	150	B20, B23	vlak
2620631120	120	120	20	34	245	B26, B30	vlak

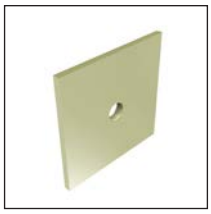

Volgplaat centerpennen EV gewelfd

Gewelfde verzinkte volgplaat uit S235 voor toepassing op stalen bekisting.

Artikel-nummer	Lengte (mm)	Breedte (mm)	Dikte (mm)	Ø gat (mm)	Belastbaar max. kN	Systeem	Vorm
2620111120	120	120	10	20	90	B15	gewelfd
2620111140	140	100	10	20	90	B15	gewelfd
2620111200	200	150	10	20	90	B15	gewelfd

Bout B15/50

B15 bout met 50 mm hoge moer. Lengte minus 50 mm is draadlengte.

Artikel-nummer	Draad type	Lengte (mm)	Lengte draad (mm)	Systeem	Vorm
2620210120	B15	170	120	B15	
2620210125	B15	175	125	B15	
2620210150	B15	200	150	B15	
2620210170	B15	220	170	B15	
2620210200	B15	250	200	B15	
2620210010	B15			B15	(draad) lengte volgens specificatie

Bout B15/25

B15 bout met 25 mm hoge moer. Lengte minus 25 mm is draadlengte.

Artikel-nummer	Draad type	Lengte (mm)	Lengte draad (mm)	Systeem	Vorm
2620200060	B15	85	60	B15	
2620200070	B15	95	70	B15	
2620200085	B15	110	85	B15	
2620200095	B15	120	95	B15	
2620200100	B15	125	100	B15	
2620200110	B15	135	110	B15	
2620200120	B15	145	120	B15	
2620200125	B15	150	125	B15	
2620200150	B15	175	150	B15	
2620200170	B15	195	170	B15	
2620200200	B15	225	200	B15	
2620200250	B15	275	250	B15	
2620200010	B15			B15	(draad) lengte volgens specificatie

Volgplaat KO vlak

KO10 en KO16 volgplaten.

Artikel-nummer	Lengte (mm)	Breedte (mm)	Dikte (mm)	Ø gat (mm)	Systeem	Vorm
2620760010	60	40	5	13	KO10	met 4 gaten Ø 6
2620850010	60	40	5	18.5	KO16	met 4 schroefgaten Ø 6

Schroefplaat KO

KO10 en KO16 schroefplaten.

Artikel-nummer	Lengte (mm)	Breedte (mm)	Dikte (mm)	Ø gat (mm)	Belastbaar max. kN	Systeem	Vorm
2620750020	60	40	5	6	15	KO10	met 4 gaten Ø 6
2620840020	60	40	5	6	15	KO16	SW 27 / 4 gaten Ø 6

Hoekplaat KO

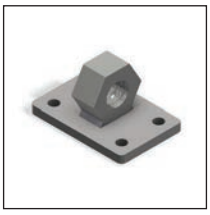

KO10 en KO16 hoekmoerplaten.

Artikel-nummer	Lengte (mm)	Breedte (mm)	Dikte (mm)	Ø gat (mm)	Belastbaar max. kN	Systeem	Vorm
2620750010	60	40	5	6	15	KO10	met 4 gaten Ø 6
2620840010	60	40	5	6		KO16	SW 27

Vleugelmoer KO16

KO16 vleugelmoer met ronde trilvaste spoed (c).

Artikel-nummer	Draad type	Lengte (mm)	Belastbaar max. kN	Systeem
2620830030	KO16	30	45	KO16

Bout KO16/15

KO16 bouten met ronde trilvaste spoed (c). De opgelaste moer heeft een hoogte van 15 mm en een sleutelmaat van 27 mm. Naast de standaard maten ook leverbaar in afwijkende maten en uitvoeringen.

Artikel-nummer	Draad type	Lengte (mm)	Lengte draad (mm)	Systeem	Vorm
2620880150	KO16	165	150	KO16	
2620880200	KO16	215	200	KO16	
2620880250	KO16	265	250	KO16	
2620880300	KO16	315	300	KO16	
2620880350	KO16	365	350	KO16	
2620880375	KO16	390	375	KO16	
2620880400	KO16	415	400	KO16	
2620880450	KO16	465	450	KO16	
2620880500	KO16	515	500	KO16	
2620880010	KO16			KO16	(draad) lengte volgens specificatie

Bout KO10/12

KO10 bouten met ronde trilvaste spoed (c). De opgelaste moer heeft een hoogte van 12 mm en een sleutelmaat van 19 mm. Naast de standaard maten ook leverbaar in afwijkende maten en uitvoeringen.

Artikel-nummer	Draad type	Lengte (mm)	Lengte draad (mm)	Belastbaar max. kN	Systeem	Vorm
2620780250	KO10	262	250	15	KO10	
2620780200	KO10	212	200	15	KO10	
2620780150	KO10	162	150	15	KO10	
2620780300	KO10	312	300	15	KO10	
2620780350	KO10	362	350	15	KO10	
2620780400	KO10	412	400	15	KO10	
2620780450	KO10	468	450	15	KO10	
2620780500	KO10	512	500	15	KO10	
2620780010	KO10			15	KO10	(draad) lengte volgens specificatie

Stelnippel Metrisch - KO10

Verzinkte stelnippels met inwendige KO10 draad en uitwendige metrische schroefdraad. Hiermee kunnen Konnektie-ankers of schroefhulzen op de bekisting worden gemonteerd met een KO10 bout.

Artikel-nummer	Draad type	Lengte (mm)	Lengte draad (mm)	Systeem	Vorm
2620800016	M16	16	16	M16	KO10
2620800020	M20	16	16	M20	KO10
2620800024	M24	16	16	M24	KO10
2620800030	M30	16	16	M30	KO10
2620800036	M36	25	25	M36	KO10
2620800042	M42	30	30	M42	KO10

Spanslot Feder

Het Spanslot Feder wordt ingezet bij het centeren met rond staal. Enkel toepasbaar voor lichte centeringen. Het verzinkte Spanslot Feder heeft een versterkte rib tegen verbuigen en een grondplaat van 75 x 110 mm. De borging van de centering gebeurt met behulp van een sterke veer. De Feder is toepasbaar op rondstaal van 5 tot 10 mm. Voor de montage is een speciale Spantang Feder leverbaar.

Artikel-nummer	Lengte (mm)	Breedte (mm)	Ø anker (mm)	Vorm
7430101210	110	75	10	borging door klemveer

Spanslot Mayor

Het Spanslot Mayor wordt ingezet bij het centeren met rond staal. Enkel toepasbaar voor lichte centeringen. Het gecoate Spanslot Mayor is toepasbaar op rondstaal rond 8 tot 13 mm en heeft een grondplaat van 51 x 117 mm. De borging van de centering gebeurt met behulp van een spie. Voor de montage is een speciale Spantang Mayor leverbaar.

Artikel-nummer	Lengte (mm)	Breedte (mm)	Ø anker (mm)	Vorm
7430101220	117	51	12	borging door spie

Modula 75 betonconus

Modula 75 betonconussen worden toegepast om waterdichte verloren centeringen te maken. Belastbaar tot 75 kN. De Modula 75 betonconus is toepasbaar in de milieuklassen X0, XC, XD, XS, XF, XA. Standaard zijn dekking (c) 35, 50 en 60 mm. Op aanvraag andere dekkingen mogelijk.
Lengte tussenpen is wandmaat minus 2 x b-maat. De Modula 75 betonconus is samengesteld uit hoogwaardig gecertificeerd automatenstaal en KOMO-gecertificeerd vezelbeton.
Alleen op volledig ingeschroefde centerpennen met doorgaande spoed kan de totale toegestane belasting worden overgebracht.
Download voor meer informatie over de Modula betonconussen het Product Informatieblad (PIB) van onze site.

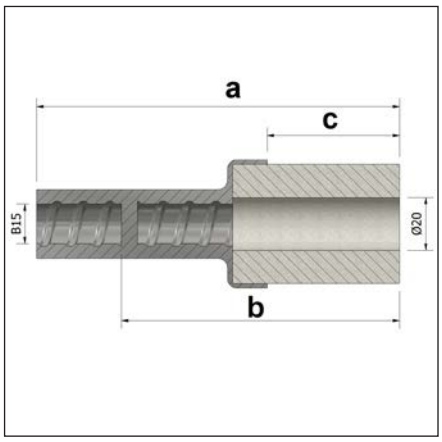

Artikel-nummer	Dekking (mm)	Lengte (mm)	Draad type	Ø buiten (mm)	a (mm)	b (mm)	c (mm)
2620310035	35	122	B15	38	122	90	35
2620310050	50	137	B15	38	137	105	50
2620310060	60	147	B15	38	147	115	60
2620310070	70	157	B15	38	157	125	70
2620310100	100	187	B15	38	187	155	100

Modula 75 betonconus met UFO

Modula 75 betonconussen inclusief UFO-waterkering.
De UFO-waterkering is een unieke actieve waterkering uit hydrofiel synthetisch rubber. De UFO wordt voor gemonteerd op het uiteinde van de Modula-kern. De UFO is getest tot 5 Bar waterdruk en heeft een zwelvermogen van ruim 500% .
Alleen op volledig ingeschroefde centerpennen met doorgaande spoed kan de totale toegestane belasting worden overgebracht.
Download voor meer informatie over de Modula betonconussen het Product Informatieblad (PIB) van onze site.

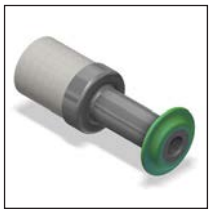

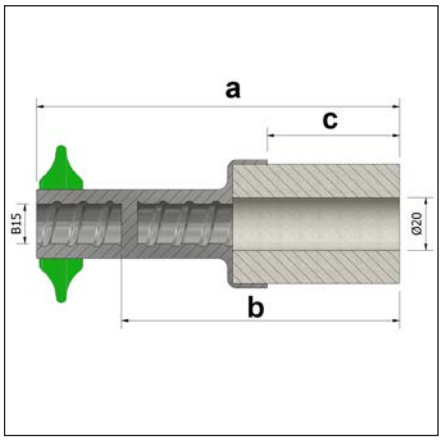

Artikel-nummer	Dekking (mm)	Lengte (mm)	Draad type	Ø buiten (mm)	a (mm)	b (mm)	c (mm)
2620320035	35	122	B15	38	122	90	35
2620320050	50	137	B15	38	137	105	50
2620320060	60	147	B15	38	147	115	60

Modula 90 betonconus

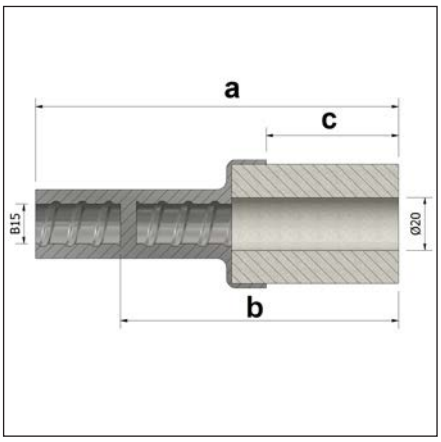

Modula 90 betonconussen worden toegepast om waterdichte verloren centeringen te maken. Belastbaar tot 90 kN. Standaard dekking (a) 50 mm. Op aanvraag andere dekkingen mogelijk. De Modula betonconus is toepasbaar in de milieuklassen X0, XC, XD, XS, XF, XA. De Modula betonconus is samengesteld uit hoogwaardig gecertificeerd automatenstaal en KOMO-gecertificeerd vezelbeton. Alleen op volledig ingeschroefde centerpennen met doorgaande spoed kan de totale toegestane belasting worden overgebracht. Download voor meer informatie over de Modula betonconussen het Product Informatieblad (PIB) van onze site.

Artikel-nummer	Dekking (mm)	Lengte (mm)	Draad type	Ø buiten (mm)	a (mm)	b (mm)	c (mm)
2620370050	50	152.5	B15	38	152.5	115	50

Modula Duo 75 betonconus

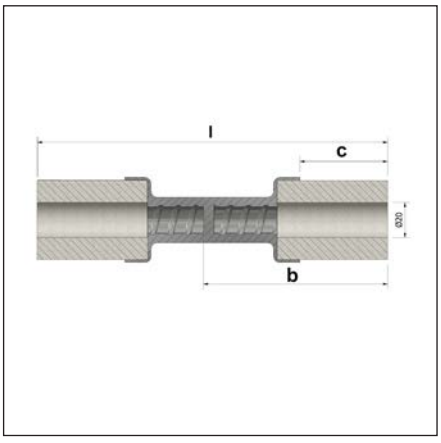

De Modula Duo 75 betonconussen gebruik je voor het maken van een centering in waterdicht betonwerk. De Modula DUO 75 wordt toegepast bij dunnere wanddiktes, en is verkrijgbaar in dekking (a) 50, 75 en 100 mm. Het bestaat uit een geheel, dit bespaart je tijd en dus arbeidskosten!
Alleen op volledig ingeschroefde centerpennen met doorgaande spoed kan de totale toegestane belasting worden overgebracht.
De Modula 75 is ook verkrijgbaar met zwel-sluitstrip uitgevoerd.

Artikel-nummer	Dekking (mm)	Lengte (mm)	Draad type	Ø buiten (mm)	b (mm)	c (mm)
2620360200	50	200	B15	38	105	50
2620360250	75	250	B15	38	130	75
2620360300	100	300	B15	38	155	100

Modula Duo 75 betonconus met zwelstrip

De Modula DUO 75 voorzien van een UFO zwel-sluitstrip (artikel nummer: 3470203420). Modula betonconussen gebruik je voor het maken van een centering in waterdicht betonwerk en de UFO zwel-sluitstrip dient voor de waterdichting. De Modula DUO 75 wordt toegepast bij dunnere wanddiktes.
Alleen op volledig ingeschroefde centerpennen met doorgaande spoed kan de totale toegestane belasting worden overgebracht.
Het bestaat uit een geheel, dit bespaart je tijd en dus arbeidskosten!

Artikel-nummer	Dekking (mm)	Lengte (mm)	Draad type	Ø buiten (mm)	b (mm)	c (mm)
2620361200	50	200	B15	38	105	50
2620361250	75	250	B15	38	130	75
2620361300	100	300	B15	38	155	100

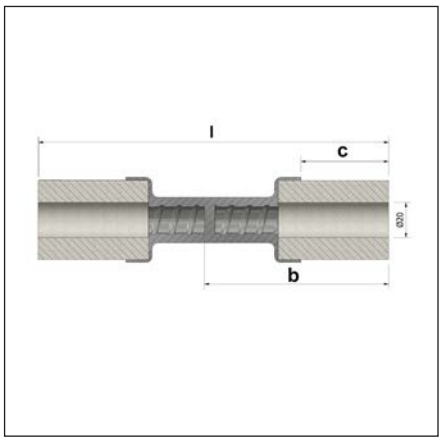

Modula 75 B15 - SET op wandmaat met UFO

Modula 75 B15/35 sets worden toegepast om waterdichte verloren centeringen te maken. Deze voorgemonteerde sets (lengte) zijn voorzien van een UFO-waterkering. De Modula75 B15/35 sets zijn toepasbaar in de milieuklassen X0, XC, XD, XS, XF, XA. De Modula 75 betonconus is samengesteld uit hoogwaardig gecertificeerd automatenstaal en KOMO-gecertificeerd vezelbeton.
Alleen op volledig ingeschroefde centerpennen met doorgaande spoed kan de totale toegestane belasting worden overgebracht.
De UFO-waterkering is een unieke actieve waterkering uit hydrofiel synthetisch rubber. De UFO wordt voorgemonteerd op het uiteinde van de Modulakern. De UFO is getest tot 5 Bar waterdruk en heeft een zwelvermogen van ruim 500%.

Artikel-nummer	Dekking (mm)	Lengte (mm)	Draad type	Ø buiten (mm)	a (mm)	b (mm)	c (mm)	Vorm
2620330350	35	350	B15	38	122	90	35	gemonteerd op wandmaat
2620340350	50	350	B15	38	137	105	50	gemonteerd op wandmaat
2620340400	50	400	B15	38	137	105	50	gemonteerd op wandmaat
2620340450	50	450	B15	38	137	105	50	gemonteerd op wandmaat
2620340500	50	500	B15	38	137	105	50	gemonteerd op wandmaat

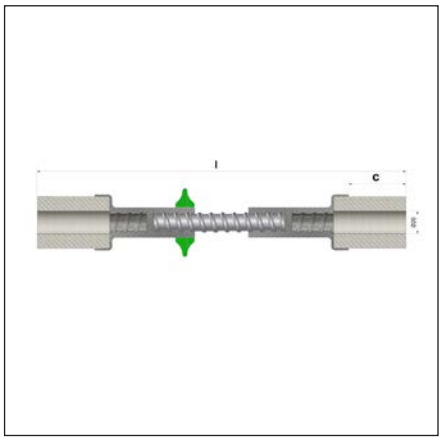

CBK-VZ B15 betonconus

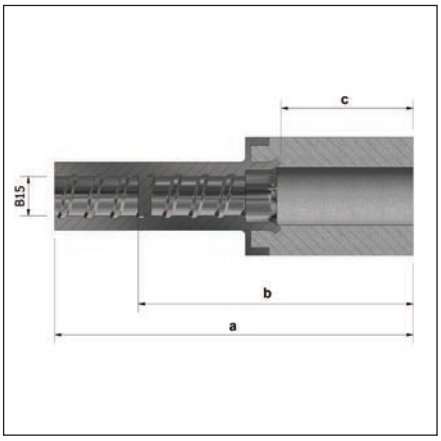

De CBK-VZ conussen worden toegepast om waterdichte verloren centeringen te maken. CBK-VZ B15 bestaat uit een automatenstalen kern met een waterdichte aanslag voorzien van een opgelaste kom, voorzien van een deel vezelbeton buis. Om de lengte van de verloren centerpen te bepalen wordt twee maal de b-maat uit de tabel van de wandmaat afgetrokken. De centerpennen dienen altijd tegen de aanslag in de betonconus te worden gedraaid. Alleen op volledig ingeschroefde centerpennen met doorgaande spoed kan de totale toegestane belasting worden overgebracht. Om onregelmatigheden in de bekisting te overbruggen kan een rubberen uitvlakring voor de CBK-VZ worden toegepast.

Artikel-nummer	Dekking (mm)	Lengte (mm)	Draad type	Ø buiten (mm)	a (mm)	b (mm)	c (mm)
2620300040	40	127	B15	38	127	95	40
2620300050	50	137	B15	38	137	105	50

CBK B15 uitvlakring

Rubber uitvlakring voor B15 betonconussen.
a maat is dikte.

Artikel-nummer	Ø buiten (mm)	a (mm)	Vorm
2620301010	48	5	inclusief canvas delen

CBK B20 betonconus

CBK-VZ B20 bestaat uit een gietstalen kern waarop een vezelbetonbuis ten behoeve van de dekking waterdicht verlijmd is. Door deze werkwijze is elke dekking leverbaar. Dit vezelbeton heeft een hoge drukvastheid, voldoet aan Eurocode 2 en DIN 18216. De waterdichtheid is getest conform DIN EN 12390-8. Om de lengte van de verloren centerpen te bepalen wordt twee maal de b-maat uit de tabel van de wandmaat afgetrokken. De centerpennen dienen altijd tegen de aanslag in de betonconus te worden gedraaid. Alleen op volledig ingeschroefde centerpennen met doorgaande spoed kan de totale toegestane belasting worden overgebracht. Met de UFO 36 kan een actieve waterkering op deze CBK-VK B20 worden geplaatst. De UFO is eenvoudig op de achterzijde van een CBK-VZ te plaatsen. De UFO is getest tot 5 Bar waterdruk (500% zwelvermogen).

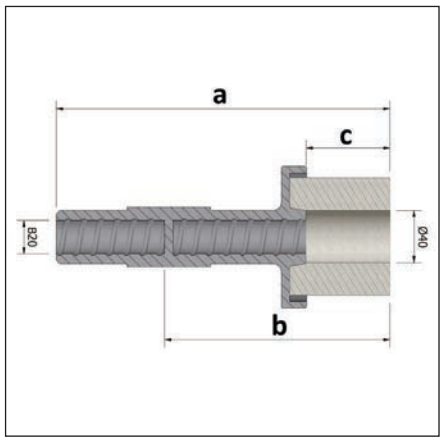

Artikel-nummer	Dekking (mm)	Lengte (mm)	Draad type	a (mm)	b (mm)	c (mm)
2620490040	40	190	B20	190	125	40
2620490050	50	200	B20	200	135	50
2620490065	65	215	B20	215	150	65
2620490070	70	220	B20	220	155	70

MKK terugwinbare conus

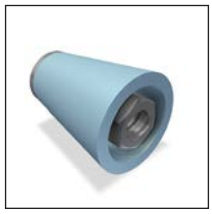

De MKK is een gunstige oplossing bij (sterk) repeterend werk. De MKK laat zich eenvoudig lossen met de MKK-sleutel of een pijpkopsleutel. Om de voorzijde van de MKK te beschermen tegen cementpap wordt het gebruik van een afdekkap aangeraden. De flens is 2 mm dik. Bij hogere betonsterktes raden wij u aan ontkistingswas te gebruiken voor eenvoudig lossen.

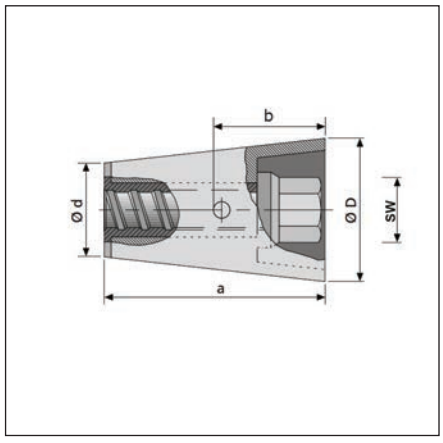

Artikel-nummer	Dekking (mm)	Lengte (mm)	Draad type	Ø buiten (mm)	a (mm)	b (mm)
2620140010	50	95	B15	61	95	50
2620450010	65	126	B20	70	126	65
2620550010	50	90	B23	68	90	50
2620640010	70	135	B26	103	135	70
2620700010	55	110	B30	79	110	55

MKK losse mantel

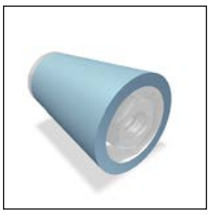

Losse mantel voor MKK conus. Voor reparatie van beschadigde MKK's.

Artikel-nummer	Draad type	Ø buiten (mm)	a (mm)
2620140015	B15	61	90
2620640040	B26	103	105

MKK afdekkap

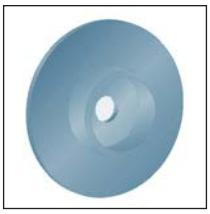

Afdekkap voor MKK conus. Voorkomt het inlopen van beton aan de kopse zijde van de MKK's.

Artikel-nummer	Draad type	Ø buiten (mm)
2620140020	B15	63
2620450020	B20	68
2620550020	B23	68
2620640020	B26	103
2620700020	B30	79

Spijkerplaat MKK B15

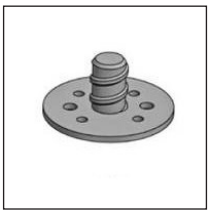

MKK B15 metalen spijkerplaat voor de montage van de Climax B15/M24 klim-conus of een MKK als voorloopconus.

Artikel-nummer	Draad type	Ø buiten (mm)	a (mm)	b (mm)	Vorm
2620140040	B15	58	58	25	met spijker gaten

ABK afwerkconus MKK

De ABK afwerkconussen zijn massieve betonproppen waarmee de conusgaten van MKK's glad kunnen worden afgewerkt. Het verlijmen gebeurt met 2-componenten epoxymotel

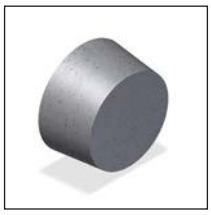

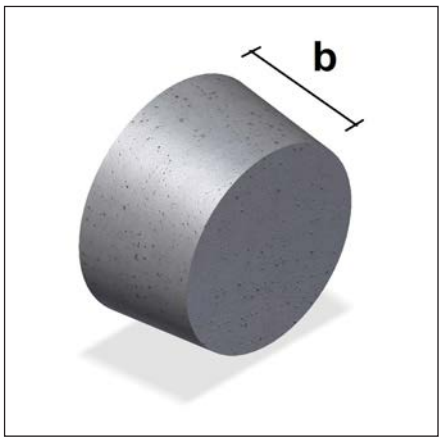

Artikel-nummer	Ø buiten (mm)	b (mm)	Vorm
2620141010	61	40	glad
2620450030	70	50	glad
2620550030	67	40	glad
2620640030	102	65	glad
2620700030	79	50	glad

MKK B15 vario terugwinbare conus

MKK Vario is een standaard MKK met een neigbaar opzetstuk. De Vario is toepasbaar bij schuine wanden tot 20 graden. Het geheel is herwinbaar.

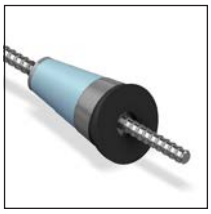

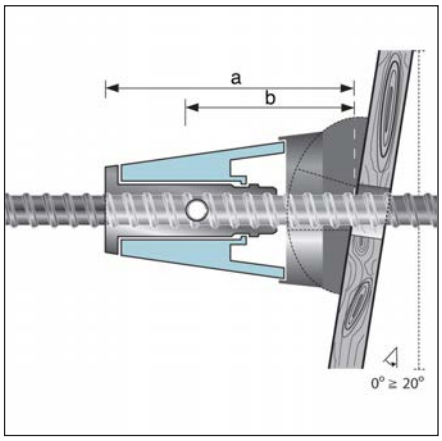

Artikel-nummer	Dekking (mm)	Draad type	Ø buiten (mm)	a (mm)	b (mm)	Vorm
2620140025	80	B15	80	132	85	Set incl. ring en bol
2620140030			80			ring en montagebol

Climax klimconus B15/M24

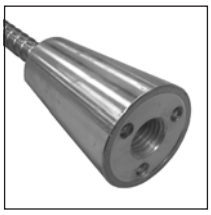

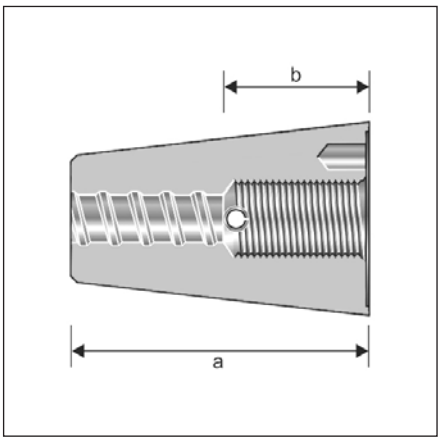

Deze klimconus Climax B15/M24 heeft aan de buitenzijde M24-draad voor het ophangen van een klimbekisting. Bij deze klimconus is de MKK B15 als voorloopconus te gebruiken. Hierdoor zijn de ophangpunten van de klimbekisting te combineren met geprogrammeerde centeringen of een meegestort plaatanker. De MKK B15 kan na uitharden eenvoudig vervangen worden door de klimconus Climax B15/M24. Voor montage van de Climax B15/24 op de bekisting is een stalen spijkerplaat leverbaar. Om hechting met het beton tegen te gaan is het gebruik van Hakron Ontkistingswas aan te bevelen.

Artikel-nummer	Dekking (mm)	Draad type	Ø buiten (mm)	a (mm)	b (mm)	Vorm
2620142010	50	B15	61	94	45	met M24 draad

UFO B15 waterkering

De UFO B15 bestaat geheel uit een water zwelbaar polymeer en met een zwelvermogen van 500% van zijn volume. Door de vergroting van het volume ontstaat een sterke zweldruk, waarmee mogelijke lekkage langs de centerpen wordt gestopt. Het UFO systeem is getest tot een waterdruk van 5 Bar. De UFO B15 is eenvoudig op elke gewenste positie op de centerpen te monteren; hierbij zijn geen extra onderdelen of gereedschap nodig. De binnenzijde is voorzien van B15 schroefdraad, waardoor de waterkering volledig aansluit op de B15 centerpen met volledige draad. Na montage kan de UFO B15 nog van positie verplaats (of gedemonteerd) worden indien deze voor de wapening in de weg zit (schroefbaar). Door deze optie van verplaatsen en zijn geringe diameter is de UFO B15 in elke situatie toepasbaar. De UFO B15 is leverbaar als los product voor montage op de bouwplaats of als gemonteerde set met een B15 centerpen op de gewenste wandmaat.

Artikel-nummer	Draad type	b (mm)	Aantal per zak	Waterdruk algemeen (bar)
2620002015	B15	16	50	5

UFO waterkering

De UFO waterkering is een unieke actieve waterkering die in het werk eenvoudig te plaatsen en te verplaatsen is. De UFO is toepasbaar op centerpendoorvoeren uit kunststof, staal en vezelbeton. De UFO is getest tot 5 Bar waterdruk. De UFO heeft als basismateriaal een hydroscopisch (= water absorberend) synthetisch rubber. De elastische eigenschappen van de UFO zorgen voor een goede klemming rond de doorvoer. Het zwelvermogen is maar liefst 500% van het volume. Hiermee is de waterkering actief en wordt indringend vocht voorkomen. Aandachtspunten: aan beide zijden van de UFO een minimale betondekking van 100 mm aanhouden en voor het aanbrengen de UFO heel even in water te dompelen; hiermee wordt het aanbrengen van de UFO zeer eenvoudig!

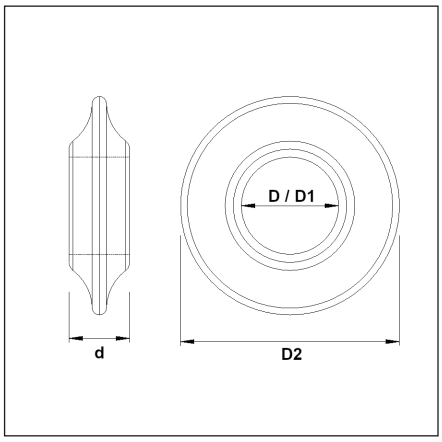

Artikel-nummer	Ø doorvoer (mm)	D (mm)	D1 (mm)	D2 (mm)	Aantal per zak	Waterdruk algemeen (bar)	Toepasbaar op/ met
4210552430	26	24	30	54	100	5	Kunststof buis 22/26
4210553140	36	31	40	69	50	5	Kunststof buis 32/36, Draadbus B20, Vezelbetonbuis 22/38
4210553954	46	39	54	69	50	5	Vezelbetonbuis 26/50, PVC buis Ø 50

UFO draadbussen

Met de combinatie UFO waterkering en UFO draadbus kan elke centerpen B20 en groter eenvoudig van een actieve waterkering worden voorzien. Deze combinatie is getest tot 5 Bar waterdruk (500% zwelvermogen). De UFO waterkering wordt in combinatie met de speciale UFO draadbus op gewenste positie in het werk op de centerpen geplaatst (minimale dekking 100 mm). Waar nodig kan de UFO waterkering nog op een andere positie worden gedraaid om problemen met wapening te voorkomen. De UFO waterkering en de UFO draadbus zijn losse onderdelen. Beide dienen apart besteld te worden onder vermelding van het gebruikte center systeem.

Artikel-nummer	Draad type	Waterdruk algemeen (bar)	Toepasbaar op/ met
2620001020	B20	5	UFO 36
2620001023	B23	5	UFO 36
2620001026	B26	5	UFO 46
2620001030	B30	5	UFO 46

Waterslot B15 type A

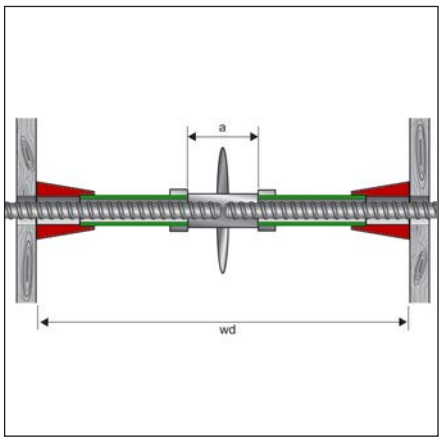

B15 waterslot uit gietstaal met een waterkering Ø 110 mm. De standaard kunststof buis Ø 22/26 past direct in de flens van dit waterslot. Bij het bepalen van de buislengte dient de a-maat van het waterslot en 2 x de dekkingsmaat van de gebruikte kegels van de wandmaat te worden afgetrokken. De kunststof buis is op maat gezaagd mee te bestellen. Met oog op de praktische beperking is hierbij de minimale maat 100 mm en de maximale maat 1000 mm. Bij toepassing van een waterslot zijn langere buitenpennen noodzakelijk (standaardmaat buitenpen + halve wandmaat).

Artikel-nummer	Draad type	a (mm)	Aantal per zak	Toepasbaar op/ met
2620130010	B15	110	20	Kunststof buis 22/26

Waterslot B15 type B

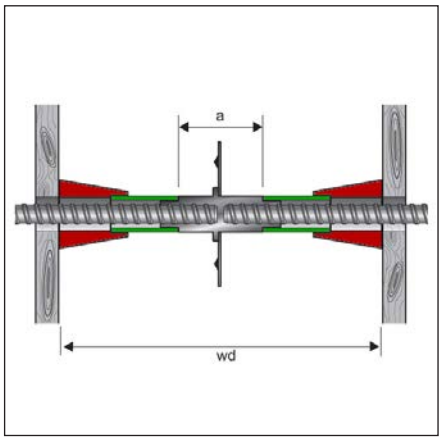

B15 waterslot uit gietstaal met opgelaste waterkeringsplaat 120 x 120 mm. De standaard kunststof buis Ø 26/30 past direct over opsteek van dit waterslot. Bij gebruik van kunststof buis 22/26 mm is het kunststof verloopstukje 26/22 noodzakelijk. Bij het bepalen van de buislengte dient de a-maat van het waterslot en 2 x de dekkingsmaat van de gebruikte kegels van de wandmaat te worden afgetrokken. Bij toepassing van het verloop 26/22 is er een extra aftrek van 5 mm. De kunststof buis is op maat gezaagd mee te bestellen. Met oog op de praktische beperking is hierbij de minimale maat 100 mm en de maximale maat 1000 mm. Bij toepassing van een waterslot zijn langere buitenpennen noodzakelijk (standaardmaat buitenpen + halve wandmaat).

Artikel-nummer	Draad type	a (mm)	b (mm)	Aantal per zak	Toepasbaar op/ met
2620130015	B15	70	120	30	Buis 26/30 of 22/26 met verloop

Waterslot verloop

Kunststof verloopstukje 26/22. Past om Ø26 en in buis Ø22 mm

Artikel-nummer	a (mm)	b (mm)	Aantal per zak	Toepasbaar op/ met
2620130025	26	22	250	Kunststof buis 22/26

Plaatanker B15

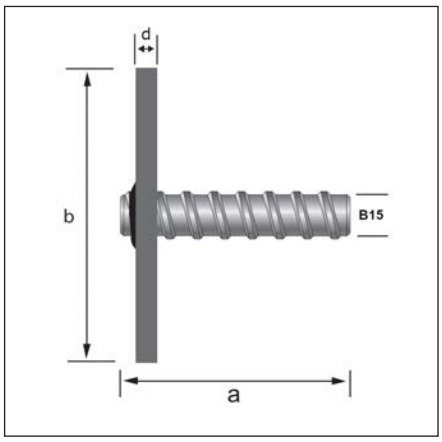

Standaard B15 plaatanker voor toepassing bij klimconussen of andere verankeringen. Bijvoorbeeld als vloeranker bij bokbekisting. Plaat S235 afmeting 100 x 100 x 8 mm . Naast de standaard lengten (a maat is de totale maat) zijn afwijkende lengten of afwijkende plaatafmetingen leverbaar. Bij het bepalen van de lengte rekening houden met de extra lengte van de klimconus (b-maat).

Artikel-nummer	Lengte (mm)	Draad type
2620250070	70	B15
2620250100	100	B15
2620250150	150	B15
2620250180	180	B15
2620250200	200	B15
2620250250	250	B15
2620250300	300	B15
2620250400	400	B15

Plaatanker - volgens specificatie

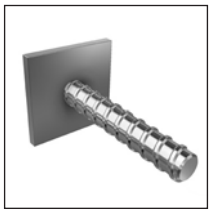

Plaatanker B15, B20, B23, B26 of B30. Lengte en plaatafmetingen volgens specificatie. Bijvoorbeeld als vloeranker bij bokbekisting. (Plaat is S235)

Artikel-nummer	Vorm
2620250010	maatvoering volgens specificatie

Haakanker centermateriaal

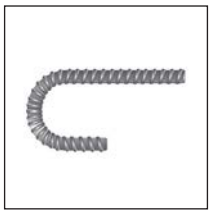

Haakankers voor verankering van bekisting aan eerder gestorte delen.

Artikel-nummer	Lengte (mm)	Draad type	Belastbaar max. kN	Ø kern (mm)	Vorm
2620145010	250	B15	90	15	haak
2620145030	450	B15	90	15	haak
2620465010	500	B20	150	20	haak
2620645010	650	B26	240	26.5	haak
2620720020	650	B30	245	25.7	haak

Verankeringsbeugel centermateriaal

Verankeringsbeugel B15 voor verankering van bekisting aan eerder gestorte delen. Deze verankeringsbeugels zijn ook leverbaar in B20, B23, B26 en 30.

Artikel-nummer	Draad type	Hart op Hart maat (mm)	Hoek	Belastbaar max. kN	Ø kern (mm)	Vorm
2620145020	B15	230	45	85	15	beugel

Golfanker centermateriaal

Golfankers voor verankering van bekisting aan eerder gestorte delen.

Artikel-nummer	Lengte (mm)	Draad type	Belastbaar max. kN	Ø kern (mm)	Vorm
2620145040	550	B15	90	15	golf
2620465020	700	B20	150	20	golf
2620570010	600	B23	150	20.2	golf
2620645020	800	B26	240	26.5	golf
2620720010	600	B30	245	25.7	golf

Eindverankering centering

Eindverankering voor Hakron-centerpennen. Vergroot de uittrekwaarde bij beperkte inbouwdiepte. Te gebruiken in combinatie met de V-houder, L-houder of MKK. Uitvoering en afmeting verschillen per diameter. Eindverankering is te gebruiken met of zonder kunststof bus.

Artikel-nummer	Lengte (mm)	Breedte (mm)	Draad type	Ø kern (mm)
2620180110	100	70	B15	15
2620479010			B20	20

V-houder

Met deze V-houder zijn haakankers of golfankers onder een hoek van 45 graden in een vloer in te bouwen als opdrijfverankering voor een eenzijdige bekisting. De beugel is eenvoudig op de bovenwapening te bevestigen. Door de kunststof schroefbus laat het in te storten anker zich eenvoudig op de gewenste hoogte draaien.

Artikel-nummer	Lengte (mm)	Breedte (mm)	Draad type	Hoek	Ø kern (mm)
2620180010	300	50	B15	45	17
2620480010	300	50	B20	45	22
2620660010	300	50	B26	45	30

L-houder

Met de L-houder zijn verankeringsdelen onder een hoek van 45 graden in een vloer in te bouwen zonder doorstekende delen uit de bovenzijde van het te storten beton. Hierdoor is het mogelijk de vloer volledig vlak af te werken tijdens het storten. Dit is mogelijk door het dieper liggende inschroefpunt van de L-houder, in combinatie met een sparingskegel. De bovenzijde van de sparingskegel is afgeschuind onder 45 graden en valt gelijk met de bovenzijde van de te storten vloer. Na uitharding wordt de sparingskegel verwijderd en kan in de sparing een koppelmoer over het verloren vloeranker geschroefd worden voor verankering van bekisting. Na gebruik en verwijdering van de koppelmoer kan de sparing vlak worden afgewerkt.

Artikel-nummer	Lengte (mm)	Breedte (mm)	Draad type	Hoek	Ø kern (mm)
2620180020	428	50	B15	45	15
2620480020	428	50	B20	45	20
2620660020	428	50	B26	45	26.5

L-houder sparingskegel

Deze sparingskegel wordt op het (verloren) vloeranker gedraaid. De bovenzijde van de sparingskegel is afgeschuind onder 45 graden en valt gelijk met de bovenzijde van de te storten vloer. Na uitharding wordt de sparingskegel verwijderd en kan in de sparing een koppelmoer over het verloren vloeranker geschroefd worden voor verankering van bekisting.

Artikel-nummer	Lengte (mm)	Draad type	Hoek
2620180030	138	B15	45
2620480030	138	B20	45
2620660030	138	B26	45

Vloeranker B26

Het B26 vloeranker is speciaal ontwikkeld voor het verankeren van bekisting aan de vloer. Door de verloren ankerhuls B26 kan de centerpen worden herwonnen. Vloeranker B26 zijn voorzien van kunststof buis en een afdekstop (ruw) of een PE schuimstof afdichtconus (45°) voor toepassing bij monolitisch afgewerkte vloeren (vlak). De montagebeugel dient u separaat te bestellen. Het vloeranker is eenvoudig op het wapeningsnet te monteren. Het beton rond het vloeranker dient tenminste een drukvastheid te hebben zoals vermeld in de tabellen onder het kopje N/mm2. De opgegeven belastingswaarden komen voort uit een proefneming bij het Materialprüfungsamt Nordrhein-Westfalen.

Artikel-nummer	Lengte (mm)	Draad type	Hoek	Belastbaar max. kN	Ø kern (mm)	Vorm
2620650050	500	B26	45	240	26.5	Ankerhuls
2620650040	600	B26	45	240	26.5	Ankerhuls
2620650020		B26	45			Beugel

Vloeranker schuimmof

Vloeranker uitsparing uit PE schuimstof voor toepassing bij monolitisch afgewerkte vloeren.

Artikel-nummer	Draad type	Hoek	Vorm
2620476010	B20	45	Schuimstof
2620176010	B15	45	Schuimstof

Vloeranker B15 GLB Solo

Het B15 GLB Solo vloeranker is speciaal ontwikkeld voor het verankeren van bekisting aan de vloer. Door de verloren ankerhuls kan de centerpen worden herwonnen. Dit vloeranker wordt geleverd met een PE schuimstof afdichtconus (45°) voor toepassing bij monolithisch afgewerkte vloeren. Het vloeranker is eenvoudig op het wapeningsnet te monteren. Het beton rond het vloeranker dient aan de voorgeschreven drukvastheid te voldoen. (zie informatie en toelichting onze website).

Artikel-nummer	Draad type	Hoek	Belastbaar max. kN	Vorm
2620172010	B15	45	85	enkel

Vloeranker B15 GLB Duo

De B15 GLB Duo vloerankers zijn speciaal ontwikkeld voor het verankeren van bekisting aan de vloer. Door de verloren ankerhuls kan de centerpen worden herwonnen. Deze vloerankers worden geleverd met een PE schuimstof afdichtconus (45°) voor toepassing bij monolithisch afgewerkte vloeren. Het vloeranker is eenvoudig op het wapeningsnet te monteren. De hart-op-hart-maat van deze dubbele vloerankers is overeenkomstig de meest gebruikte bekistingen. Het beton rond het vloeranker dient aan de voorgeschreven drukvastheid te voldoen. (zie informatie en toelichting onze website).

Artikel-nummer	Breedte (mm)	Draad type	Hart op Hart maat (mm)	Hoek	Belastbaar max. kN	Vorm
2620172020	230	B15	230	45	85	dubbel
2620172030	300	B15	300	45	85	dubbel

Vloeranker B15 GLB Duo - kort

De B15/D/F vloerankers zijn speciaal ontwikkeld voor het verankeren van bekisting aan breedplaatvloeren (beperkte inbouwdiepte). Door de verloren ankerhuls kan de centerpen worden herwonnen. Deze vloerankers worden geleverd met een PE schuimstof afdichtconus (45°) voor toepassing bij monolitisch afgewerkte vloeren. Het vloeranker is eenvoudig op het wapeningsnet te monteren. De hart-op-hart-maat van deze dubbele vloerankers is overeenkomstig de meest gebruikte bekistingen. Andere maten zijn leverbaar. Het beton rond het vloeranker dient aan de voorgeschreven drukvastheid te voldoen. (zie informatie en toelichting onze website).

Artikel-nummer	Breedte (mm)	Draad type	Hart op Hart maat (mm)	Hoek	Belastbaar max. kN	Vorm
2620173010	230	B15	230	45	50	dubbel
2620173020	300	B15	300	45	50	dubbel
2620174010	300	B15	300	45	60	dubbel

Vloeranker B20 GLB Solo

Het B20/E vloeranker is speciaal ontwikkeld voor het verankeren van bekisting aan de vloer. Door de verloren ankerhuls kan de centerpen worden herwonnen. Dit vloeranker wordt geleverd met een PE schuimstof afdichtconus (45°) voor toepassing bij monolitisch afgewerkte vloeren. Het vloeranker is eenvoudig op het wapeningsnet te monteren. Het beton rond het vloeranker dient aan de voorgeschreven drukvastheid te voldoen. (zie informatie en toelichting onze website).

Artikel-nummer	Draad type	Hoek	Belastbaar max. kN
2620473010	B20	45	140

Vloeranker B20 GLB Duo

De B20/D vloerankers zijn speciaal ontwikkeld voor het verankeren van bekisting aan de vloer. Door de verloren ankerhuls kan de centerpen worden herwonnen. Deze vloerankers worden geleverd met een PE schuimstof afdichtconus (45°) voor toepassing bij monolitisch afgewerkte vloeren. Het vloeranker is eenvoudig op het wapeningsnet te monteren. De hart-op-hart-maat van deze dubbele vloerankers is overeenkomstig de meest gebruikte bekistingen. Het beton rond het vloeranker dient aan de voorgeschreven drukvastheid te voldoen. (zie informatie en toelichting onze website).

Artikel-nummer	Breedte (mm)	Draad type	Hart op Hart maat (mm)	Hoek	Belastbaar max. kN
2620472020	350	B20	350	45	140

Fitsch B15 aanlasanker

Fitsch aanlasstuk voor B15-centerpennen uit smeedstaal. De Fitsch dient volledig rondom (laslengte = 280 mm) te worden vastgelast met een hoeklas A = 4 mm. De Fitsch hierbij vlak op de ondergrond plaatsen. De B15-centerpen dient over de totale draaddiepte (50 mm) ingeschroefd te worden. De Fitsch heeft geen 'stelruimte' voor de centerpen.

Artikel-nummer	Lengte (mm)	Breedte (mm)	Draad type	Belastbaar max. kN	Ø kern (mm)
2620143010	130	32	B15	90	15

Wellmax B15 aanlasanker

Met een Wellmax aanlasanker is een centerpen nastelbaar. Hierbij moet de centerpen altijd volledig door de draadbus geschroefd zijn. De ruimte achter de draadbus is de 'nastelruimte'. Ideaal bij de onregelmatige maatvoering van bijvoorbeeld damwanden. Ook kan de Wellmax onder een hoek op het schuine vlak van een damwand worden geplaatst. Aandachtspunt: de Wellmax dient volledig rondom (beide benen) te worden vastgelast. Zie voor de juiste hoeklas per type de tabel. Hierbij dient het staal waarop gelast wordt qua dikte minimaal gelijk te zijn aan de hoeklas (A maat).

Artikel-nummer	Lengte (mm)	Breedte (mm)	Draad type	Belastbaar max. kN	Ø kern (mm)	Vorm
2620143020	190	140	B15	90	15	vierkante moer
2620143025	150	140	B15		15	ronde bus

Wellmax aanlasanker

Met een Wellmax-aanlasanker is een centerpen nastelbaar. Hierbij moet de centerpen altijd volledig door de draadbus geschroefd zijn. De ruimte achter de draadbus is de 'nastelruimte'. Ideaal bij de onregelmatige maatvoering van bijvoorbeeld damwanden. Ook kan de Wellmax onder een hoek op het schuine vlak van een damwand worden geplaatst. Aandachtspunt: de Wellmax dient volledig rondom (beide benen) te worden vastgelast. Zie voor de juiste hoeklas per type de informatie op onze website. Hierbij dient het staal waarop gelast wordt qua dikte minimaal gelijk te zijn aan de hoeklas (A maat).

Artikel-nummer	Lengte (mm)	Breedte (mm)	Draad type	Belastbaar max. kN	Ø kern (mm)	Vorm
2620460020	180	230	B20	150	20	vierkante moer
2620560010	160	226	B23	150	20.2	vierkante moer
2620560020	205	232	B23	150	20.2	vierkante moer
2620710010	220	232	B30	245	25.7	vierkante moer

Schroefhuls B15 (glasvezel versterkte kunststof)

B15 schroefhuls uit glasvezel versterkte kunststof. Voor montage is een losse spijkerkegel leverbaar. Deze spijkerkegel heeft een dekking van 12 mm. De totale inbouwdiepte is dus de lengte van de schroefhuls plus 12 mm. Voor het afwerken van de sparing van de spijkerkegel en het afdichten van de Schroef-huls B15/125 is een grijze kunststof afwerkstop leverbaar.

Artikel-nummer	Lengte (mm)	Draad type	Belastbaar max. kN	Ø kern (mm)
2620170040	125	B15	26.3	15

Schroefhuls B15 (aluminium)

B15 schroefhuls uit aluminium met voor gemonteerde kunststof spijkerplaat. Voor het afwerken van de sparing van de spijkerplaat en het afdichten van de B15 schroefhuls is een grijze kunststof afwerkstop leverbaar. De genoemde toelaatbare belasting is op basis van betonkwaliteit C20/25 (20 N/mm2) na 20 dagen uitharding.

Artikel-nummer	Lengte (mm)	Draad type	Belastbaar max. kN	Ø kern (mm)
2620170030	150	B15	37	15
2620170035	190	B15	45	15

Schroefhuls B15 afwerkstop

Afwerkstop voor het afdichten van de B15 schroefhuls B15/50 en B15/70. Kleur grijs.

Artikel-nummer
2620170025

Schroefhuls B15 (kunststof)

B15 schroefhuls uit polyamide met glasvezel. De standaard meegeleverde spijkerplaat heeft een dikte van 12 mm. De totale inbouwdiepte is dus de lengte van de schroefhuls plus 12 mm. Voor het afwerken van de sparing van de spijkerplaat en het afdichten van de B15 schroefhuls is een grijze kunststof afwerkstop leverbaar.

Artikel-nummer	Lengte (mm)	Draad type	Belastbaar max. kN	Ø kern (mm)
2620170010	50	B15	16	15
2620170015	69	B15	25	15

Draadhuls B15

Metalen draadhulzen voor B15 (op aanvraag B20). Naast de standaardmaten leverbaar in elke gewenste lengte. Te monteren in combinatie met de revolutionaire Clip-fix in vloeren. Hierbij wordt de draadhuls aan de bovenzijde voorzien van een rode stop met markeringsstift en aan de onderzijde een rode afdichtstop. De voor uw toepassing benodigde delen dienen expliciet meebesteld te worden.

Artikel-nummer	Lengte (mm)	Draad type	Vorm
2620270120	120	B15	Draadhuls
2620270150	150	B15	Draadhuls
2620270170	170	B15	Draadhuls
2620270220	220	B15	Draadhuls
2620270030	100	B15	ClipFix plaat
2620270020		B15	Afdichtstop B15
2620270010		B15	Markeringsstop B15

Bevestigingsoog B15

Bevestigingsoog B15, handig bij toepassing van Draadhuls B15 (ClipFix). De nuttige draadlengte is 110 mm.

Artikel-nummer	Lengte (mm)	Draad type
2620270040	110	B15

Ankerhuls B15 (staal)

Stalen ankerhulzen voor inbouw met een B15 kunststof spijkerplaat of montage in de wapening. De genoemde toelaatbare belasting is voor de lengte 190 mm op basis van betonkwaliteit C20/25 (20 N/mm2) na 20 dagen uitharding en voor de lengte 290 mm op basis van betonkwaliteit C30/37 (30 N/mm2) na 20 dagen uitharding

Artikel-nummer	Lengte (mm)	Draad type	Belastbaar max. kN	Ø kern (mm)
2620171010	190	B15	46.9	15
2620171015	290	B15	90	15

Ankerhuls B20 (staal)

Ankerhuls B20 staal, belastbaar 140kN / beton 30N/mm² voor betondikte vanaf 300mm exclusief montagestop of pvc buis.
Inschroefmaat 230mm

Artikel-nummer	Lengte (mm)	Draad type	Belastbaar max. kN	Ø kern (mm)
2620471010	280	B20	140	20

Rots- en Betonanker centermateriaal

Dit Hakron Rots en betonanker is toepasbaar bij bevestiging van éénzijdige bekisting aan bestaande betonwanden. Minimaal vereiste betonkwaliteit is C20/25. Randafstand moet minimaal 1,5 x de boordiepte zijn. Bij onvoldoende grip of bij onvoldoende drukvastheid van het bestaande beton, het boorgat één millimeter kleiner en het gat 100 mm dieper boren. Aandachtspunt: altijd vooraf proefbelasten om het 'zetten' van het anker te bewerkstelligen.

Artikel-nummer	Lengte (mm)	Draad type	Ø boor (mm)	Ø kern (mm)
2620160010	120	B15	38	15
2620465050	180	B20	52	20

Inslaganker B15

B15 inslaganker voor tijdelijke bevestiging van schoren en randbekisting. Met de speciale inslagdoorn wordt het B15 inslag anker gespreid en verankerd. Dit inslaganker is snel en flexibel te plaatsen.

Artikel-nummer	Lengte (mm)	Draad type	Ø boor (mm)	Belastbaar max. kN	Ø kern (mm)
2620160020	85	B15	22	17	15

Inlijmanker staal met kunststof verlengbuis

Stalen inlijm-ankers voor B15 of B20 centerpennen of bouten. Deze kunnen in reeds verhard beton worden in gelijmd. Na uitharding kan in dit anker dan een B15 / B20 bout worden geschroefd. Toepasbaar voor het bevestigen van (afhankelijk van de belasting) randbekisting, stempels, schoren en montage van valbeveiliging e.d. Zie onze website voor meer informatie.

Artikel-nummer	Lengte (mm)	Draad type	Ø boor (mm)	Belastbaar max. kN	Vorm
2620478010	280	B20	32	120	met kunststof buis
2620178020	360	B15	26	85	met kunststof buis

Inlijmanker aluminium

Inlijmanker voor B15 centerpen of bout. Deze kan in reeds verhard beton worden ingelijmd. Na uitharding kan in dit anker dan een B15 bout worden geschroefd. Toepasbaar voor het bevestigen van (afhankelijk van de belasting) randbekisting, stempels, schoren en montage van valbeveiliging e.d. De toelaatbare belasting is sterk afhankelijk van de beton kwaliteit, de gekozen lijm en uithardingstijd.

Artikel-nummer	Lengte (mm)	Draad type	Ø boor (mm)	Belastbaar max. kN
2620178010	130	B15	26	40

B15/Metrisch centerpen

B15 centerpen met deels metrische draad. Toepasbaar bij bijvoorbeeld de tijdelijke bevestiging van een (diamant-) boormachine voor het boren van sparingen.

Artikel-nummer	Lengte (mm)	Draad type	Ø kern (mm)	Vorm
2620155012	250	M12	15	met M12 draad
2620155016	250	M16	15	met M16 draad

Spijkerkegel B15

Losse spijkerkonus met dubbelkop nagel voor montage van schroefhulzen en ankerhulzen. (geen schroefdraad)

Artikel-nummer	Draad type	Vorm
2620177010	B15	met dubbelkop nagel

5

DOORKOPPEL SYSTEMEN

Comax stekkenbakken algemeen

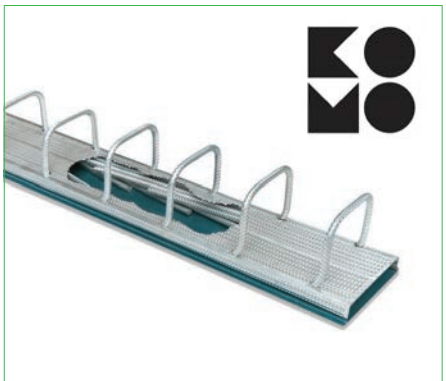

Comax P stekkenbak

Comax X stekkenbak

De Comax stekkenbakken worden ingezet voor het verbinden van betondelen welke in verschillende fasen of stadia worden gestort. De verbindende wapening ligt gebogen in het galvanisch verzinkte stalen Comax kast. De Comax is leverbaar met wapening Ø 8, 10 en 12 in verschillende stek of beugel uitvoeringen. Door zijn kunststof afritsbare afdekkap is de Comax stekkenbak zeer snel en veilig te ontkisten. De Comax-stekkenbakken zijn leverbaar in 2 verschillende uitvoeringen:

Comax P is de standaard uitvoering; hierbij is de toelaatbare afschuifwaarde op het blikprofiel afhankelijk van de belastingsrichting. Ruwheidsfactor c en wrijvingsfactor μ: langs c = 0,4 en μ = 0,7; dwars c = 0,5 en μ = —, zoals vermeld op het KOMO-certificaat.

Comax X is een unieke stekkenbak voorzien van korte deuvelnokken. Hierdoor is de toelaatbare afschuifwaarde op het blikprofiel niet meer afhankelijk van de belastingsrichting. Ruwheidsfactor c en wrijvingsfactor μ: langs c = 0,5 en μ = 0,9; dwars c = 0,5 en μ = 0,9, zoals vermeld op het KOMO-certificaat.

Beide typen stekkenbakken voldoen aan de normen van Eurocode 2, die betrekking heeft op het ontwerp en de berekening van betonconstructies. De verankeringslengte word berekend volgens Eurocode 2. Comax P en Comax X zijn beide KOMO gecertificeerd en voorzien van een Zulassung (Z-21.8-2056)

De Comax P is leverbaar met een blikbreedte van 60, 80, 110, 140, 160, 190, 220 en 240 mm en Comax X is leverbaar met een blikbreedte van 110, 140, 160, 190, 220 en 240 mm. Met deze maten en de grote variatie aan leverbare beugeltypen is de Comax stekkenbak als standaard of afwijkend type vrijwel altijd inzetbaar bij het verbinden van betondelen.

De Comax stekkenbakken voldoen aan de Eurocode. Echter, met betrekking tot de lengte van de wapeningstaven is ervoor gekozen voor een standaard verankeringslengte. Deze verankeringslengte is dus niet gemaximaliseerd (overlappingslassen met 1,5 voor alpha 6). De constructeur dient de benodigde verankeringslengte (c.q. overlappingslas) te berekenen en te toetsen aan de standaard verankeringslengte. Zoals bekend, mag er op basis van overcapaciteit gereduceerd worden op de lengte van de staven. Comax stekkenbakken met een maximale of anderszins afwijkende verankeringslengte zijn als specials leverbaar.

De maximale toelaatbare staalspanning is afhankelijk van de volgende factoren:

- De verankeringslengte aan de voor- en achterzijde van de stekkenbak is met de geldende rekenregels eenvoudig te bepalen;
- Het effect van het buigen en terugbuigen van het wapeningsstaal: het wapeningsstaal van de stekkenbak mag maximaal tot 80% van zijn oorspronkelijke uiterste grenstoestand worden belast.

Volgens art.5.6 van BRL 0506 moet het terugbuigen van een staaf zo uitgevoerd worden dat een zwanenhals wordt voorkomen. Daarvoor dient de staaf niet geheel (recht) uitgebogen te worden. Men dient bewust een kleine hoek (circa 5° a 15°) tussen de staafassen in het vlak van de wapening aan te houden. (uitbuiggereedschap leverbaar)

Voor de constructeurs is op onze website rekensoftware beschikbaar voor het berekenen van de toelaatbare dwarskrachten op de Comax stekkenbakken. Met vragen hierover kunt contact opnemen met onze afdeling Engineering.

Unieke profilering
De Comax stekkenbakken onderscheiden zich door de speciale profilering van het blik. Deze unieke vertanding wordt gemaakt door het naar beide kanten uitdrukken van het materiaal. Door deze open structuur kan cement-pap beperkt binnendringen zonder het risico van 'vollopen' en wordt lucht insluiting achter de stekkenbak wordt voorkomen. Bij het verwijderen van de afdekkap is de hechting hiermee visueel controleerbaar. Dit garandeert een zeer goede hechting tussen het betondeel en het Comax blik. Dit unieke geprofileerd blik garandeert de een optimale overdracht van schuifkracht zonder luchtinsluiting.

unieke luchtdoorlatende vertanding

Kunststof afritsbare afdekkap
Door zijn kunststof afritsbare afdekkap met geperforeerd scheurlijn is de Comax stekkenbak zeer snel en veilig te ontkisten.
- Snel en eenvoudig lossen
- geen hechting met het beton
- niet scherp; veilig ontkisten zonder risico op verwonding
- voorkomt roestvorming op de zichtzijde
- kunststof is recyclebaar

kunststof afritsbare afdekkap

Verwijderbare kunststof eindkap
In ingeschoven kunststof eindkappen zijn na het weg ritsen van de afdekkap eenvoudig te verwijderen. Hiermee ontstaat een doorgaande aansluiting zonder kunststof delen.

KOMO gecertificeerd staal en voorzien van een Zulassung
Al het toegepaste betonstaal komt uit gecertificeerde walserijen. Dit houdt in dat het altijd een KOMO en een Duitse Zulassung heeft (soms gecombineerd met een BENOR- keur). Dit betonstaal is warmgewalst en watergekoeld. Hierdoor is het terug-buigbaar tot -15°C. De treksterkte van dit betonstaal is minimaal 500 N/mm2. Als beugelhoogte (incl. blik) word een praktische standaardmaat van 150 mm aangehouden. Voor de verankeringslengte (ld) word standaard 36x kendiameter aangehouden. De buigroldiameter is minimaal 5x de kendiameter.

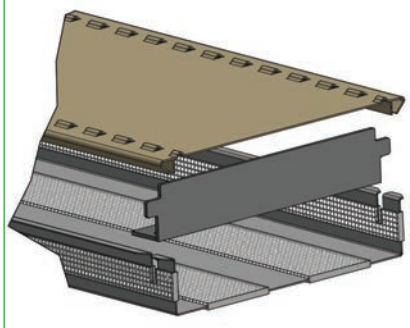
verwijderbare kunststof eindkap

Comax X – specifieke voordelen
- Overdracht van dwarskrachten, zowel loodrecht als parallel aan de voeg, met standaard baktypen.
- Mogelijkheid om gecombineerde belastingen, zowel loodrecht als parallel aan de stortnaad, aan te tonen.

Standaard uitvoeringen zijn beschikbaar voor zowel constructieve als statisch relevante verbindingen, wat verwarring op de bouwplaats of in de prefab fabriek voorkomt.

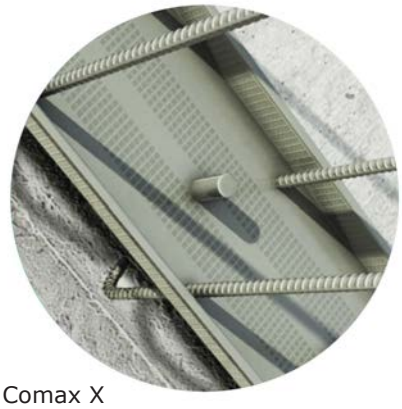
Comax X

Stekkenbak Comax P met enkele stek

De Comax P zijn stekkenbakken met een enkele stek. De Comax P stekkenbakken zijn KOMO gecertificeerd en voorzien van een kunststof afdekkap met geperforeerde scheurlijn. Dit geeft een aanzienlijke arbeidsbesparing bij het openen en uitbuigen van de stekken. Dankzij de unieke profilering van het Comax P blik ontstaat er een zeer goede aanhechting aan het beton. Dit voorkomt luchtopsluiting achter het blik en garandeert een goede hechting.

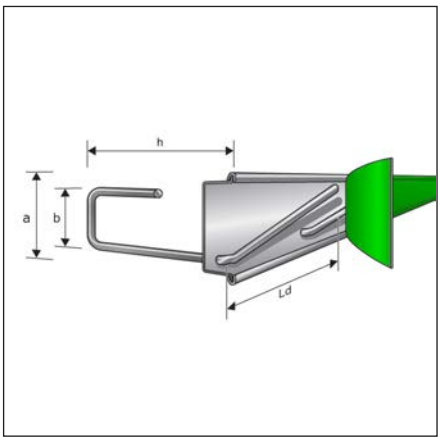

Artikel-nummer	Breedte blik (mm)	Ø wapening (mm)	Hart op Hart maat (mm)	Lengte (mm)	ld (mm)	a (mm)	b (mm)	h (mm)
3020060815	60	Ø 8	150	1250	320	60	60	150
3020060820	60	Ø 8	200	1250	320	60	60	150
3020061015	60	Ø 10	150	1250	390	60	60	150
3020061020	60	Ø 10	200	1250	390	60	60	150
3020061025	60	Ø 10	250	1250	390	60	60	150
3020081010	80	Ø 10	100	1250	390	80	60	150
3020081215	80	Ø 12	150	1250	460	80	60	150
3020081220	80	Ø 12	200	1250	460	80	60	150

Stekkenbak Comax P met beugel

De Comax P zijn stekkenbakken met een beugel. De Comax P stekkenbakken zijn KOMO gecertificeerd (behalve de uitvoering met ld maat 270mm) en voorzien van een kunststof afdekkap met geperforeerde scheurlijn. Dit geeft een aanzienlijke arbeidsbesparing bij het openen en uitbuigen van de stekken. Dankzij de unieke profilering van het Comax P blik ontstaat er een zeer goede aanhechting aan het beton. Dit voorkomt luchtopsluiting achter het blik en garandeert een goede hechting.

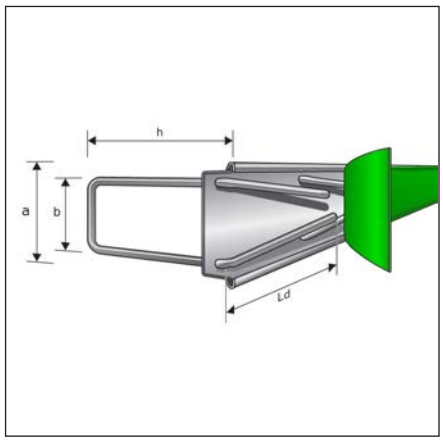

Artikel-nummer	Breedte blik (mm)	Ø wapening (mm)	Hart op Hart maat (mm)	Lengte (mm)	ld (mm)	a (mm)	b (mm)	h (mm)
3020110815	110	Ø 8	150	1250	320	110	80	150
3020110820	110	Ø 8	200	1250	320	110	80	150
3020110825	110	Ø 8	250	1250	320	110	80	150
3020111015	110	Ø 10	150	1250	390	110	80	150
3020111020	110	Ø 10	200	1250	390	110	80	150
3020111025	110	Ø 10	250	1250	390	110	80	150
3020111215	110	Ø 12	150	1250	270	110	90	150
3020111220	110	Ø 12	200	1250	460	110	90	150
3020140815	140	Ø 8	150	1250	320	140	110	150
3020140820	140	Ø 8	200	1250	320	140	110	150
3020140825	140	Ø 8	250	1250	320	140	110	150
3020141015	140	Ø 10	150	1250	390	140	110	150
3020141020	140	Ø 10	200	1250	390	140	110	150
3020141025	140	Ø 10	250	1250	390	140	110	150
3020141215	140	Ø 12	150	1250	460	140	110	150
3020141220	140	Ø 12	200	1250	460	140	110	150
3020141010	140	Ø 10	100	1250	390	140	110	150
3020160815	160	Ø 8	150	1250	320	160	130	150
3020160820	160	Ø 8	200	1250	320	160	130	150
3020160825	160	Ø 8	250	1250	320	160	130	150
3020161015	160	Ø 10	150	1250	390	160	130	150
3020161020	160	Ø 10	200	1250	390	160	130	150
3020161025	160	Ø 10	250	1250	390	160	130	150
3020161215	160	Ø 12	150	1250	460	160	130	150
3020161220	160	Ø 12	200	1250	460	160	130	150
3020161010	160	Ø 10	100	1250	390	160	130	150
3020190815	190	Ø 8	150	1250	320	190	160	150
3020190820	190	Ø 8	200	1250	320	190	160	150
3020190825	190	Ø 8	250	1250	320	190	160	150
3020191010	190	Ø 10	100	1250	390	190	160	150
3020191015	190	Ø 10	150	1250	390	190	160	150
3020191020	190	Ø 10	200	1250	390	190	160	150
3020191025	190	Ø 10	250	1250	390	190	160	150
3020191210	190	Ø 12	100	1250	460	190	160	150
3020191215	190	Ø 12	150	1250	460	190	160	150
3020191220	190	Ø 12	200	1250	460	190	160	150
3020220815	220	Ø 8	150	1250	320	220	190	150
3020220820	220	Ø 8	200	1250	320	220	190	150
3020220825	220	Ø 8	250	1250	320	220	190	150
3020221010	220	Ø 10	100	1250	390	220	190	150
3020221015	220	Ø 10	150	1250	390	220	190	150
3020221020	220	Ø 10	200	1250	390	220	190	150
3020221210	220	Ø 12	100	1250	460	220	190	150
3020221215	220	Ø 12	150	1250	460	220	190	150
3020221220	220	Ø 12	200	1250	460	220	190	150
3020240815	240	Ø 8	150	1250	320	240	210	150
3020240820	240	Ø 8	200	1250	320	240	210	150
3020240825	240	Ø 8	250	1250	320	240	210	150
3020241010	240	Ø 10	100	1250	390	240	210	150
3020241015	240	Ø 10	150	1250	390	240	210	150
3020241020	240	Ø 10	200	1250	390	240	210	150
3020241025	240	Ø 10	250	1250	390	240	210	150
3020241210	240	Ø 12	100	1250	460	240	210	150
3020241215	240	Ø 12	150	1250	460	240	210	150
3020241220	240	Ø 12	200	1250	460	240	210	150

Stekkenbak Comax P-WH met enkele stek

De Comax P-WH is een stekkenbak met een in de bak richting haaks afgebogen enkele haak. De Comax P-WH is KOMO gecertificeerd en voorzien van een kunststof afdekkap met geperforeerde scheurlijn. Dit geeft een aanzienlijke arbeidsbesparing bij het openen en uitbuigen van de stekken. Dankzij de unieke profilering van het Comax P blik ontstaat er een zeer goede aanhechting aan het beton. Dit voorkomt luchtopsluiting achter het blik en garandeert een goede hechting.

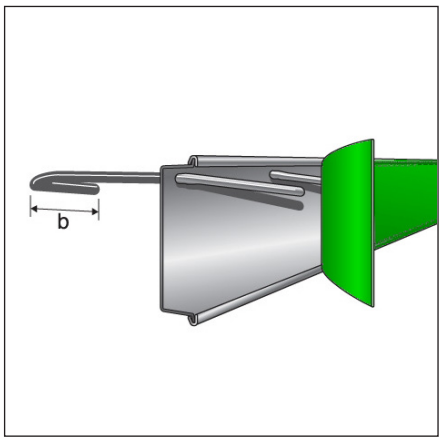

Artikel-nummer	Breedte blik (mm)	Ø wapening (mm)	Hart op Hart maat (mm)	Lengte (mm)	ld (mm)	a (mm)	b (mm)	h (mm)
3020040815	60	Ø 8	150	1250	320	60	80	150
3020040820	60	Ø 8	200	1250	320	60	80	150
3020041015	60	Ø 10	150	1250	390	60	80	150
3020041020	60	Ø 10	200	1250	390	60	80	150
3020050815	80	Ø 8	150	1250	320	80	80	150
3020050820	80	Ø 8	200	1250	320	80	80	150
3020050825	80	Ø 8	250	1250	320	80	80	150
3020051010	80	Ø 10	100	1250	390	80	80	150
3020051015	80	Ø 10	150	1250	390	80	80	150
3020051020	80	Ø 10	200	1250	390	80	80	150
3020051025	80	Ø 10	250	1250	390	80	80	150
3020051210	80	Ø 12	100	1250	350	80	80	150
3020051215	80	Ø 12	150	1250	460	80	80	150
3020051220	80	Ø 12	200	1250	460	80	80	150
3020051225	80	Ø 12	250	1250	460	80	80	150

Stekkenbak Comax-X

De nieuwe stekkenbak COMAX-X is voorzien van geïntegreerde deuvelnokken. Hierdoor is de COMAX-X volgens EC2 art. 6.2.5 als 'geprofileerd' geclassificeerd in zowel de dwars- als de lengterichting van de verbinding en is deze hierdoor universeel inzetbaar, ongeacht de inbouwrichting. Dit vereenvoudigt de planningsfase en installatie. Met de speciale COMAX-X berekeningssoftware zijn de toegelaten waarden van deze stekkenbakken snel te berekenen (ruwheidsfactor volgens EC2).
Neem voor meer informatie contact op met onze engineering. Speciale uitvoeringen op aanvraag. Standaardafmetingen: lengte 1200 mm - blikhoogte 30 mm.

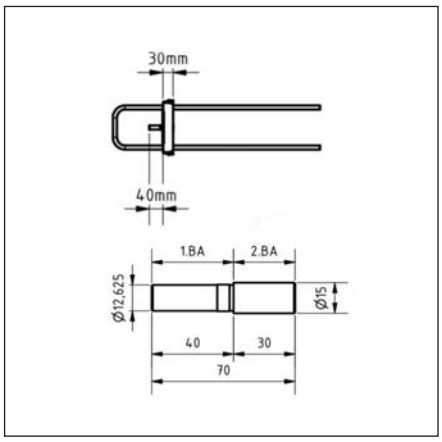

Artikel-nummer	Breedte blik (mm)	Ø wapening (mm)	Hart op Hart maat (mm)	Lengte (mm)	ld (mm)	a (mm)	b (mm)	h (mm)
3020310815	110	Ø 8	150	1200	320	110	80	150
3020310820	110	Ø 8	200	1200	320	110	80	150
3020311015	110	Ø 10	150	1200	320	110	80	150
3020311020	110	Ø 10	200	1200	390	110	80	150
3020340815	140	Ø 8	150	1200	320	140	110	150
3020340820	140	Ø 8	200	1200	320	140	110	150
3020341010	140	Ø 10	100	1200	390	110	110	150
3020341015	140	Ø 10	150	1200	390	140	110	150
3020341020	140	Ø 10	200	1200	390	140	110	150
3020341215	140	Ø 12	150	1200	460	140	110	150
3020341220	140	Ø 12	200	1200	460	140	110	150
3020360815	160	Ø 8	150	1200	320	160	130	150
3020360820	160	Ø 8	200	1200	320	160	130	150
3020361010	160	Ø 10	100	1200	390	160	130	150
3020361015	160	Ø 10	150	1200	390	160	130	150
3020361020	160	Ø 10	200	1200	390	160	130	150
3020361215	160	Ø 12	150	1200	460	160	130	150
3020361220	160	Ø 12	200	1200	460	160	130	150
3020390815	190	Ø 8	150	1200	320	190	160	150
3020390820	190	Ø 8	200	1200	320	190	160	150
3020391010	190	Ø 10	100	1200	390	190	160	150
3020391015	190	Ø 10	150	1200	390	190	160	150
3020391020	190	Ø 10	200	1200	390	190	160	150
3020391210	190	Ø 12	100	1200	460	190	160	150
3020391215	190	Ø 12	150	1200	460	190	160	150
3020391220	190	Ø 12	200	1200	460	190	160	150
3020420815	220	Ø 8	150	1200	320	220	190	150
3020420820	220	Ø 8	200	1200	320	220	190	150
3020421010	220	Ø 10	100	1200	390	220	190	150
3020421015	220	Ø 10	150	1200	390	220	190	150
3020421020	220	Ø 10	200	1200	460	220	190	150
3020421210	220	Ø 12	100	1200	460	220	190	150
3020421215	220	Ø 12	150	1200	460	220	190	150
3020421220	220	Ø 12	200	1200	460	220	80	150
3020440815	240	Ø 8	150	1200	320	240	210	150
3020440820	240	Ø 8	200	1200	320	240	210	150
3020441010	240	Ø 10	100	1200	390	240	210	150
3020441015	240	Ø 10	150	1200	390	240	210	150
3020441020	240	Ø 10	200	1200	390	240	210	150
3020441210	240	Ø 12	100	1200	460	240	210	150
3020441220	240	Ø 12	200	1200	460	240	210	150
3020441215	240	Ø 12	150	1200	460	240	210	150

Stekkenbak Comax speciaal uitvoering WS

De Comax P in uitvoering WS is een afwijkende stekkenbak met één haaks op de blikrichting afgebogen stek (haak). Uitvoering WS is KOMO gecertificeerd en voorzien van een kunststof afdekkap met geperforeerde scheurlijn. Dit geeft een aanzienlijke arbeidsbesparing bij het openen en uitbuigen van de stekken. Dankzij de unieke profilering van het Comax P blik ontstaat er een zeer goede aanhechting aan het beton. Dit voorkomt luchtopsluiting achter het blik en garandeert een goede hechting.

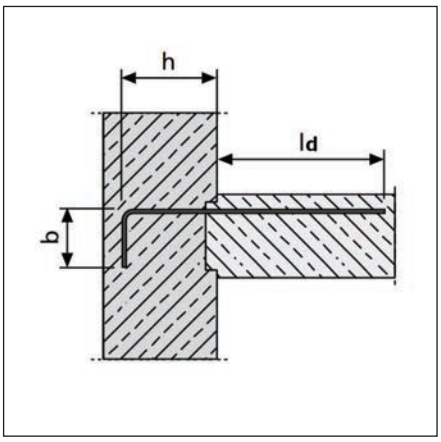

Voor het bestellen van uitvoering WS dienen de onderstaande maten te worden opgegeven:

- h = wandmaat; minus dekking, minus 2x diameter wandwapening
- ld = steklengte

Comax P in uitvoering WS is standaard 1250 mm lang en leverbaar in blikbreedten 60, 80 en 110.

Artikel-nummer	Lengte (mm)
3020260120	1250

Stekkenbak Comax speciaal uitvoering WH

De Comax P in uitvoering WH is een afwijkende stekkenbak met één in de blikrichting afgebogen stek (haak). Uitvoering WH is KOMO gecertificeerd en voorzien van een kunststof afdekkap met geperforeerde scheurlijn. Dit geeft een aanzienlijke arbeidsbesparing bij het openen en uitbuigen van de stekken. Dankzij de unieke profilering van het Comax P blik ontstaat er een zeer goede aanhechting aan het beton. Dit voorkomt luchtopsluiting achter het blik en garandeert een goede hechting.

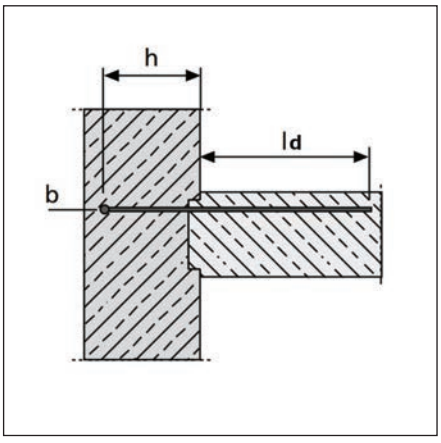

Voor het bestellen van uitvoering WH dienen de onderstaande maten te worden opgegeven:

- h = wandmaat; minus dekking, minus 2x diameter wandwapening
- ld = steklengte

Comax P in uitvoering WH is standaard 1250 mm lang en leverbaar in blikbreedten 60, 80 en 110.

Artikel-nummer	Lengte (mm)
3020260110	1250

Stekkenbak Comax speciaal uitvoering W

De Comax P in uitvoering W is een afwijkende stekkenbak met één rechte stek. Uitvoering W is KOMO gecertificeerd en voorzien van een kunststof afdekkap met geperforeerde scheurlijn. Dit geeft een aanzienlijke arbeidsbesparing bij het openen en uitbuigen van de stekken. Dankzij de unieke profilering van het Comax P blik ontstaat er een zeer goede aanhechting aan het beton. Dit voorkomt luchtopsluiting achter het blik en garandeert een goede hechting.

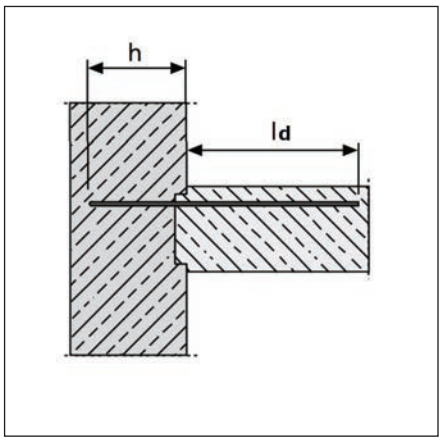

Voor het bestellen van uitvoering W dienen de onderstaande maten te worden opgegeven:

- h = wandmaat; minus dekking, minus 2x diameter wandwapening
- ld = steklengte

Comax P in uitvoering W is standaard 1250 mm lang en leverbaar in blikbreedten 60, 80 en 110.

Artikel-nummer	Lengte (mm)
3020260100	1250

Stekkenbak Comax speciaal uitvoering S

De Comax P in uitvoering S is een afwijkende stekkenbak met beugel. Uitvoering S is KOMO gecertificeerd en voorzien van een kunststof afdekkap met geperforeerde scheurlijn. Dit geeft een aanzienlijke arbeidsbesparing bij het openen en uitbuigen van de stekken. Dankzij de unieke profilering van het Comax P blik ontstaat er een zeer goede aanhechting aan het beton. Dit voorkomt luchtopsluiting achter het blik en garandeert een goede hechting.

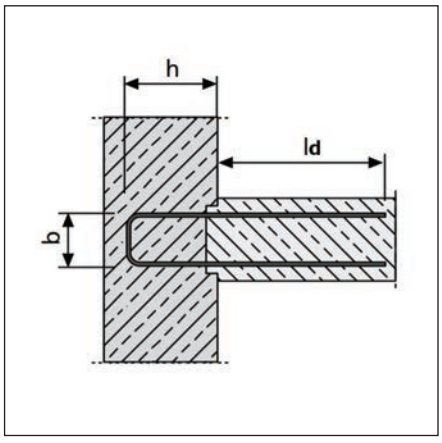

Voor het bestellen van uitvoering S dienen de onderstaande maten te worden opgegeven:

- h = wandmaat; minus dekking, minus 2x diameter wandwapening
- b = vloerdikte/wandmaat; minus 2 x dekking en 4x diameter wandwapening
- ld = steklengte

Comax P in uitvoering S is standaard 1250 mm lang en leverbaar in alle blikbreedten vanaf 80 mm.

Artikel-nummer	Lengte (mm)
3020260090	1250

Stekkenbak Comax speciaal uitvoering KO

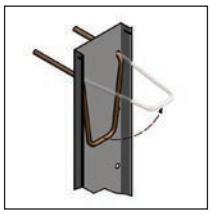

De Comax P in uitvoering KO is een afwijkende stekkenbak met een open beugen ten behoeve van consoles. Uitvoering KO is KOMO gecertificeerd en voorzien van een kunststof afdekkap met geperforeerde scheurlijn. Dit geeft een aanzienlijke arbeidsbesparing bij het openen en uitbuigen van de stekken. Dankzij de unieke profilering van het Comax P blik ontstaat er een zeer goede aanhechting aan het beton. Dit voorkomt luchtopsluiting achter het blik en garandeert een goede hechting.

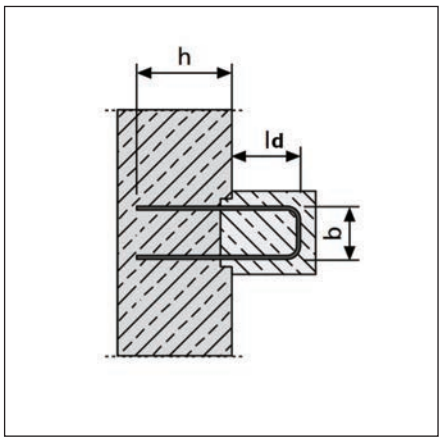

Voor het bestellen van uitvoering K dienen de onderstaande maten te worden opgegeven:

- h = wandmaat; minus dekking, minus 2x diameter wandwapening
- b = console hoogte; minus 2 x dekking (en optioneel minus diameters wapening console)
- ld = console diepte; minus 1 x dekking (en optioneel minus diameters wapening console)

Comax P in uitvoering KO is standaard 1250 mm lang en leverbaar in blikbreedten 80, 110, 140, 160, 190, 220 en 240.

Artikel-nummer	Lengte (mm)
3020260080	1250

Stekkenbak Comax speciaal uitvoering KH

De Comax P in uitvoering KH is een afwijkende stekkenbak met een half open beugels ten behoeve van consoles. Uitvoering KH is KOMO gecertificeerd en voorzien van een kunststof afdekkap met geperforeerde scheurlijn. Dit geeft een aanzienlijke arbeidsbesparing bij het openen en uitbuigen van de stekken. Dankzij de unieke profilering van het Comax P blik ontstaat er een zeer goede aanhechting aan het beton. Dit voorkomt luchtopsluiting achter het blik en garandeert een goede hechting.

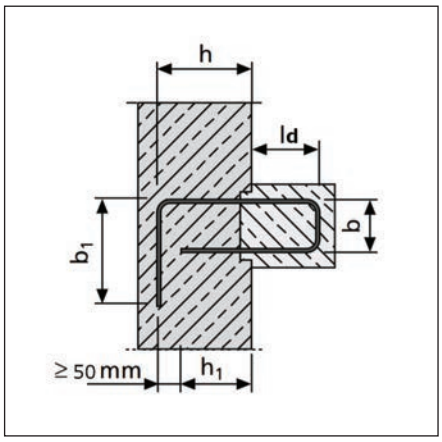

Voor het bestellen van uitvoering K dienen de onderstaande maten te worden opgegeven:

- h = wandmaat; minus dekking, minus 2x diameter wandwapening
- h1 = is altijd 50 mm kleiner dan h
- b = console hoogte; minus 2 x dekking (en optioneel minus diameters wapening console)
- ld = console diepte; minus 1 x dekking (en optioneel minus diameters wapening console)

Comax P in uitvoering KH is standaard 1250 mm lang en leverbaar in blikbreedten 80, 110, 140, 160, 190, 220 en 240.

Artikel-nummer	Lengte (mm)
3020260070	1250

Stekkenbak Comax speciaal uitvoering K

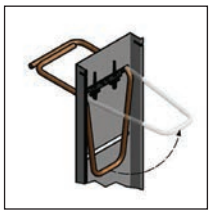

De Comax P in uitvoering K is een afwijkende stekkenbak met een gesloten beugen ten behoeve van consoles. Uitvoering K is voorzien van een kunststof afdekkap met geperforeerde scheurlijn. Dit geeft een aanzienlijke arbeidsbesparing bij het openen en uitbuigen van de stekken. Dankzij de unieke profilering van het Comax P blik ontstaat er een zeer goede aanhechting aan het beton. Dit voorkomt luchtopsluiting achter het blik en garandeert een goede hechting.

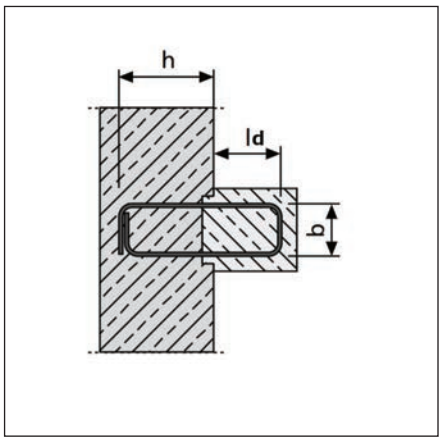

Voor het bestellen van uitvoering K dienen de onderstaande maten te worden opgegeven:

- h = wandmaat; minus dekking, minus 2x diameter wandwapening
- b = console hoogte; minus 2 x dekking (en optioneel minus diameters wapening console)
- ld = console diepte; minus 1 x dekking (en optioneel minus diameters wapening console)

Comax P in uitvoering K is standaard 1250 mm lang en leverbaar in blikbreedten 110, 140, 160, 190, 220 en 240.

Artikel-nummer	Lengte (mm)
3020260060	1250

Stekkenbak Comax speciaal uitvoering H2

De Comax P in uitvoering H2 is een afwijkende stekkenbak met twee enkele haken. Uitvoering H2 is KOMO gecertificeerd en voorzien van een kunststof afdekkap met geperforeerde scheurlijn. Dit geeft een aanzienlijke arbeidsbesparing bij het openen en uitbuigen van de stekken. Dankzij de unieke profilering van het Comax P blik ontstaat er een zeer goede aanhechting aan het beton. Dit voorkomt luchtopsluiting achter het blik en garandeert een goede hechting.

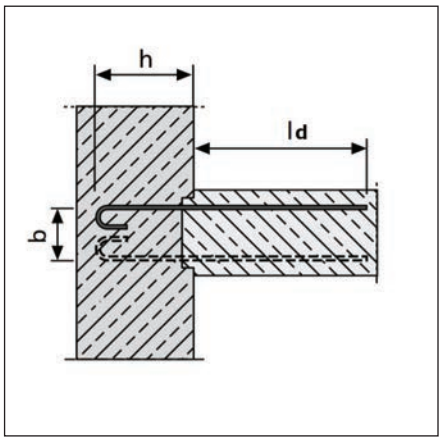

Voor het bestellen van uitvoering H2 dienen de onderstaande maten te worden opgegeven:

- h = wandmaat; minus dekking, minus 2x diameter wandwapening
- ld = steklengte

Comax P in uitvoering H2 is standaard 1250 mm lang en leverbaar in alle blikbreedten vanaf 110 mm.

Artikel-nummer	Lengte (mm)
3020260050	1250

Stekkenbak Comax speciaal uitvoering H

De Comax P in uitvoering H is een afwijkende stekkenbak met één enkele haken. Uitvoering H is KOMO gecertificeerd en voorzien van een kunststof afdekkap met geperforeerde scheurlijn. Dit geeft een aanzienlijke arbeidsbesparing bij het openen en uitbuigen van de stekken. Dankzij de unieke profilering van het Comax P blik ontstaat er een zeer goede aanhechting aan het beton. Dit voorkomt luchtopsluiting achter het blik en garandeert een goede hechting.

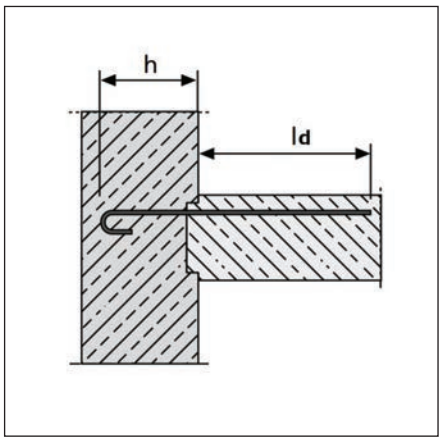

Voor het bestellen van uitvoering H dienen de onderstaande maten te worden opgegeven:

- h = wandmaat; minus dekking, minus 2x diameter wandwapening
- ld = steklengte

Comax P in uitvoering H is standaard 1250 mm lang en leverbaar in blikbreedten 60, 80 en 110.

Artikel-nummer	Lengte (mm)
3020260040	1250

Stekkenbak Comax speciaal uitvoering BK

De Comax P in uitvoering BK is een afwijkende stekkenbak met een gesloten beugel ten behoeve van consoles. Uitvoering BK is voorzien van een kunststof afdekkap met geperforeerde scheurlijn. Dit geeft een aanzienlijke arbeidsbesparing bij het openen en uitbuigen van de stekken. Dankzij de unieke profilering van het Comax P blik ontstaat er een zeer goede aanhechting aan het beton. Dit voorkomt luchtopsluiting achter het blik en garandeert een goede hechting.

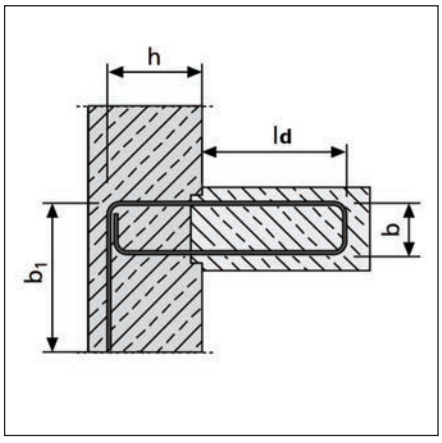

Voor het bestellen van uitvoering BK dienen de onderstaande maten te worden opgegeven:

- h = wandmaat; minus dekking, minus 2x diameter wandwapening
- b = console hoogte; minus 2 x dekking (en optioneel minus diameters wapening console)
- b1 = volgens opgave
- ld = console diepte; minus 1 x dekking (en optioneel minus diameters wapening console)

Comax P in uitvoering BK is standaard 1250 mm lang en leverbaar in blikbreedten 110, 140, 160, 190, 220 en 240.

Artikel-nummer	Lengte (mm)
3020260030	1250

Stekkenbak Comax speciaal uitvoering BA

De Comax P in uitvoering BA is een afwijkende stekkenbak met een enkele gebogen stek voor een buigstijve aansluiting. (buigdoorn 10 x diameter) Uitvoering BA is KOMO gecertificeerd en voorzien van een kunststof afdekkap met geperforeerde scheurlijn. Dit geeft een aanzienlijke arbeidsbesparing bij het openen en uitbuigen van de stekken. Dankzij de unieke profilering van het Comax P blik ontstaat er een zeer goede aanhechting aan het beton. Dit voorkomt luchtopsluiting achter het blik en garandeert een goede hechting.

Voor het bestellen van uitvoering B dienen de onderstaande maten te worden opgegeven:

- h = wandmaat; minus dekking, minus 2x diameter wandwapening
- b = beugel breedte volgens opgave
- ld = steklengte volgens opgave

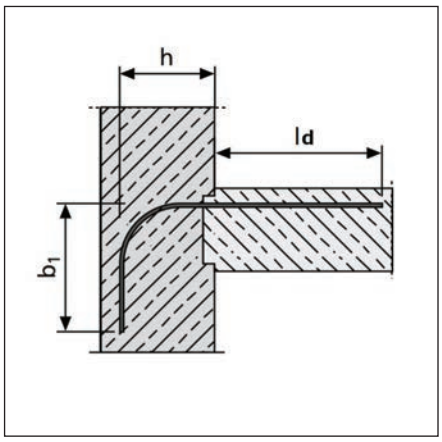

Comax P in uitvoering BA is standaard 1250 mm lang en leverbaar in blikbreedten 60, 80 en 110.

Artikel-nummer	Lengte (mm)
3020260020	1250

Stekkenbak Comax speciaal uitvoering B

De Comax P in uitvoering B is een afwijkende stekkenbak met een zeer brede beugel over twee afzonderlijke blikken. Uitvoering B is KOMO gecertificeerd en voorzien van een kunststof afdekkap met geperforeerde scheurlijn. Dit geeft een aanzienlijke arbeidsbesparing bij het openen en uitbuigen van de stekken. Dankzij de unieke profilering van het Comax P blik ontstaat er een zeer goede aanhechting aan het beton. Dit voorkomt luchtopsluiting achter het blik en garandeert een goede hechting.

Voor het bestellen van uitvoering B dienen de onderstaande maten te worden opgegeven:

- h = wandmaat; minus dekking, minus 2x diameter wandwapening
- b = beugel breedte volgens opgave
- ld = steklengte volgens opgave

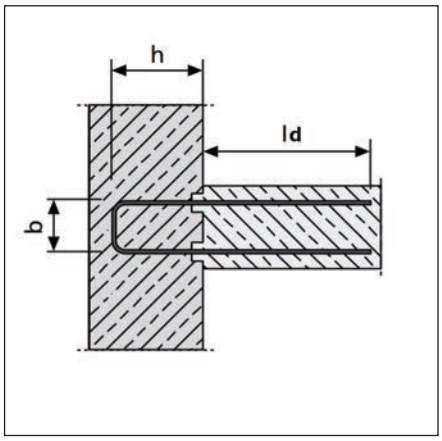

Comax P in uitvoering B is standaard 1250 mm lang.

Artikel-nummer	Lengte (mm)
3020260010	1250

Stekkenbak overig

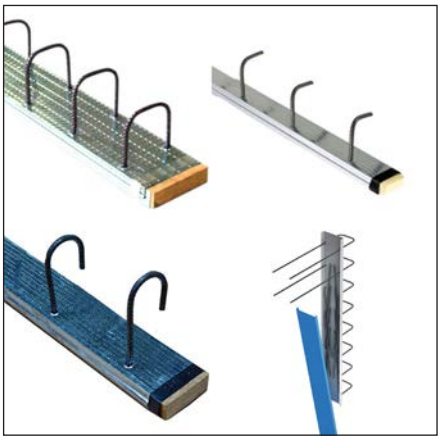

Stekkenbakken zijn toe te passen bij onderbrekingen tussen twee betonstortfases waar de wapening constructief door gekoppeld moet worden. De stekkenbakken zijn leverbaar in: standaard uitvoering, Pyraplex uitvoering en de FTW uitvoering (prefab). Alle uitvoeringen zijn KOMO gecertificeerd.

Standaard uitvoering:
De stekkenplank heeft een standaardlengte van 1250 mm en is leverbaar in de bakbreedtes 50, 60, 75, 85, 115, 145, 175, 205 en 225 mm. De meeste breedtematen zijn uitgevoerd met een kunststof afdekkap. De bakdikte varieert per diameter tussen de 30 en 36 mm.

Standaard zijn de volgende hart op hart stekafstanden leverbaar:
- 100 mm (12 stekken)
- 150 mm (8 stekken)
- 200 mm (6 stekken)
- 250 mm (5 stekken)

De standaard steklengten zijn:
- Ø 8 lengte 320 mm
- Ø 10 lengte 390 mm
- Ø 12 lengte 460 mm

Op aanvraag zijn wapeningsstaal diameters 6, 14 en 16 leverbaar.

Afwijkende uitvoeringen:
De stekkenplanken zijn op verzoek in afwijkende lengtematen te leveren. De gevraagde lengte heeft invloed op de maximaal mogelijke verankeringslengte (Lü) welke in het blik ligt. Mogelijk zijn daardoor ook niet alle verankeringslengtes gelijk.

Kenmerken
- Voorzien van KOMO-gecertificeerd betonstaal
- Getoetst conform Eurocode 2
- Productie onder controle van TüV Rheinland LGA Bautechnik
- De kunststof afdekkap voorkomt verwonding bij verwijderen

Konnektie-anker SA-EV

Van de Konnektie-ankers (SA-EV) met elektrolytisch verzinkte bus zijn alle standaardmaten uit voorraad leverbaar. Gebogen en/of teruggeknipte ankers zijn op basis van standaardmaten snel leverbaar. Afwijkende maten zijn op bestelling te produceren.

De Konnektie-ankers zijn voorzien van een lange bus met een grote inschroef-diepte voor bijvoorbeeld het hijsen van betonelementen of bij montage van stalen delen aan beton.

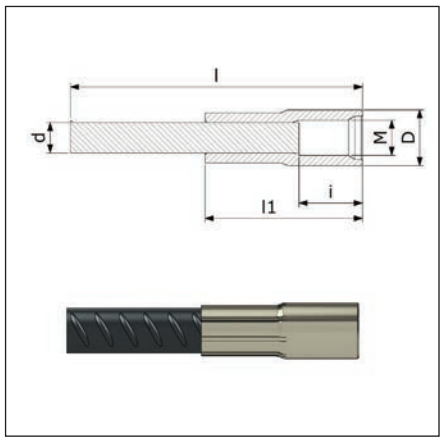

Artikel-nummer	Draad type	Ø wapening (mm)	Lengte (mm)	Inschroef diepte (mm)	d (mm)	D (mm)	l (mm)	l1 (mm)
3010401204	M16	Ø 12	415	25	12	22	415	62
3010401206	M16	Ø 12	615	25	12	22	615	62
3010401208	M16	Ø 12	840	25	12	22	840	62
3010401210	M16	Ø 12	1040	25	12	22	1040	62
3010401215	M16	Ø 12	1540	25	12	22	1540	62
3010401220	M16	Ø 12	2040	25	12	22	2040	62
3010401605	M20	Ø 16	560	38	16	28	560	86
3010401608	M20	Ø 16	810	38	16	28	810	86
3010401610	M20	Ø 16	1060	38	16	28	1060	86
3010401614	M20	Ø 16	1480	38	16	28	1480	86
3010401622	M20	Ø 16	2240	38	16	28	2240	86
3010401635	M20	Ø 16	3540	38	16	28	3540	86
3010402007	M24	Ø 20	705	42	20	34	705	99
3010402010	M24	Ø 20	1005	42	20	34	1005	99
3010402013	M24	Ø 20	1320	42	20	34	1320	99
3010402018	M24	Ø 20	1840	42	20	34	1840	99
3010402022	M24	Ø 20	2245	42	20	34	2245	99
3010402035	M24	Ø 20	3540	42	20	34	3540	99
3010402510	M30	Ø 25	1055	52	25	41	1055	118
3010402515	M30	Ø 25	1555	52	25	41	1555	118
3010402523	M30	Ø 25	2315	52	25	41	2315	118
3010403210	M42	Ø 32	1015	65	32	55	1015	155
3010403214	M42	Ø 32	1490	65	32	55	1490	155
3010403223	M42	Ø 32	2390	65	32	55	2390	155
3010404016	M48	Ø 40	1600	72	40	65	1600	190
3010404024	M48	Ø 40	2400	72	40	65	2400	190

Konnektie-anker SA-TV

Van de Konnektie-ankers (SA-TV) met thermisch verzinkte bus zijn alle stan-daardmaten uit voorraad leverbaar. De Konnektie-ankers zijn voorzien van een lange bus met een grote inschroefdiepte voor bijvoorbeeld het hijsen van betonelementen of bij montage van stalen delen aan beton. Afwijkende maten zijn op bestelling te produceren. Gebogen en/of terug geknipte ankers op basis van standaardmaten zijn snel leverbaar.

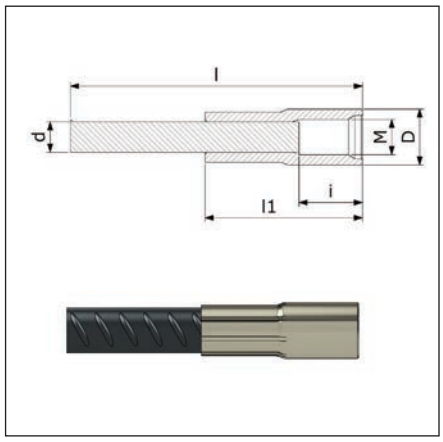

Artikel-nummer	Draad type	Ø wapening (mm)	Lengte (mm)	Inschroef diepte (mm)	d (mm)	D (mm)	l (mm)	l1 (mm)
3010651204	M16	Ø 12	415	25	12	22	415	62
3010651206	M16	Ø 12	615	25	12	22	615	62
3010651208	M16	Ø 12	840	25	12	22	840	62
3010651210	M16	Ø 12	1040	25	12	22	1040	62
3010651215	M16	Ø 12	1540	25	12	22	1540	62
3010651220	M16	Ø 12	2040	25	12	22	2040	62
3010651605	M20	Ø 16	560	38	16	28	560	86
3010651608	M20	Ø 16	810	38	16	28	810	86
3010651610	M20	Ø 16	1060	38	16	28	1060	86
3010651614	M20	Ø 16	1480	38	16	28	1480	86
3010651622	M20	Ø 16	2240	38	16	28	2240	86
3010652007	M24	Ø 20	705	42	20	34	705	99
3010652010	M24	Ø 20	1005	42	20	34	1005	99
3010652013	M24	Ø 20	1320	42	20	34	1320	99
3010652018	M24	Ø 20	1840	42	20	34	1840	99
3010652022	M24	Ø 20	2245	42	20	34	2245	99
3010652510	M30	Ø 25	1055	52	25	41	1055	118
3010652515	M30	Ø 25	1555	52	25	41	1555	118
3010652523	M30	Ø 25	2315	52	25	41	2315	118
3010653210	M42	Ø 32	1015	65	32	55	1015	155
3010653214	M42	Ø 32	1490	65	32	55	1490	155
3010653223	M42	Ø 32	2390	65	32	55	2390	155

Konnektie-anker SA-RVS 316

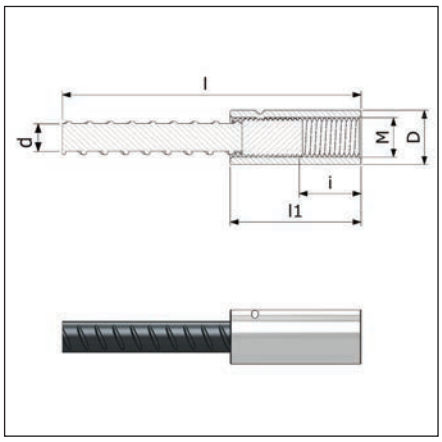

Van de Konnektie-ankers (SA) zijn standaard maten met een RVS bus uit voorraad leverbaar. Afwijkende maten zijn op bestelling te produceren of terug te knippen uit standaard maten. De Konnektie-ankers zijn voorzien van een lange bus met een grote inschroefdiepte voor bijvoorbeeld het hijsen van betonelementen of bij montage van stalen delen aan beton.

Artikel-nummer	Draad type	Ø wapening (mm)	Lengte (mm)	Inschroef diepte (mm)	d (mm)	D (mm)	l (mm)
3010551204	M16	Ø 12	415	27	12	22	415
3010551206	M16	Ø 12	615	27	12	22	615
3010551608	M20	Ø 16	810	32	16	26	810
3010551605	M20	Ø 16	560	32	16	26	560
3010552007	M24	Ø 20	705	37	20	32	705
3010551610	M20	Ø 16	1060	32	16	26	1060
3010552013	M24	Ø 20	1320	37	20	32	1320
3010552010	M24	Ø 20	1005	37	20	32	1005
3010552510	M30	Ø 25	1055	47	25	40	1055
3010552515	M30	Ø 25	1555	47	25	40	1555
3010553210	M30	Ø 32	1015	47	25	40	1015
3010553214	M30	Ø 32	1490	47	25	40	1490

Konnektie-anker SA-RVS 316 - Klasse 80

Konnektie-ankers (SA) met een bus RVS 316 klasse 80. Afwijkende maten zijn op bestelling te produceren of terug te knippen uit standaardmaten. De Konnektie-ankers zijn voorzien van een lange bus met een grote inschroefdiepte voor bijvoorbeeld het hijsen van betonelementen of bij montage van (roestvast) stalen delen aan beton.

Artikel-nummer	Draad type	Ø wapening (mm)	Lengte (mm)	d (mm)	l (mm)
3010251204	M16	Ø 12	415	12	415
3010251605	M20	Ø 16	560	16	560
3010252007	M24	Ø 20	705	20	705
3010252510	M30	Ø 25	1055	25	1055

Konnektie-anker SA-EV gebogen volgens specificatie

Op basis van onze standaard-voorraadmaten kunnen wij zeer snel gebogen ankers leveren. Voor het buigen dient de a-maat te worden opgegeven. Als gevolg van het buigen is er sprake van enige verlenging. Indien ook de b-maat een exacte maat moet hebben dient het anker ook geknipt te worden. (extra knipkosten). Aandachtspunt: bij het buigen van Konnektie ankers geldt om technische reden een minimale en maximale a maat en een standaard buigrol. (zie informatie op onze website). Houd bij het bepalen van de a-maat rekening met de dikte van de eventuele Knack-spijkerplaat, de dekking aan de achterzijde en overige wapening die in de weg zouden kunnen zitten. Verder dient rekening gehouden te worden met 5 graden tolerantie op de opgegeven buighoek en een tolerantie van +/- 5 mm op de a-maat.

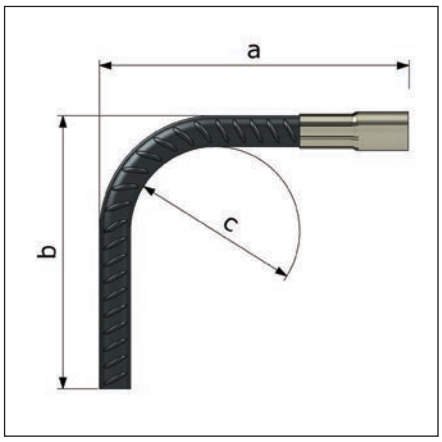

Artikel-nummer	Draad type	Ø wapening (mm)	Lengte (mm)	Inschroef diepte (mm)	Minimale maat (mm)	d (mm)	D (mm)	l (mm)	l1 (mm)
3010411204	M16	Ø 12	415	25	120	12	22	415	62
3010411206	M16	Ø 12	615	25	120	12	22	615	62
3010411208	M16	Ø 12	840	25	120	12	22	840	62
3010411210	M16	Ø 12	1040	25	120	12	22	1040	62
3010411215	M16	Ø 12	1540	25	120	12	22	1540	62
3010411220	M16	Ø 12	2040	25	120	12	22	2040	62
3010411605	M20	Ø 16	560	38	155	16	28	560	86
3010411608	M20	Ø 16	810	38	155	16	28	810	86
3010411610	M20	Ø 16	1060	38	155	16	28	1060	86
3010411614	M20	Ø 16	1480	38	155	16	28	1480	86
3010411622	M20	Ø 16	2240	38	155	16	28	2240	86
3010412007	M24	Ø 20	705	42	195	20	34	705	99
3010412010	M24	Ø 20	1005	42	195	20	34	1005	99
3010412013	M24	Ø 20	1320	42	195	20	34	1320	99
3010412018	M24	Ø 20	1840	42	195	20	34	1840	99
3010412022	M24	Ø 20	2245	42	195	20	34	2245	99
3010412510	M30	Ø 25	1055	52	230	25	41	1055	118
3010412515	M30	Ø 25	1555	52	230	25	41	1555	118
3010412523	M30	Ø 25	2315	52	230	25	41	2315	118
3010413210	M42	Ø 32	1015	65	320	32	55	1015	155
3010413214	M42	Ø 32	1490	65	320	32	55	1490	155
3010413223	M42	Ø 32	2390	65	320	32	55	2390	155

Konnektie-anker SA-TV gebogen volgens specificatie

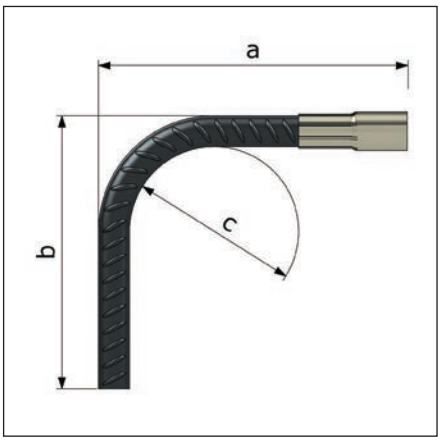

Op basis van onze standaard-voorraadmaten kunnen wij zeer snel gebogen ankers leveren. Voor het buigen dient de a-maat te worden opgegeven. Als gevolg van het buigen is er sprake van enige verlenging. Indien ook de b-maat een exacte maat moet hebben dient het anker ook geknipt te worden (extra knipkosten). Aandachtspunt: bij het buigen van Konnektie ankers geldt om technische reden een minimale en maximale a maat en een standaard buigrol. (zie informatie op onze website). Houd bij het bepalen van de a-maat rekening met de dikte van de eventuele Knack-spijkerplaat, de dekking aan de achterzijde en overige wapening die in de weg zouden kunnen zitten. Verder dient rekening gehouden te worden met 5 graden tolerantie op de opgegeven buighoek en een tolerantie van +/- 5 mm op de a-maat.

Artikel-nummer	Draad type	Ø wapening (mm)	Lengte (mm)	Inschroef diepte (mm)	Minimale maat (mm)	d (mm)	D (mm)	l (mm)	l1 (mm)
3010661204	M16	Ø 12	415	25	120	12	22	415	62
3010661206	M16	Ø 12	615	25	120	12	22	615	62
3010661208	M16	Ø 12	840	25	120	12	22	840	62
3010661210	M16	Ø 12	1040	25	120	12	22	1040	62
3010661605	M20	Ø 16	560	38	155	16	28	560	86
3010661608	M20	Ø 16	810	38	155	16	28	810	86
3010661610	M20	Ø 16	1060	38	155	16	28	1060	86
3010661614	M20	Ø 16	1480	38	155	16	28	1480	86
3010662007	M24	Ø 20	705	42	195	20	34	705	99
3010662010	M24	Ø 20	1005	42	195	20	34	1005	99
3010662013	M24	Ø 20	1320	42	195	20	34	1320	99
3010662018	M24	Ø 20	1840	42	195	20	34	1840	99
3010662510	M30	Ø 25	1055	52	230	25	41	1055	118
3010662515	M30	Ø 25	1555	52	230	25	41	1555	118
3010662523	M30	Ø 25	2315	52	230	25	41	2315	118
3010663214	M42	Ø 32	1490	65	320	32	55	1490	155
3010663223	M42	Ø 32	2390	65	320	32	55	2390	153

Konnektie-anker SA-RVS gebogen volgens specificatie

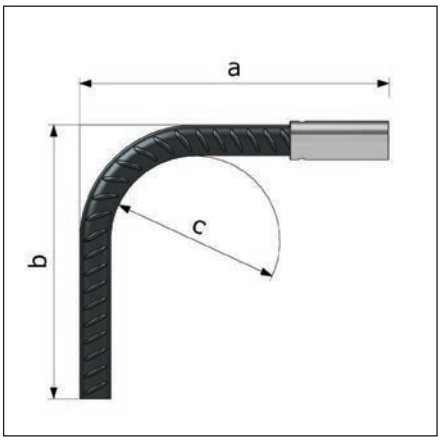

Op basis van onze standaard-voorraadmaten kunnen wij zeer snel gebogen ankers leveren. Voor het buigen dient de a-maat te worden opgegeven. Als gevolg van het buigen is er sprake van enige verlenging. Indien ook de b-maat een exacte maat moet hebben dient het anker ook geknipt te worden (extra knipkosten). Aandachtspunt: bij het buigen van Konnektie ankers geldt om technische reden een minimale en maximale a-maat en een standaard buigrol (zie informatie op onze website). Houd bij het bepalen van de a-maat rekening met de dikte van de eventuele Knack-spijkerplaat, de dekking aan de achterzijde en overige wapening die in de weg zouden kunnen zitten. Verder dient rekening gehouden te worden met 5 graden tolerantie op de opgegeven buighoek en een tolerantie van +/- 5 mm op de a-maat.

Artikel-nummer	Draad type	Ø wapening (mm)	Lengte (mm)	Inschroef diepte (mm)	Minimale maat (mm)	d (mm)	D (mm)	l (mm)
3010561204	M16	Ø 12	415	27	120	12	22	415
3010561206	M16	Ø 12	615	27	120	12	22	615
3010561605	M20	Ø 16	560	32	155	16	26	560
3010561608	M20	Ø 16	810	32	155	16	26	810
3010561610	M20	Ø 16	1060	32	155	16	26	1060
3010562007	M24	Ø 20	705	37	195	20	32	705
3010562010	M24	Ø 20	1005	37	195	20	32	1005
3010562013	M24	Ø 20	1320	37	195	20	32	1320
3010562510	M30	Ø 25	1055	47	230	25	40	1055
3010562515	M30	Ø 25	1555	47	230	25	40	1555

Smallmax

Met het Smallmax montageblik zijn onze Konnektie ankers snel en maatvast te positioneren. Na ontkisten eenvoudig de afritsbare afdekkap verwijderen en de Konnektie-einden inschroeven. Met name bij grote aantallen ankers in een herhalend patroon levert dit veel tijdwinst op. Maatwerk op aanvraag mogelijk. Aandachtspunt: de Smallmax dient ter positionering. De ankers moeten aan de achterzijde aan de wapening worden opgehangen. Het is nodzakelijk om de ankers te voorzien van een afsluitdop (pastoorhoed) om vervuiling van de draad door indringing van beton te voorkomen. Eventueel is het mogelijk (tegen meerprijs) de Konnektie-ankers van tevoren van afsluitdoppen voorzien.
Smallmax wordt zonder konnektie-ankers geleverd.

Artikel-nummer	Draad type	Ø wapening (mm)	Lengte (mm)	Hart op Hart maat (mm)	d (mm)	l (mm)	Vorm
3020701210	M16	Ø 12	1200	100	23	1200	voorzien van 12 sparingen
3020701215	M16	Ø 12	1200	150	23	1200	voorzien van 8 sparingen
3020701610	M20	Ø 16	1200	100	29	1200	Voorzien van 12 sparingen
3020701615	M20	Ø 16	1200	150	29	1200	Voorzien van 8 sparingen
3020701620	M20	Ø 16	1200	200	29	1200	voorzien van 6 sparingen
3020702010	M24	Ø 20	1200	100	35	1200	Voorzien van 12 sparingen
3020702015	M24	Ø 20	1200	150	35	1200	Voorzien van 8 sparingen
3020702020	M24	Ø 20	1200	200	35	1200	Voorzien van 6 sparingen
3020702510	M30	Ø 25	1200	100	44	1200	Voorzien van 12 sparingen
3020702515	M30	Ø 25	1200	150	44	1200	Voorzien van 8 sparingen

Konnektie-eind GSE

Van de Konnektie-einden (GSE) zijn alle standaardmaten uit voorraad leverbaar. Afwijkende maten zijn op bestelling te produceren of terug te knippen uit standaard-maten. Ook gebogen einden zijn snel leverbaar. Voor een snelle montage bij grotere aantallen is een indraai-gereedschap op een slagmoersleutel leverbaar.

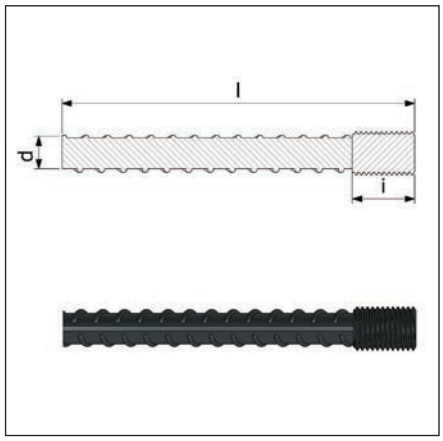

Artikel-nummer	Draad type	Ø wapening (mm)	Lengte (mm)	d (mm)	l (mm)
3010501202	M16	Ø 12	200	12	200
3010501203	M16	Ø 12	375	12	375
3010501205	M16	Ø 12	575	12	575
3010501208	M16	Ø 12	800	12	800
3010501210	M16	Ø 12	1000	12	1000
3010501215	M16	Ø 12	1500	12	1500
3010501220	M16	Ø 12	2000	12	2000
3010501235	M16	Ø 12	3500	12	3500
3010501602	M20	Ø 16	200	16	200
3010501605	M20	Ø 16	520	16	520
3010501607	M20	Ø 16	770	16	770
3010501610	M20	Ø 16	1020	16	1020
3010501614	M20	Ø 16	1440	16	1440
3010501622	M20	Ø 16	2200	16	2200
3010501635	M20	Ø 16	3500	16	3500
3010502002	M24	Ø 20	200	20	200
3010502006	M24	Ø 20	665	20	665
3010502009	M24	Ø 20	965	20	965
3010502012	M24	Ø 20	1280	20	1280
3010502018	M24	Ø 20	1800	20	1800
3010502022	M24	Ø 20	2200	20	2200
3010502035	M24	Ø 20	3500	20	3500
3010502510	M30	Ø 25	1000	25	1000
3010502515	M30	Ø 25	1500	25	1500
3010502522	M30	Ø 25	2260	25	2260
3010502535	M30	Ø 25	3500	25	3500
3010503210	M42	Ø 32	1000	32	1000
3010503214	M42	Ø 32	1400	32	1400
3010503223	M42	Ø 32	2300	32	2300
3010503235	M42	Ø 32	3500	32	3500
3010504016	M48	Ø 40	1655	40	1655
3010504024	M48	Ø 40	2455	40	2455

Konnektie-eind GSE gebogen volgens specificatie

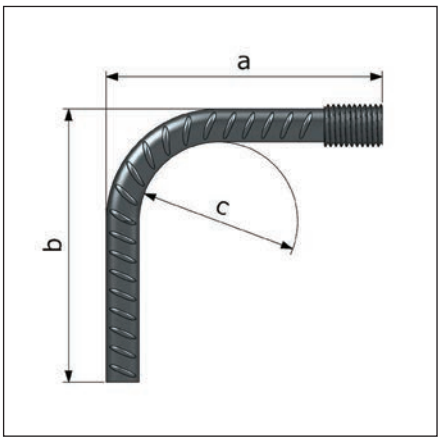

Op basis van onze standaard-voorraadmaten kunnen wij snel gebogen Konnektie einden leveren. Bij buigen dient altijd de a-maat te worden opgegeven. Als gevolg van het buigen is er sprake van enige verlenging in de b-maat. Aandachtspunt: bij het buigen van einden geldt om technische reden een minimale en maximale a-maat en een standaard buigrol (zie informatie op onze website). Houd bij het bepalen van de a-maat rekening met de overige wapening die in de weg zouden kunnen zitten. (toleranties: +/- 5 mm op de a-maat en 5 graden op de opgegeven buighoek)

Artikel-nummer	Draad type	Ø wapening (mm)	Lengte (mm)	Minimale maat (mm)	d (mm)	l (mm)
3010511203	M16	Ø 12	375	135	12	375
3010511205	M16	Ø 12	575	135	12	575
3010511208	M16	Ø 12	800	135	12	800
3010511210	M16	Ø 12	1000	135	12	1000
3010511215	M16	Ø 12	1500	135	12	1500
3010511220	M16	Ø 12	2000	135	12	2000
3010511235	M16	Ø 12	3500	135	12	3500
3010511605	M20	Ø 16	520	155	16	520
3010511607	M20	Ø 16	770	155	16	770
3010511610	M20	Ø 16	1020	155	16	1020
3010511614	M20	Ø 16	1440	155	16	1440
3010511622	M20	Ø 16	2200	155	16	2200
3010511635	M20	Ø 16	3500	155	16	3500
3010512006	M24	Ø 20	665	195	20	665
3010512009	M24	Ø 20	965	195	20	965
3010512012	M24	Ø 20	1280	195	20	1280
3010512018	M24	Ø 20	1800	195	20	1800
3010512022	M24	Ø 20	2200	195	20	2200
3010512035	M24	Ø 20	3500	195	20	3500
3010512510	M30	Ø 25	1000	255	25	1000
3010512515	M30	Ø 25	1500	255	25	1500
3010512522	M30	Ø 25	2260	255	25	2260
3010512535	M30	Ø 25	3500	255	25	3500
3010513210	M42	Ø 32	1000	300	32	1000
3010513214	M42	Ø 32	1400	300	32	1400
3010513223	M42	Ø 32	2300	300	32	2300
3010513235	M42	Ø 32	3500	300	32	3500

Konnektie eind GSED

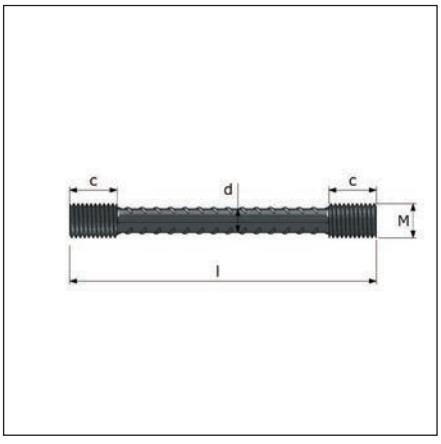

Konnektie-eind GSED met aan beide zijden een metrische draad (opgestuikt). Leverbaar op de gewenste lengte.

Artikel-nummer	Vorm
3010100210	tweezijdig opgestuikt schroefdraad

Konnektie-anker SAD-EV (met dubbele bus) volgens specificatie

Konnektie-anker SAD volgens specificatie geproduceerd. Houd bij het bepalen van de l-maat rekening met de dikte van de eventuele Knack-spijkerplaat. Standaard geleverd met met elektrolytisch verzinkte bus (EV). Ook leverbaar met thermisch verzinkte bus (TV).

Artikel-nummer	Draad type	Ø wapening (mm)	Inschroef diepte (mm)	d (mm)	D (mm)	l1 (mm)
3010460012	M16	Ø 12	25	12	22	62
3010460016	M20	Ø 16	38	16	28	86
3010460020	M24	Ø 20	42	20	34	99
3010460025	M30	Ø 25	52	25	41	118
3010460032	M42	Ø 32	65	32	55	155

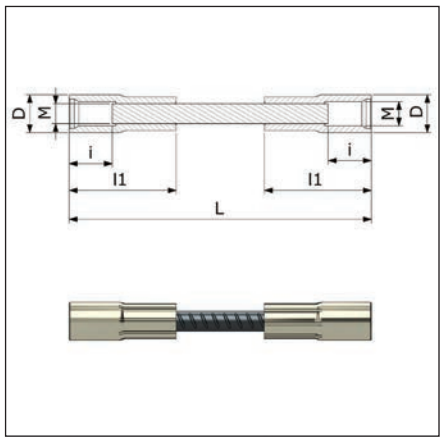

Konnektie-anker SA-GSE

Konnektie-anker SA-GSE met aan een zijde een opgeperste bus en aan de andere zijde metrisch draad (opgestuikt). Leverbaar op de gewenste lengte.

Artikel-nummer	Vorm
3010100110	maatvoering volgens specificatie

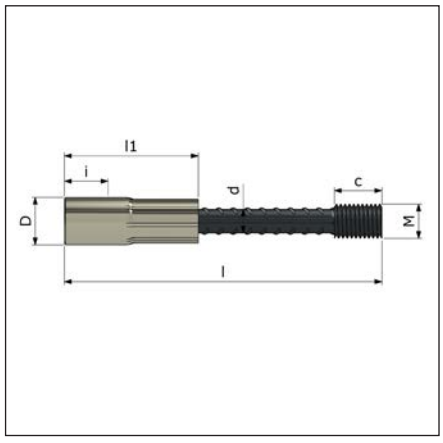

Konnektie-systeem

Het Hakron Konnektie doorkoppelsysteem is een in eigen beheer geproduceerde hoogwaardige verbinding voor wapeningsstaven in de diameters Ø12 tot en met Ø40. Dankzij het gestuikte draaddeel is deze schroefverbinding gelijkwaardig aan ononderbroken wapening en kan voor zowel trek als druk 100% van de wapening belastingcapaciteit opnemen.

Het Konnektie-systeem bestaat standaard uit een Konnektie-anker met een opgeperste bus (SA) en een gestuikt Konnektie-eind (GSE), voorzien van gerolde metrische draad. Door het toepassen van deze gestuikte verbinding is er geen verlies in doorsnede.

Binnen het Konnektie-systeem is ook een Konnektie-eind leverbaar met een opgeperste bus met draadeind (SE). Beide Konnektie-einden passen op het Konnektie-anker (SA) en zijn als systeem KOMO gecertificeerd.

Naast het KOMO certificaat heeft het Konnektie systeem op aanvraag ook geleverd worden met een BENOR-certificaat.

Het Konnektie systeem wordt in Nederland in eigen beheer geproduceerd. Dit stelt ons in staat snel afwijkende lengtes, gebogen uitvoeringen en specials te leveren.

Van het Konnektie-systeem zijn Revit modellen beschikbaar en het systeem is opgenomen in het Stabu bouwbreed informatiesysteem.

Voordelen:

- Uitgebreide range standaardmaten en uitvoeringen voor Ø12 mm tot Ø40 mm
- Geproduceerd in Nederland; korte levertijden op afwijkende lengten en specials.
- 100% overdracht van de belastingcapaciteit voor zowel trek als drukbelasting.
- Minder opeenhoping van wapeningsstaal door slanke schroefverbinding
- KOMO gecertificeerd categorie 1 en 2* voor statische en dynamische belastingen
- Ook geschikt voor seismische belastingen.
- Leverbaar in gebogen of geknipte uitvoering volgens NEN-EN 1992-1-1 : 2005 + NB 2016 § 8,3

  * afhankelijk van diameter en uitvoering; zie hiervoor het meest actuele certificaat.

Toepassing Konnektie ankers in een Smallmax montageblik

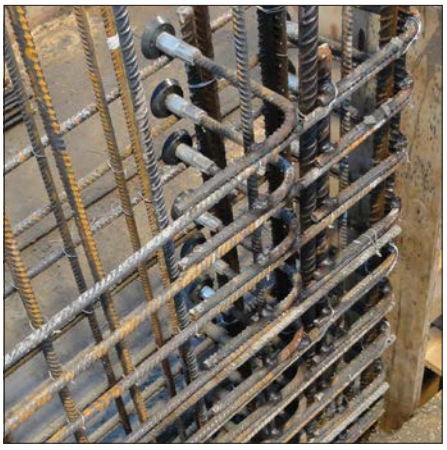

Konnektie-systeem bewerkingen

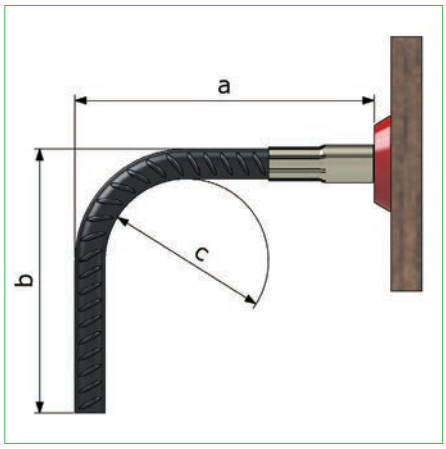

Op basis van onze standaard-voorraadmaten kunnen wij zeer snel gebogen of geknipte ankers en einden leveren. Het buig- en knipwerk wordt onder gecontroleerde omstandigheden volgens conform NEN-EN 1992-1-1 : 2005 + NB 2016 § 8,3 uitgevoerd. Bij geknipte en gebogen ankers of einden dient te worden gecontroleerd op de vereiste verankeringslengte volgens de geldende normen.

Buigen:
Standaard wordt gebogen met een buigrol van 5 x de diameter. Bij het buigen van ankers en einden geldt om technische redenen een minimale a maat (zie tabel). Voor gebogen ankers geldt een tolerantie van 5 graden op de buiging (bij 90°) en ± 5 mm op de gevraagde a maat. De in de tabel vermelde verlenging (v) is op basis van een standaard buiging van 90° (type 1). Zonder extra knip bewerking volgt de b maat uit de som: de standaard anker lengte (l) + de verlenging (v) – de a maat = b maat

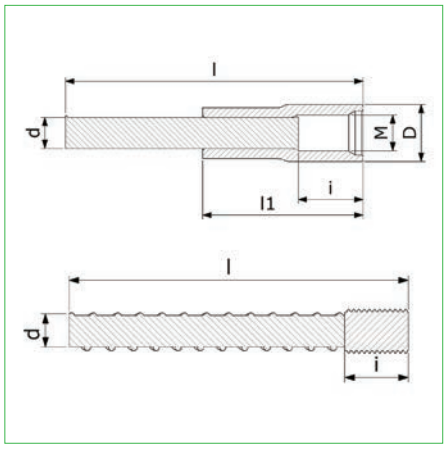

Aandachtspunt buigen: Houdt bij het bepalen van de a-maat rekening met de dikte van de eventuele Knack spijkerplaat, de dekking op het afgebogen deel en overige wapening. Verder dient rekening gehouden te worden met de opgegeven toleranties.

Knippen:
Als gevolg van het veilig inklemmen bij het knippen van de wapening is ook bij het knippen een minimale lengte maat van toepassing. Per diameter is deze als l min. vermeld in de tabel.

Bestellen:
Bij buigen dient altijd de a-maat te worden opgegeven. Als gevolg van het buigen is er sprake van enige verlenging. Indien ook de b-maat een exacte maat moet hebben dient deze ook te worden opgegeven (extra knipkosten).

	d (mm)	M	1 min (mm)	Buigrol c (mm) 5D	a min. (mm) 5D	b min. (mm) 5D	v (mm)
Anker	ø 12	M16	200	60	120	150	34
Anker	ø 16	M20	200	80	155	150	46
Anker	ø 20	M24	250	100	195	150	56
Anker	ø 25	M30	250	125	230	250	70
Anker	ø 32	M42	300	160	320	350	90
Anker	ø 40	M48	300	200	400	350	100
Eind	ø 12	M16	200	60	135	150	34
Eind	ø 16	M20	200	80	155	150	46
Eind	ø 20	M24	250	100	195	150	56
Eind	ø 25	M30	250	125	255	250	70
Eind	ø 32	M42	300	160	300	350	90
Eind	ø 40	M48	400	200	400	350	100

Minimale buig- en knipmaten Konnektie-ankers

GSE / SE stelkoppeling

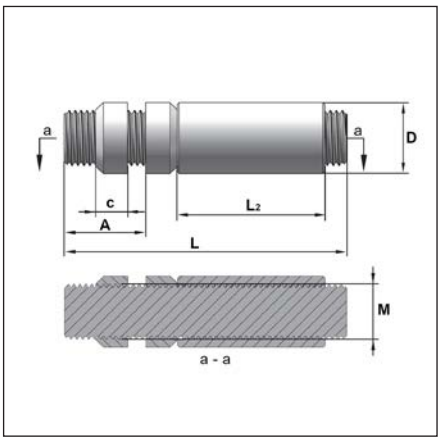

GSE stelkoppeling voor het koppelen van een Konnektie anker SA met een gebogen Konnektie eind GSE of SE. Wordt toegepast waar het gebogen eind niet gedraaid kan worden.

Artikel-nummer	Draad type	Ø wapening (mm)	Lengte (mm)	Inschroef diepte (mm)	D (mm)	l (mm)	l1 (mm)
3010700012	M12	Ø 10	66	18	16	66	12
3010700016	M16	Ø 12	98		22		
3010700020	M20	Ø 16	134	38	26	134	20
3010700024	M24	Ø 20	150	42	32	150	24
3010700030	M30	Ø 25	161		40		
3010700042	M42	Ø 32	214		54		
3010700048	M48	Ø 40	240		65		

Draadanker SB/SB

Draadanker SB/SB uit 8.8 draadeind met twee ronde draadbussen. (geborgd) Draadanker SB/SB zijn leverbaar in M12, M16, M20, M24 en M30 in lengten en uitvoeringen volgens specificatie. Lengte volgens specificatie binnen de opgegeven range (zie website). Inschroefdiepte is 2 x draaddiameter. Aandachtspunt: 8.8-draadankers SB/SB mogen niet gelast of gebogen worden.

Artikel-nummer	Vorm
3010800010	Maatvoering volgens specificatie

Draadanker SB/SE volgens specificatie

Draadanker SB/SE uit 8.8 draadeind met twee ronde draadbussen. (geborgd) Draadanker SB/SE zijn leverbaar in M12, M16, M20, M24 en M30 in lengten en uitvoeringen volgens specificatie. Lengte volgens specificatie binnen de opgegeven range (zie website). Inschroefdiepte is 2 x draaddiameter. Aandachtspunt: 8.8-draadankers SB/SE mogen niet gelast of gebogen worden.

Artikel-nummer	Vorm
3010900010	Maatvoering volgens specificatie

Wire Loop RVL

De Wire Loop RVL is inzetbaar als constructieve verbinding tussen twee beton-elementen (natte knoop). Leverbaar met een ooglus van 80, 100, 120 of 140 mm. Aandachtspunt: bij deze verbinding dienen de ooglussen van beide delen op elkaar te liggen als overlap. Er mag maximaal 20 mm afstand tussen de ooglussen zitten bij deze overlap (bij RVL-140 is dit 25 mm).

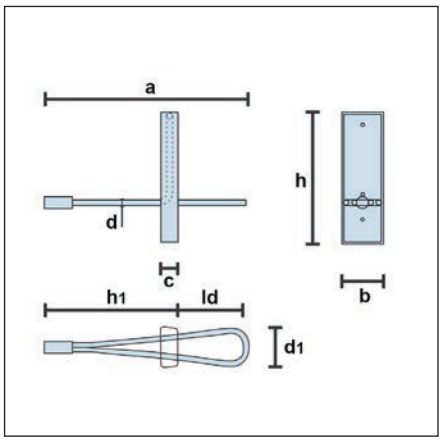

Artikel-nummer	Lengte (mm)	Breedte (mm)	Ø lus (mm)	Hoogte blik (mm)
3020781080	160	50	6	20
3020781089	120	50	9	30
3020781100	160	50	6	20
3020781120	160	50	6	20
3020781140	200	50	8	30

MPG koppeling

De MPG koppelingen zijn snel en eenvoudig in te zetten voor het verbinden van wapening met een diameter 12 tot en met 40 mm. Voor de montage van de MPG grip koppeling is geen voorbehandeling van het wapeningsstaal nodig. De enige handeling is het aandraaien van de speciale breekbouten. Wanneer het vooraf bepaalde draaimoment wordt bereikt en de tapse uiteinden van de breekbouten zich voldoende in het wapeningsstaal hebben vastgezet breken de koppen van de breekbouten af en is de verbinding klaar. Het aandraaien van de breekbouten dient ten alle tijden te gebeuren door middel van een elektrisch of pneumatische schroeftol. Aandachtspunt: geen vet aan de bout-verbinding toevoegen en de bouten er zo recht mogelijk uitdraaien.

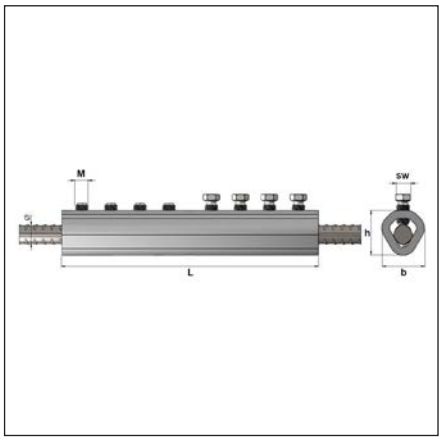

Artikel-nummer	Lengte (mm)	Ø wapening (mm)	Draad type
3010761212	180	Ø 12	M12
3010761216	230	Ø 16	M12
3010761220	280	Ø 20	M12
3010761625	390	Ø 25	M16
3010762032	480	Ø 32	M20
3010762040	580	Ø 40	M20

T-Head wapening - MPS - gestuikte ronde kop

T-Heads met een warm gestuikte ronde kop (MPS).

T-Head wapening is een efficiënt alternatief voor grootschalige dwarskracht-wapening in betonconstructies.
T-Head wapening biedt diverse voordelen, waaronder verminderde wapenings-dichtheid, ontwerpvrijheid en tijdsbesparing.
Praktische toepassingen zijn onder meer het opvangen van trekkrachten bij aansluitingen van betonnen kolommen, balken en balkon- en galerijplaten.

Het is mogelijk de T-Heads onder andere uit te voeren als:
T-Heads met een kop aan een of beide uiteinden en T-Heads die af fabriek zijn gelast in een rek (tijdbesparend op de bouwplaats).
Alle T-Head types hebben een betonstaalkwaliteit van B500B.

Artikel-nummer	Uitvoering	Vorm
4670101010	gestuikt	Uitgevoerd met ronde kop.
4670101020	gestuikt	Uitgevoerd met ronde kop aan beide uiteinden.
4670101030	gestuikt	Uitgevoerd met ronde kop en aan andere zijde gebogen.

T-Head wapening - MFS- frictie gelaste vierkante of rechthoekige kop

T-Heads met een frictie gelaste kop (MFS) in ronde, vierkante of rechthoekige vorm of T-Heads met een warm gestuikte ronde kop (MPS).

T-Head wapening is een efficiënt alternatief voor grootschalige dwarskracht-wapening in betonconstructies.
T-Head wapening biedt diverse voordelen, waaronder verminderde wapenings-dichtheid, ontwerpvrijheid en tijdsbesparing.
Praktische toepassingen zijn onder meer het opvangen van trekkrachten bij aansluitingen van betonnen kolommen, balken en balkon- en galerijplaten.

Het is mogelijk de T-Heads onder andere uit te voeren als:
T-Heads met een kop aan een of beide uiteinden en T-Heads die af fabriek zijn gelast in een rek (tijdbesparend op de bouwplaats).
Alle T-Head types hebben een betonstaalkwaliteit van B500B.

Artikel-nummer	Uitvoering	Vorm
4670102010	Frictie gelast	Uitgevoerd met enkele rechthoekige kop.
4670102020	Frictie gelast	Uitgevoerd met enkele vierkante kop.

T-Head wapening - MFS - frictie gelaste ronde kop

T-Heads met een frictie gelaste kop (MFS) in ronde, vierkante of rechthoekige vorm of T-Heads met een warm gestuikte ronde kop (MPS).

T-Head wapening is een efficiënt alternatief voor grootschalige dwarskracht-wapening in betonconstructies.
T-Head wapening biedt diverse voordelen, waaronder verminderde wapenings-dichtheid, ontwerpvrijheid en tijdsbesparing.
Praktische toepassingen zijn onder meer het opvangen van trekkrachten bij aansluitingen van betonnen kolommen, balken en balkon- en galerijplaten.

Het is mogelijk de T-Heads onder andere uit te voeren als:
T-Heads met een kop aan een of beide uiteinden en T-Heads die af fabriek zijn gelast in een rek (tijdbesparend op de bouwplaats).
Alle T-Head types hebben een betonstaalkwaliteit van B500B.

Artikel-nummer	Uitvoering	Vorm
4670102030	Frictie gelast	Uitgevoerd met enkele ronde kop
4670102040	Frictie gelast	Uitgevoerd met enkele ronde kop.

T-Head wapening - volgens specificatie

T-Heads met een frictie gelaste kop (MFS) in ronde, vierkante of rechthoekige vorm of T-Heads met een warm gestuikte ronde kop (MPS).

T-Head wapening is een efficiënt alternatief voor grootschalige dwarskracht-wapening in betonconstructies.
T-Head wapening biedt diverse voordelen, waaronder verminderde wapenings-dichtheid, ontwerpvrijheid en tijdsbesparing.
Praktische toepassingen zijn onder meer het opvangen van trekkrachten bij aansluitingen van betonnen kolommen, balken en balkon- en galerijplaten.

Het is mogelijk de T-Heads onder andere uit te voeren als:
T-Heads met een kop aan een of beide uiteinden en T-Heads die af fabriek zijn gelast in een rek (tijdbesparend op de bouwplaats).
Alle T-Head types hebben een betonstaalkwaliteit van B500B.

Artikel-nummer	Uitvoering	Vorm
4670103000	geschroefd / geborgd	Uitgevoerd met ronde kop.

Deuvelstrippen - ponswapening

Ponswapening deuvelstrippen zijn de ideale oplossing voor zwaar belaste vlakke vloeren. Hiermee kan zonder kolomplaat worden geconstrueerd. De straalsgewijs aangebrachte ponswapening voorkomt een doorponskegel en leidt de krachten verder de vloer in. De ponswapening deuvelstrippen bestaan uit een aantal dubbelkop-deuvels, aan één zijde gekoppeld door verbindings-staafjes (de 'strip'). De speciaal vergrote koppen zorgen voor de opname en afdracht van de krachten in het beton. Het exact benodigde aantal dubbelkop-deuvels per strip wordt op basis van een berekening per project bepaald. Le-verbare deuveldiameters zijn: 10, 12, 14, 16, 20 en 25 mm. De deuvelhoogte en de striplengte zijn variabel. Onze afdeling Engineering kan op basis van aangeleverde projectgegevens een uitgewerkt voorstel maken.

Artikel-nummer	Vorm
4670000010	maatvoering volgens specificatie

Glasvezel koppelstaven

GK glasvezel koppelstaven/ankerstaven zijn geprofileerd en worden vooral toegepast in de (beton) wegenbouw. Deze koppelstaven worden geplaatst in betonverhardingen om uiteendrijven van platen te voorkomen. De geprofi-leerde staven verankeren en verbinden de betonplaten en brengen trekkracht over. GK glasvezel koppelstaven zijn licht in gebruik, makkelijk te transporte-ren en kunnen niet roesten.

Artikel-nummer	Lengte (mm)	Ø buiten (mm)	Vorm
4610551680	800	16	geprofileerd
4610552060	600	20	geprofileerd
4610552080	800	20	geprofileerd

6

WATERKERENDE SYSTEMEN

Zwelband PolyproofX-1

PolyproofX-1 is een zwelband uit thermoplastisch elastomeer voor toepassing in constructies met (prefab) beton. Door de samenstelling ook uitermate geschikt voor alle soorten bouwtechnische constructies die in contact komen met agressief water, bijvoorbeeld mest-menginstallaties. PolyproofX-1 zwelband liefst midden in de voeg plaatsen en minimaal 80 mm dekking aanhouden. In contact met water kan een volumetoename van maar liefst 400 % bereikt worden (afhankelijk van pH-waarde). De zwelactivering is op mechanische wijze met ongeveer 72 uur vertraagd. Hierbij zijn de pH-waarde en de mate van blootstelling aan vocht van invloed op de exacte vertragingstijd. Voor montage raden wij verlijmen met Contactlijm HA aan.

Artikel-nummer	Lengte (mm)	Breedte (mm)	Dikte (mm)	Kleur	Materiaal
3410200520	20000	20	5	blauw	rubber
3410201020	10000	20	10	blauw	rubber
3410203030	5000	30	30	blauw	rubber
3410213030	5000	30	30	blauw	rubber

Zwelband Hakronite RP

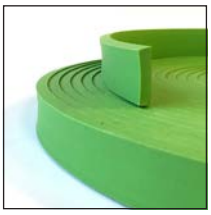

Hakronite RP is een hydrofiele zwelband met uitstekend zwelvermogen op basis van synthetisch rubber voor de preventieve waterafdichting van constructievoegen. Hakronite RP behoudt zijn eigen vorm na veelvoudige nat/droog cycli. Speciaal ontwikkeld om trager te zwellen in regenachtige omstandigheden. De kleur van deze zwelband is groen. Hakronite RP zwelband liefst midden in de voeg plaatsen en minimaal 80 mm dekking aanhouden. Zwelvermogen in regenwater: 250%, in betonwater 200%. Bij zout water adviseren wij het standaard Hakronite zwelband.

Artikel-nummer	Lengte (mm)	Breedte (mm)	Dikte (mm)	Kleur	Waterdruk algemeen (bar)	Materiaal
3410300520	10000	20	5	groen	5	rubber
3410301020	10000	20	10	groen	5	rubber
3410302020	5000	20	20	groen	5	rubber
3410303020	5000	30	20	groen	5	rubber

Zwelband Polybar ES (zoutwater & mest)

De PolyBar ES is zeer soepele, sterk zwellende zwelband die ook geschikt is voor toepassing bij zeewater (zouten) en gier of mestwater. Aandachtspunt: de PolyBar ES heeft geen zwelvertraging. In contact met water begint het zwelproces meteen. Daarom wordt aangeraden de PolyBar ES mechanisch te bevestigen; niet te verlijmen. De montage dient dus kort voor de stort te gebeuren, of de PolyBar ES dient tegen vocht afgedekt te worden. Polybar ES zwelband midden in de voeg plaatsen en minimaal 80 mm dekking aanhouden. Zwelvermogen in regenwater: 1000%, in betonwater 700% en in zout water 250%.

Artikel-nummer	Lengte (mm)	Breedte (mm)	Dikte (mm)	Kleur	Waterdruk algemeen (bar)	Materiaal
3410400520	10000	20	5	geel	5	rubber
3410401020	10000	20	10	geel	5	rubber
3410402020	5000	20	20	geel	5	rubber

Zwelband Easy-Swell Plus

Easy-Swell Plus is een bentoniet-zwelband op basis van bentonietklei. Omdat de zwelband in de ingebouwde toestand volledig is omgeven door beton, ontstaat bij contact met vocht een grote zweldruk. Deze zorgt voor een afdichtende werking. Verder verandert het materiaal bij contact met water van een vaste in een plastische vorm. Hierdoor worden de kleinste scheuren en ruimtes opgevuld en wordt waterdoordringing voorkomen. De Easy-Swell Plus is voorzien van een polymeer dispersie-laag welke zorgt voor een vertraging van het zwelproces bij regen.

Artikel-nummer	Lengte (mm)	Breedte (mm)	Dikte (mm)	Kleur	Waterdruk algemeen (bar)	Materiaal
3410562418	5000	24	18	grijs	7	bentoniet

Zwelband BentoBar

BentoBar is een bentoniet-zwelband op basis van bentonietklei en butylrubber voor het afdichten van stortnaden en heeft een groot zwelvermogen (tot 300 % van het volume bij regenwater en 100% bij betonwater). BentoBar verandert bij contact met water van een vaste in een plastische vorm. Hierdoor worden de kleinste scheuren en ruimtes opgevuld en wordt waterdoordringing voorkomen. Ook bij wisselende omstandigheden van droog naar nat behoudt BentoBar zijn volledige werking. BentoBar wordt gemonteerd met montagegaas van strekmetaal of met Contactlijm HA. De gekozen montagemiddelen dienen separaat besteld te worden. BentoBar zwelband midden in de voeg plaatsen en minimaal 80 mm dekking aanhouden.

Artikel-nummer	Lengte (mm)	Breedte (mm)	Dikte (mm)	Kleur	Waterdruk algemeen (bar)	Materiaal
3410542025	5000	25	20	zwart	5	bentoniet

Zwelband BentoBar ES (zoutwater & mest)

BentoBar ES is een bentoniet-zwelband op basis van bentonietklei en butylrubber voor toepassing bij zoutwater of mest/gier invloeden. BentoBar ES heeft een groot zwelvermogen; in regenwater: 550%, in betonwater 300%, in zoutwater 250% van het volume. BentoBar ES verandert bij contact met water van een vaste in een plastische vorm. Hierdoor worden de kleinste scheuren en ruimtes opgevuld en wordt waterdoordringing voorkomen. Ook bij wisselende omstandigheden van droog naar nat behoudt BentoBar zijn volledige werking. BentoBar wordt standaard gemonteerd met montagegaas van strekmetaal of met Contactlijm HA. De gekozen montagemiddelen dienen separaat besteld te worden. BentoBar ES zwelband midden in de voeg plaatsen en minimaal 80 mm dekking aanhouden.

Artikel-nummer	Lengte (mm)	Breedte (mm)	Dikte (mm)	Kleur	Waterdruk algemeen (bar)	Materiaal
3410552025	5000	25	20	donkerrood	5	bentoniet

Zwelband ACS

De ACS-zwelstroken zijn gemaakt uit bentoniet met een hoog zwelvermogen. De ACS-zwelstroken laten zich eenvoudig op staal of kunststof kleven en kunnen op de benodigde lengte worden afgesneden. Zeer geschikt voor bijvoorbeeld het maken van 'las'verbindingen tussen kimplaten en het waterdicht ommantelen van doorvoerbuizen. Het ACS is aan beide zijden voorzien van een beschermfolie. Verwijder de doorzichtige folie bij het aanbrengen van de zwelstrook. De bedrukte folie wordt net voor gebruik (bijv. het samenkleven van kimplaten) verwijderd.

Artikel-nummer	Lengte (mm)	Breedte (mm)	Dikte (mm)	Kleur	Materiaal
3410600050	9000	50	3	grijs	bentoniet
3410600100	9000	100	3	grijs	bentoniet

Zwelpasta SX100

Zwelpasta SX 100 is een hoogwaardige, solide, snel uithardende, 1-component, hecht- en afdichtpasta met groot zwelvermogen op basis van gemodificeerde polymeren. Zwelpasta SX 100 heeft in contact met water een zwelvermogen van ca. 150%. Kenmerkend is de hoge elasticiteit en een uitstekende hechting. Hierdoor is Zwelpasta SX 100 bijzonder geschikt voor het verlijmen van zwelbanden op beton en staal en het afdichten van stortnaden. Door de consistentie van Polymeer-Zwelpasta SX 100 is aanbrengen boven het hoofd en in verticale richting mogelijk. Ook na opzwellen behoudt Zwelpasta SX 100 haar materiaaleigenschappen. Verbruik circa 5 tot 8 meter per koker bij normale toepassing.

Artikel-nummer	Inhoud (ml)	Kleur	Materiaal
3410752290	290	wit	polymeer

Zwelband bentoniet montagegaas

Montagegaas voor het vastzetten van zwelbanden. Door toepassing van montagegaas wordt de zwelband gelijkmatig vlak op de ondergrond gedrukt. Het montagegaas dient om de 250 millimeter door de zwelband vast geschoten te worden.

Artikel-nummer	Lengte (mm)	Breedte (mm)	Materiaal
3410521000	1000	25	staal

Zwelband montage schotel

Montageschotels voor het vastzetten van zwelbanden met behulp van een kruitschiethamer.

Artikel-nummer	Lengte (mm)	Dikte (mm)	Kleur	Ø buiten (mm)	Materiaal
3410150005	37	3.7	rood	22	kunststof, staal
3410150010	38	3.7	rood	36	kunststof, staal

RubberElast®

Het afdichtingsband RubberElast® is zeer geschikt voor het dichtzetten van prefab-betondelen. Door de sterke kleefkracht is de band eenvoudig op het betonelement te bevestigen. De RubberElast® is een niet zwelbare afdichting-band die gas- en waterdicht kan afsluiten bij voldoende compressie (80%). Deze compressie kan worden gerealiseerd door het gewicht van de onderlinge prefab-betondelen of door het samentrekking van prefab-betondelen middels het Spanslot-systeem.

Artikel-nummer	Lengte (mm)	Breedte (mm)	Dikte (mm)	Kleur
3410801717	4500	17	17	zwart
3410803225	4400	32	25	zwart
3410802519	4400	25	19	zwart
3410803832	3200	38	32	zwart
3410804842	2250	48	42	zwart

SynkoElast®

Het afdichtingsband SynkoElast® is een innovatieve waterafdichting welke toepasbaar is bij constructievoegen, stortnaden en bij leidingdoorvoeren (in het werk gestort beton). De SynkoElast® is een niet zwelbare afdichtingband die ontworpen is op basis van hechting aan het verse beton. Hierdoor is de SynkoElast® zeer goed toepasbaar in o.a. natte weersomstandigheden omdat het niet zwelbaar is. Het SynkoElast® afdichtingsband kan ook aangebracht worden op reeds uitgehard beton. Wij adviseren dan om de ondergrond stof vrij te houden en te primeren voor een goede hechting.

Artikel-nummer	Lengte (mm)	Breedte (mm)	Dikte (mm)
3410853020	4000	20	20

RubberElast primer

Primer voor afdichtingsband RubberElast® en SynkoElast®.

Artikel-nummer	Inhoud (l)	Kleur
3410850010	3.79	zwart

Injectieslang WaterproofX-100

De unieke injectieslang WaterproofX-100 biedt u een maximale injecteerlengte van maar liefst 30 meter. De WaterproofX-100 heeft een unieke ronde / zeshoekige kern, hierdoor sluit de WaterproofX-100 beter aan en komt de injectievloeistof op de juiste plek. De WaterproofX-100 injectieslang is enigszins flexibel, buigbaar en daarmee makkelijk te verwerken. De WaterproofX-100 is toe te passen in combinatie met het Varioclix-aansluitsysteem of met de eindslangensets. Afhankelijk van de gebruikte injecteervloeistof en injectielengte, is X100 éénmalig of meerdere malen te injecteren. Aandachtspunt: de maximale injectielengte van 30 meter is afhankelijk van het aantal bochten en de juiste verwerking.

Artikel-nummer	Ø binnen (mm)	Ø buiten (mm)	Lengte (mm)	Vorm
3420200010	8.3	13	10000	zeshoekige kern
3420200030	8.3	13	30000	zeshoekige kern
3420200120	8.3	13	120000	zeshoekige kern

Injectieslang PolyproofX-1

De PolyproofX-1 Inject is een injectieslang met zwelband. De zwellende rubberen mantel dicht de voeg bij toetreding van water onmiddellijk af. Door de zweldruk van de zwelband wordt de voeg betrouwbaar en langdurig afgedicht. In de kern ligt de injectieslang WaterproofX-100, deze biedt u de mogelijkheid achteraf te injecteren bij lekkage door zetting of bij lekkage als gevolg van grindnesten. Omdat het PolyproofX-1 Inject-systeem aan de onderkant open is, sluit de injectieslang aan op het oppervlak van de voeg. Hierdoor kan het injectiemateriaal zich volledig in de voeg verspreiden. Afhankelijk van de gebruikte injecteervloeistof en injectielengte is de WaterproofX-100 éénmalig of meerdere keren te injecteren.

Artikel-nummer	Ø binnen (mm)	Ø buiten (mm)	Lengte (mm)	Vorm
3420300010	8.3	23	8000	met zwelband mantel

Injectieslang SX-1

De injectieslang SX-1; een eenvoudig en prijsgunstig alternatief. De SX-1 is voorzien van vier afplattingen om een vlakke oplegging op de ondergrond te geven. Het vierkante injectiekanaal voorkomt volledige afsluiting bij sterke bochten en knikken. De slang is opgebouwd uit geschuimd materiaal met kleine luchtbellen. Door deze luchtbellen wordt de SX-1 bij drukopbouw gecomprimeerd, waardoor de ingestanste injectieopeningen zich kunnen openen. Maximale injectielengte is 10 meter. De maximale h.o.h. maat van de montagebeugels is 300 mm

Artikel-nummer	Ø binnen (mm)	Ø buiten (mm)	Lengte (mm)	Vorm
3420100010	6	13	10000	vierkante kern
3420100060	6	13	60000	vierkante kern
3420100120	6	13	120000	vierkante kern

Injectieslang SX-1 & WaterproofX-100 eindslangen set

Complete eindslangen set voor de injectieslangen SX-1 en X100. Deze eindslangen zijn 500 mm lang en voorzien van een haakse slangpilaar. Losse materialen voor het maken van langere eindslangen zijn te vinden op de website.

Artikel-nummer	Lengte (mm)
3420220010	500

Injectieslang SX-1 & WaterproofX-100 montagebeugel

Montagebeugel voor injectieslang SX-1 en WaterproofX-100.

Artikel-nummer	Vorm
3420150030	Montagebeugel SX-1 en WX-100

Injectieslang SX-1 & WaterproofX-100 slagpennen

Slagpennen voor montage van de injectieslang SX-1 of WaterproofX-100. De maximale h.o.h. maat van de bevestiging is 300 mm; vraag vooraf advies aan uw technisch adviseur van Hakron.

Artikel-nummer	Vorm
3420150025	Slagpennen

Injectieslang SX-1 & WaterproofX-100 montagegaas

Montagegaas voor het strak aanbrengen van de injectieslangen SX-1 en WaterproofX-100 (buitendiameter is 13 mm)

Artikel-nummer	Lengte (mm)
3420150020	1000

Injectieslang PolyproofX-1 montagebeugel

Montagebeugel 22 mm voor de PolyproofX-1 inject injectieslang. De maximale hart op hart maat van de montagebeugels is 150 mm

Artikel-nummer	Vorm
3420350010	Montagebeugel X-1 inject.

Varioclix spijkerplaat

Varioclix is een revolutionaire injectie-spijkerplaat voor het aansluiten van de injectieslangen SX1, WaterproofX100 en PolyproofX-1 Injekt en Bentoproof Injekt op de bekisting. Deze injectieslangen zijn zonder verdere hulpmiddelen direct op de Varioclix aan te sluiten. De achterkant van de Varioclix is voorzien van een snelkoppeling. Door de iets conische binnenzijde drukt de injectieslang zichzelf vast bij het indrukken. Na ontkisten het rode afdichtstopje verwijderen en de injectienippel in de Varioclix schroeven. De Varioclix wordt standaard geleverd als dubbele aansluiting. In een handomdraai is de Varioclix aan te passen naar een enkele of meerdere aansluitingen. De Varioclix is ook leverbaar met een handige montagestrip; uitvoeringen voor montage in de wapening (MS) of montage op de vloer (GB).

Artikel-nummer	Vorm
3420150015	met montage strip vloer
3420150010	met montage strip wand
3420150005	spijkerplaat voor injectieslang, zonder montage strip

Injectieslang SX-1 & WaterproofX-100 voegenbandklem

Voegenbandklem voor montage van de injectieslangen SX-1 en WaterproofX-100 op een FMS-voegenband of een stalen kimplaat. De voegenbandklemmen worden op de stalen plaat geschoven, waarna de slang eenvoudig in de beugel is te klikken.

Artikel-nummer	Ø binnen (mm)	Vorm
3420250010	12	Voegenbandklem SX-1 en WX-100

Injectieslang SX-1 & WaterproofX-100 slangverbinder Quick

Quick slangverbinder voor het (recht) koppelen van de eindslang aan de injectieslang (WaterproofX-100, injectieslang SX-1 en PolyproofX-1 Injekt).

Artikel-nummer	Ø buiten (mm)	Vorm
3420220040	6	Slangverbinder Quick

Voegenbanden materiaalsoorten

Onze voegenbanden zijn leverbaar in twee verschillende materiaalsoorten:

Kwaliteit PVC-Werksnorm; een soepel PVC (breukrek groter of gelijk aan 275%). Zuur- en alkalibestendig en verouderingsbestendig. Bestand tegen natuurlijk voorkomende stoffen. Geschikt voor alle normale belastingen en voldoen daarom aan de meeste gangbare eisen.

Kwaliteit PVC volgens DIN 18541: een combinatie uit PVC en NBR-rubber. Conform DIN 18541 met een rek bij breuk groter of gelijk aan 350%). Uitstekende chemisch- en verouderingsbestendigheid en een rubberachtige permanente elasticiteit.

Alle gangbare voegenband profielvormen zijn verkrijgbaar in beide kwaliteiten en zijn daardoor geschikt voor alle soorten constructies en de hoogste eisen.

Voegenband type A (pvc)

Voegenband A is een binnenliggend kim-voegenband uit PVC (Werksnorm), zonder verstijvingsbeugels. Voegenband A dient met behulp van voegbandklemmen te worden opgehangen aan de wapening.

Artikel-nummer	Breedte (mm)	Dikte (mm)	Lengte (mm)	Kwaliteit
3430101900	190	3	25000	PVC
3430102400	240	3.5	25000	PVC
3430103200	320	4	25000	PVC

Voegenband Stabiel AS (pvc)

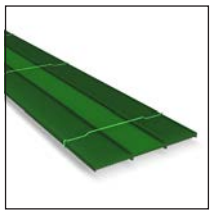

Voegenband AS is een binnenliggend kim-voegenband uit PVC (Werksnorm), met uitwendige stalen verstijvingsbeugels. Voegenband AS kan door deze verstijvingsbeugels in de verse beton geplaatst worden.

Artikel-nummer	Breedte (mm)	Dikte (mm)	Lengte (mm)	Kwaliteit
3430161200	120	3	25000	PVC
3430161500	150	3	25000	PVC
3430162000	200	3.5	25000	PVC

Voegenband KAB

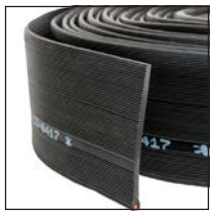

KAB voegenband is een afdichtingsprofiel uit thermoplastische materiaal PVC-P in combinatie met opzwelbare strips, voor het afdichten van hernemings-/stortvoegen. De dubbele waterdichting, gecreëerd door enerzijds het waterlabyrint dat de passieve waterweg verlengt en anderzijds door de geïntegreerde zwelstrip, zorgt voor een hogere garantie op waterdichte constructies.
Wordt compleet geleverd met 50 beugels.

Artikel-nummer	Dikte (mm)	Lengte (mm)	Kwaliteit	Vorm
3430502500	5	25000	PVC	actieve dichting door geïntegreerde zwelband

Voegenband type D (pvc) standaard rollen

Type D is een binnenliggende voegenband uit PVC (Werksnorm) voor dilatatie-voegen in wanden en vloeren. De minimale dikte van type D is 3 mm; oplopend, afhankelijk van de breedtemaat.
Pas- en vormstukken zijn op aanvraag verkrijgbaar via uw contactpersoon of via onze website.

Artikel-nummer	Breedte (mm)	Dikte (mm)	Lengte (mm)	Kwaliteit
3430201900	190	3.5	25000	PVC
3430202400	240	3	25000	PVC
3430203200	320	4	25000	PVC

Voegenband type D (PVC/NBR volgens DIN 18541) standaard rollen

Type D is een binnenliggende voegenband uit PVC/NBR (DIN 18541) voor dilatatievoegen in wanden en vloeren. De minimale dikte van type D is 3 mm; oplopend, afhankelijk van de breedtemaat.
Pas- en vormstukken zijn op aanvraag verkrijgbaar via uw contactpersoon of via onze website.

Artikel-nummer	Breedte (mm)	Dikte (mm)	Lengte (mm)	Kwaliteit
3430252400	240	4.5	25000	PVC/NBR volgens DIN 18541
3430252500	250	6	25000	PVC/NBR volgens DIN 18541
3430253200	320	6	25000	PVC/NBR volgens DIN 18541
3430283200	320	9	25000	PVC/NBR volgens DIN 18541

Voegenband type D 330E (PVC/NBR volgens DIN 18541) standaard rollen

Het D 330E (D320K) voegenband uit PVC/NBR (DIN 18541) zorgt voor een waterdichte dilatatie tussen bestaand beton en een nieuw te storten vloer of wand. De D330E heeft een voorgevormde hoek. Eén been van het voegenband is glad, het andere been is aan twee zijden voorzien van een ribbelprofilering voor goede hechting in het beton. De gladde zijde van de D 330E wordt met behulp van een stalen klemstrip en doorsteekankers tegen het beton bevestigd. Om de waterdichtheid te garanderen raden wij aan voor het klemmen tussen de D 330E en het beton twee randen vloeibare zwelpasta (Zwelpasta SX 100) aan te brengen.
Pas- en vormstukken zijn op aanvraag verkrijgbaar via onze adviseurs of via onze website.

Artikel-nummer	Breedte (mm)	Dikte (mm)	Lengte (mm)	Kwaliteit
3430263200	320	5	25000	PVC/NBR volgens DIN 18541

Voegenband W9U (SBR) - volgens specificatie

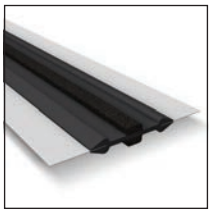

Trelleborg W9U is een binnenliggende dilatatievoegenband samengesteld uit SBR; voorzien van stalen hechtingplaten. Veelal voorgeschreven en toegepast in bijvoorbeeld tunnelbouw, waar de dilatatie doorloopt in verband met de waterdichtheid. Trelleborg W9U voegenbanden zijn bijzonder geschikt voor betonbouwprojecten met grote voegbewegingen, frequente belastingen en lage temperaturen. De Trelleborg W9U voegenbanden voldoen aan de NEN 7030 en de DIN 7865. Onderlinge verbindingen van de Trelleborg W9U voegenband worden gevulkaniseerd. Hakron kan ook het vulkaniseren op de bouwplaats laten verzorgen.

Artikel-nummer	Breedte (mm)	Dikte (mm)	Kwaliteit
3440300099	350	10	SBR

Voegenband W9CU-i (SBR) - volgens specificatie

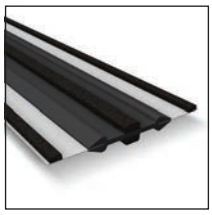

Trelleborg W9CU-I is een binnenliggende dilatatievoegenband samengesteld uit SBR; voorzien van stalen hechtingplaten voorzien van een sponsrubberen injectiekanaal. Veelal voorgeschreven en toegepast in bijvoorbeeld tunnelbouw, waar de dilatatie doorloopt in verband met de waterdichtheid. Trelleborg W9CU-I voegenbanden zijn bijzonder geschikt voor betonbouwprojecten met grote voegbewegingen, frequente belastingen en lage temperaturen. De Trelleborg W9UC-I voegenbanden voldoen aan de NEN 7030 en de DIN 7865. Onderlinge verbindingen van de Trelleborg W9CU-I voegenband worden gevulkaniseerd. Hakron kan ook het vulkaniseren op de bouwplaats laten verzorgen.

Artikel-nummer	Breedte (mm)	Dikte (mm)	Kwaliteit	Vorm
3440320099	500	10	SBR	voorzien van “injectiekanaal”

Voegenband W9U-i (SBR) - volgens specificatie

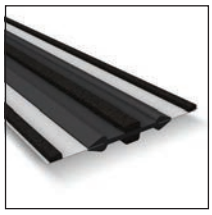

Trelleborg W9U-I is een binnenliggende dilatatievoegenband samengesteld uit SBR; voorzien van stalen hechtingplaten voorzien van een sponsrubberen injectiekanaal. Veelal voorgeschreven en toegepast in bijvoorbeeld tunnelbouw, waar de dilatatie doorloopt in verband met de waterdichtheid. De W9U-I voegenbanden zijn bijzonder geschikt voor betonbouwprojecten met grote voegbewegingen, frequente belastingen en lage temperaturen. De Trelleborg W9U-I voegenbanden voldoen aan de NEN 7030 en de DIN 7865. Onderlinge verbindingen van de Trelleborg W9U-I voegenband worden gevulkaniseerd. Hakron kan ook het vulkaniseren op de bouwplaats verzorgen.

Artikel-nummer	Breedte (mm)	Dikte (mm)	Kwaliteit	Vorm
3440310099	350	10	SBR	voorzien van “injectiekanaal”

Voegenband W10U (SBR) - volgens specificatie

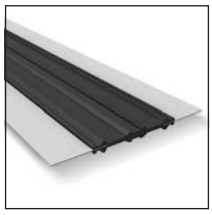

Trelleborg W10U is een binnenliggende dilatatievoegenband samengesteld uit SBR; voorzien van sparing ten behoeve van een dilatatie van 20 mm en van stalen hechtingplaten. Veelal voorgeschreven en toegepast in bijvoorbeeld tunnelbouw, waar de dilatatie doorloopt in verband met de waterdichtheid. De W10U voegenbanden zijn bijzonder geschikt voor betonbouwprojecten met grote voegbewegingen, frequente belastingen en lage temperaturen. De Trelleborg W10U voegenbanden voldoen aan de NEN 7030 en de DIN 7865. Onderlinge verbindingen van de Trelleborg W10U voegenband worden gevulkaniseerd. Hakron kan ook het vulkaniseren op de bouwplaats laten verzorgen.

Artikel-nummer	Dikte (mm)	Kwaliteit
3440330099	8	SBR

Voegenband W10U-i (SBR) - volgens specificatie

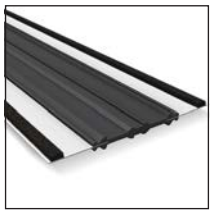

Trelleborg W10U-i is een binnenliggende dilatatievoegenband samengesteld uit SBR; voorzien van sparing ten behoeve van een dilatatie van 20 mm en van stalen hechtingplaten voorzien van een sponsrubberen injectiekanaal. Veelal voorgeschreven en toegepast in bijvoorbeeld tunnelbouw, waar de dilatatie doorloopt in verband met de waterdichtheid. Trelleborg W10U-i voegenbanden zijn bijzonder geschikt voor betonbouwprojecten met grote voegbewegingen, frequente belastingen en lage temperaturen. De Trelleborg W10U-i voegenbanden voldoen aan de NEN 7030 en de DIN 7865. Onderlinge verbindingen van de Trelleborg W10U-i voegenband worden gevulkaniseerd. Hakron kan ook het vulkaniseren op de bouwplaats laten verzorgen.

Artikel-nummer	Dikte (mm)	Kwaliteit	Vorm
3440335099	8	SBR	injecteerbaar

Voegenband type AA (pvc) standaard rollen

Type AA is een buitenliggende voegenband uit PVC (Werksnorm) voor krimpvoegen in wanden en vloeren.
Pas en vormstukken zijn op aanvraag verkrijgbaar via onze adviseurs of via onze website.

Artikel-nummer	Breedte (mm)	Dikte (mm)	Lengte (mm)
3430301900	190	3.5	25000
3430302400	240	4	25000
3430303200	330	4	25000

Voegenband type AD (pvc) standaard rollen

Type AD is een buitenliggende voegenband uit PVC (Werksnorm) voor dilatatievoegen in wanden en vloeren.
Pas en vormstukken zijn op aanvraag verkrijgbaar via onze adviseurs of via onze website.

Artikel-nummer	Breedte (mm)	Dikte (mm)	Lengte (mm)
3430401900	190	3.5	25000
3430402400	240	4	25000
3430403200	320	4	25000

Voegenband type DA (PVC - DIN 18541)

Type DA is een buitenliggende voegenband uit PVC/NBR (DIN 18541) voor dilatatievoegen in wanden en vloeren.

Artikel-nummer	Breedte (mm)	Dikte (mm)	Lengte (mm)
3430752400	240	4.5	25000
3430753200	330	4.5	25000

Voegenband AM (SBR) - volgens specificatie

Trelleborg AM is een buitenliggende dilatatievoegenband samengesteld uit SBR. Veelal voorgeschreven en toegepast in bijvoorbeeld tunnelbouw, waar de dilatatie doorloopt in verband met de waterdichtheid. De AM voegenbanden zijn bijzonder geschikt voor betonbouwprojecten met grote voegbewegingen, frequente belastingen en lage temperaturen. De Trelleborg AM voegenbanden voldoen aan de NEN 7030 en de DIN 7865. Onderlinge verbindingen van de Trelleborg AM voegenband worden gevulkaniseerd. Hakron kan ook het vulkaniseren op de bouwplaats laten verzorgen.

Artikel-nummer	Breedte (mm)	Dikte (mm)	Lengte (mm)
3440340099	250	6	
3440535025	350	5	25000

Voegenband BOD-i (nitril)

Het klemvoegenband BOD - i uit PVC/NBR (DIN 18541) wordt met name toegepast bij stortnaden tussen bestaand beton en een nieuw te storten vloer of wand. Een zijde van de BOD - i wordt met behulp van een stalen klemstrip en doorsteekankers tegen het beton geklemd. Om de waterdichtheid te garanderen raden wij aan voor het klemmen tussen de BOD - i en het beton twee randen vloeibare zwelpasta (zwelpasta SX 100) aan te brengen. BOD klemvoegenband voldoet standaard aan een maximale waterdruk van 1 meter.

Artikel-nummer	Breedte (mm)	Dikte (mm)	Lengte (mm)
3430652000	200	5	25000
3430652400	240	5	25000

Voegenband DA 330 (PVC/NBR volgens DIN 18541) standaard rollen

Type DA-KI is een buitenliggende hoekvoegenband uit PVC/NBR (DIN 18541) voor dilatatievoegen in wanden en vloeren. Bij de KI uitvoering zijn de ankers op één zijde naar buiten, en bij de andere zijde naar binnen gericht.

Artikel-nummer	Breedte (mm)	Dikte (mm)	Lengte (mm)
3430863200	330	5	25000

Trelleborg W2L klemvoegenband (SBR) - volgens specificatie

Trelleborg W2L is een klemvoegenband uit SBR voor aansluitingen tussen bestaande en nieuw te storten betondelen. Een zijde wordt tegen de bestaande beton geklemd en de andere zijde wordt ingestort. De W2L voegenbanden zijn bijzonder geschikt voor betonbouwprojecten met grote voegbewegingen, frequente belastingen en lage temperaturen. De Trelleborg W2L voegenbanden voldoen aan de NEN 7030 en de DIN 7865. Onderlinge verbindingen van de Trelleborg W2L voegenband worden gevulkaniseerd. Hakron kan ook het vulkaniseren op de bouwplaats laten verzorgen.

Artikel-nummer	Dikte (mm)
3440101030	10

Voegafdichting ACME

ACME-voegafdichting dient als secundaire afdichting van horizontale en verticale voegen. Toepassing van ACME-profielen geeft geen waterdichte voeg. Voor de primaire waterdichte afdichting dient een voegenband te worden ingebouwd. Het ACME-profiel vangt de werking van een voeg op, voorkomt vervuiling van de voeg en voorkomt mechanische beschadigingen aan de voegenband. ACME is samengesteld uit EPDM (70 Shore) elastomeer. Veelal voorgeschreven en toegepast in bijvoorbeeld tunnelbouw.
ACME- voegafdichting is ook leverbaar in NBR kwaliteit.

Artikel-nummer	Breedte (mm)	Hoogte (mm)	Lengte (mm)	Voeg maat (mm)
3440002040	44	37	40000	30
3440003040	65	50	40000	50
3440013525	78	87	25000	55
3440014540	103	83	40000	70
3440016025	130	100	25000	90

Calamiteitenprofiel NBR

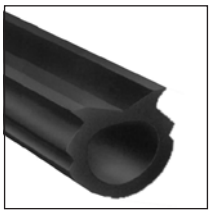

De Calamiteitenprofielen type ECS beschermen de permanente rubberen waterstops tegen agressieve vloeistoffen geval van een calamiteit in de tunnel. Deze calamiteitenprofielen zijn gemaakt van een speciaal chemisch bestendig rubbermengsel (NBR). Voor een beperkte tijdsduur dit rubber ook bestand tegen de hoge temperaturen die optreden tijdens het aanbrengen van asfalt (165°C).
Dit profiel wordt direct onder het wegdek aangebracht en kan eenvoudig worden vervangen.

Artikel-nummer	Voeg maat (mm)	Afmetingen
3440360099	30	45 x 44 mm
3440370099	30	67 x 66 mm

Klemstrippen

Klemstrippen voor klemvoegenbanden. Montage met doorsteekankers.

Artikel-nummer	Breedte (mm)	Dikte (mm)	Lengte (mm)	Materiaal	Kwaliteit
3430950200	80	5	2000	staal	
3430951200	80	5	2000	staal	
3430952200	80	5	2000	roestvast staal (RVS)	RVS 304 (1.4301)

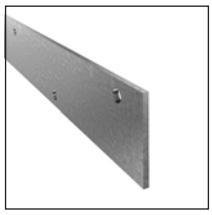

Voegenband W9U-i injectieset

Injectieset voor het binnenliggende dilatatievoegenband Trelleborg W9U-I.

Artikel-nummer	Lengte (mm)	Materiaal
3440329010	950	staal

Voegenband beschermkap KSP

Kunststof beschermkap KSP 230 voor hoek-klemvoegenbanden. Lengte 1500 mm.

Artikel-nummer	Lengte (mm)	Materiaal
3430900015	1500	kunststof

Lasband pvc voegenband

Lasband 30 x 1,5 mm voor het lassen van PVC (Werksnorm) voegenbanden.

Artikel-nummer	Breedte (mm)	Dikte (mm)	Lengte (mm)	Materiaal	Kwaliteit
3430900020	30	1.5	25000	kunststof	PVC

Voegenband klemmen

Metalen voegenbandklem waarmee de voegenbanden kunnen worden opgehangen aan de wapening.

Artikel-nummer	Materiaal	Aantal per zak
3430900010	staal	100

Kimblik CEMflex VB

Kimblik CEMflex VB combineert een stalen plaat met een speciale gepatenteerde coating. Deze CEMflex coating reageert met alkalisch (beton)water waarbij calciumhydroxide gevormd wordt. Calciumhydroxide ondersteunt het natuurlijke zelfherstellende vermogen van beton waarbij krimpscheuren gedicht worden en waterindringing op de stortnaad voorkomen wordt. De coating is een actieve waterkering, die een maximale bescherming tegen waterindringing geeft gedurende de levensduur van het betonwerk. CEMflex VB is onafhankelijk getest tot een waterdruk van 8 bar (80 meter). Voor dit CEMflex kimblik zijn Omega montage beugels en CEMflex koppelclips leverbaar.

Artikel-nummer	Hoogte (mm)	Dikte (mm)	Lengte (mm)	Vorm
3450120150	150	1.25	2000	
3450904810		3	70	CEMflex koppelclip

Kimblik fixatiebeugel Omega

Omega fixatiebeugel voor het plaatsen van kimblik op de wapening. De uitvoering kan per kimblik hoogte afwijken van de afbeelding. ook de in kimbliksets meegeleverde fixatiebeugels kunnen anders van vorm zijn. Benodigde aantal beugels is 3 stuks per 2 meter.

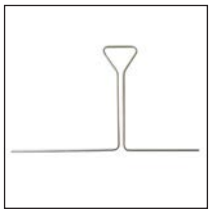

Artikel-nummer	Hoogte (mm)	Dikte (mm)
3450904900	150	4

Kimblik Easyproof Plus

Het Kimblik EasyProof Plus is een eenzijdig over het gehele oppervlak gecoat kimblik voor een snelle, eenvoudige en betrouwbare afdichting van constructies en scheurvormende voegen. Het Kimblik EasyProof Plus is bestand tegen al het organisch afvalwater. EasyProof Plus is aan één zijde voorzien van een hechtende, reactieve polymeercoating. Deze coating moet naar de waterzijde worden gepositioneerd. De hoge hechtingseigenschappen van de reactieve-polymeercoating voorkomt dat de interne waterkering wordt aangetast. Als gevolg hiervan is fixatie op de bovenste wapeningslaag toereikend en is dus een verankeringsdiepte van 3 cm is voldoende. De set bestaat uit 1 rol van 6 meter, 2 koppelclips en 6 omega fixatiebeugels.

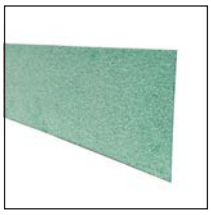

Artikel-nummer	Hoogte (mm)	Dikte (mm)	Lengte (mm)	Vorm
3450025200	140	1.3	2000	losse plaat
3450025600	140	1.3	6000	op rol
3450025000	140	1.3	6000	set incl. beugels

Kimblik koppelclip

Koppelclip voor het koppelen van twee kimblikken ter plaatse van de overlap. Aan boven en onderzijde een clip aanbrengen bij de overlap.

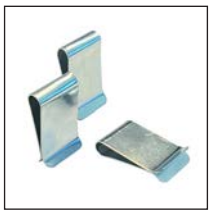

Artikel-nummer	Vorm
3450902020	Kimblik koppelclip

Kimblik passief platen

Traditioneel verzinkt kimblik als passieve waterkering in een kimaansluiting. Geleverd in platen van 2000 mm lengte. Op aanvraag leverbaar in andere lengtes en diktes. De overlap is koppelbaar met behulp van de ACS zelfklevende zwelstroken uit bentoniet.

Artikel-nummer	Hoogte (mm)	Dikte (mm)	Lengte (mm)
3450220020	200	1.5	2000
3450230020	300	1.5	2000
3450315020	150	2	2000
3450320020	200	2	2000
3450330020	300	2	2000

Kimblik passief rollen

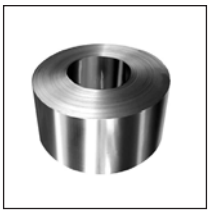

Traditioneel verzinkt kimblik als passieve waterkering in een kimaansluiting. Geleverd in rollen van 30 meter. Op aanvraag leverbaar in andere lengtes en diktes. De overlap is koppelbaar met behulp van de ACS zelfklevende zwelstroken uit bentoniet.

Artikel-nummer	Hoogte (mm)	Dikte (mm)	Lengte (mm)
3450220300	200	1.5	30000

Kimblik koppeling voegenband

KIVO koppeling voor koppelen van kimblik met voegenband.

Artikel-nummer	Hoogte (mm)	Lengte (mm)
3450905010	180	150

KRASO sparingsbuis FE

KRASO FE is een dikwandige waterdichte sparingsbuis voor doorvoeren van kabels, waterleidingen, riolering en andere buizen. KRASO FE is leverbaar in de wandmaten 200 mm tot en met 1000 mm; oplopend met 10 mm. De buis is gemaakt uit massief, ongeschuimd PVC. De viervoudige waterkering is op de buis gevulkaniseerd en is waterdicht tot 10,0 Bar (MPA-testrapport). De KRASO FE wordt standaard geleverd met twee montagedeksels. Met behulp van een KRASO-klemdichtring (separaat bestellen) wordt de sparing aan de binnenzijde afgedicht. Houd bij de keuze van de sparingsdiameter rekening met de (on)mogelijkheden van de klemdichtringen.

Artikel-nummer	Ø binnen (mm)	Doorvoer (mm)	Lengte min. (mm)	Lengte max. (mm)
3470010100	100	100	200	500
3470010125	125	125	200	500
3470010150	150	150	200	500
3470010200	200	200	200	500
3470010250	250	250	200	500
3470010300	300	300	200	500
3470010350	350	350	200	500
3470010400	400	400	200	500
3470015100	100	100	501	1000
3470015125	125	125	501	1000
3470015150	150	150	501	1000
3470015200	200	200	501	1000
3470015250	250	250	501	1000
3470015300	300	300	501	1000
3470015350	350	350	501	1000
3470015400	400	400	501	1000

KRASO sparingsbuis FEY (afkortbaar)

KRASO FEY universeel is een in het werk op lengte in te korten dikwandige waterdichte sparingsbuis voor doorvoeren van kabels, waterleidingen, riolering en andere buizen. Hierdoor kunt u eenvoudig de doorvoer aanpassen aan de gewenste wandmaat (tussen 200 en 400 mm). De buis is gemaakt uit volwand, ongeschuimd PVC. De viervoudige waterkering is op de buis gevulkaniseerd en is waterdicht tot 10,0 Bar (MPA-testrapport). De KRASO FEY wordt standaard geleverd met twee montagedeksels. Met behulp van een KRASO-klemdichtring (separaat bestellen) wordt de sparing aan de binnenzijde afgedicht. Houd bij de keuze van de sparingsdiameter rekening met de (on)mogelijkheden van de klemdichtringen.

Artikel-nummer	Lengte (mm)	Ø binnen (mm)	Doorvoer (mm)	Lengte min. (mm)	Lengte max. (mm)
3470020100	400	100	100	200	400
3470020125	400	125	125	200	400
3470020150	400	150	150	200	400

KRASO muurkraag

De KRASO muurkraag biedt een snelle, eenvoudige oplossing voor het verankeren en rondom afdichten van doorvoeren uit standaard rioolbuis. Deze drukwaterdichte waterkering is door het Duits materiaalinstituut MPA getest tot 5 bar. De KRASO muurkraag hoeft alleen maar over de buis geschoven te worden; niet verlijmd. Toepasbaar op gladde standaard Ø 110, 125 en 160 buizen.

Artikel-nummer	Ø binnen (mm)	Doorvoer (mm)
3470045110	110	110
3470045125	125	125
3470045160	160	160

KRASO sparingbuis FE/DF

KRASO FE/DF is een dikwandige waterdichte sparingsbuis voor doorvoeren van kabels, waterleidingen, riolering en andere buizen door een dilatatie in vloer of wand. Deze KRASO FE/DF-sparingsbuis bestaat uit twee delen die door een flexibel verbindingsstuk uit rubber/PVC zijn gekoppeld. Beide zijden zijn voorzien van de viervoudige waterkering. De viervoudige waterkering is op de buis gevulkaniseerd en is waterdicht tot 3 Bar (MPA-testrapport 22000384). De buis is gemaakt uit volwand, ongeschuimd PVC.

Artikel-nummer	Vorm
3470010020	maatvoering volgens specificatie

KRASO Universeel B - doorvoer

KRASO Universeel B is een waterdichte wanddoorvoer met dubbele schuifmof en aanslag voor standaard rioolbuizen. KRASO Universeel B is in het werk op lengte in te korten. Hierdoor kunt u eenvoudig de doorvoer aanpassen aan de gewenste wandmaat. KRASO Universeel B wordt compleet geleverd met twee montagedeksels en twee O-ringen. De viervoudige waterkering is op de buis gevulkaniseerd en is waterdicht tot 10,0 Bar (MPA-testrapport). De buis is gemaakt uit massief, ongeschuimd PVC.

Artikel-nummer	Lengte (mm)	Ø binnen (mm)	Doorvoer (mm)	Lengte min. (mm)	Lengte max. (mm)
3470050110	300	110	110	120	300
3470050125	300	125	125	120	300
3470050160	300	160	160	120	300

KRASO Universeel D - doorvoer

KRASO Universeel D is een waterdichte wanddoorvoer met dubbele schuifmof zonder aanslag (overschuifmof) voor standaard rioolbuizen. KRASO Universeel D is in het werk op lengte in te korten. Hierdoor kunt u eenvoudig de doorvoer aanpassen aan de gewenste wandmaat. Door het ontbreken van de aanslag is de rioolbuis is tot de gewenste lengte door de doorvoer te schuiven. KRASO Universeel D wordt compleet geleverd met twee montagedeksels en twee O-ringen. De viervoudige waterkering is op de buis gevulkaniseerd en is waterdicht tot 7 Bar (MPA-testrapport). De buis is gemaakt uit massief, ongeschuimd PVC.

Artikel-nummer	Lengte (mm)	Ø binnen (mm)	Doorvoer (mm)	Lengte min. (mm)	Lengte max. (mm)
3470052110	300	110	110	120	300
3470052125	300	125	125	120	300
3470052160	300	160	160	120	300

KRASO doorvoer B - wandmaten: 200 t/m 500.

KRASO B is een waterdichte wanddoorvoer met aan beide zijden een steekmof voor standaard rioolbuizen. Doorvoer KRASO B wordt volgens opgave op wandmaat geleverd; compleet met twee montagedeksels en twee O-ringen. De viervoudige waterkering is op de buis gevulkaniseerd en is waterdicht tot 10,0 Bar (MPA-testrapport). De buis is gemaakt uit massief ongeschuimd PVC. Standaard wandmaten: 200, 240, 250, 300, 350, 400, 450 en 500.

Artikel-nummer	Ø binnen (mm)	Doorvoer (mm)	Lengte min. (mm)	Lengte max. (mm)
3470030110	103.6	110	200	500
3470030125	118.6	125	200	500
3470030160	152	160	200	500
3470030200	190.2	200	200	500
3470030250	237.6	250	200	500
3470030315	299.6	315	200	500
3470030400	380.4	400	200	500
3470030500	475.4	500	200	500

KRASO bocht

KRASO bochten met een gevulkaniseerde waterkering. Deze bestaat dan uit een drie- of viervoudige waterkering.

Artikel-nummer	Ø binnen (mm)	Doorvoer (mm)	Hoek
3470111015	103.6	110	15
3470111030	103.6	110	30
3470111045	103.6	110	45
3470112515	118.6	125	15
3470112530	118.6	125	30
3470112545	118.6	125	45
3470116015	152	160	15
3470116030	152	160	30
3470116045	152	160	45

KRASO overschuifmof

KRASO overschuifmof met gevulkaniseerde waterkering. Deze bestaat dan uit een viervoudige waterkering.

Artikel-nummer	Ø binnen (mm)	Doorvoer (mm)
3470100110	110	110
3470100125	125	125
3470100160	160	160
3470100200	200	200
3470100250	250	250
3470100315	315	315
3470100400	400	400

KRASO doorvoer BDF

KRASO BDF is een waterdichte vloer-doorvoer met een met enkele steekmof voor standaard rioolbuizen. Hart van de waterkering zit op 120 mm uit de bovenzijde. De viervoudige waterkering is op de buis gevulkaniseerd en is waterdicht tot 10,0 Bar (MPA-testrapport). De buis is gemaakt uit massief, ongeschuimd PVC.

Artikel-nummer	Lengte (mm)	Ø binnen (mm)	Doorvoer (mm)
3470040110	500	103.6	110
3470040125	500	118.6	125
3470040160	500	152	160
3470040200	500	190.2	200
3470040250	500	237.6	250
3470040315	500	299.6	315
3470040400	500	380.4	400

KRASO doorvoer DF

KRASO DF is een waterdichte doorvoer door een dilatatie in vloer of wand. Deze KRASO DF doorvoer bestaat uit twee delen die door een flexibel verbindingstuk uit rubber/PVC zijn gekoppeld. De KRASO DF doorvoer is uit te voeren met een enkele of dubbele steekmof. Beide zijden zijn voorzien van de viervoudige waterkering. De viervoudige waterkering is op de buis gevulkaniseerd en is waterdicht tot 3 Bar (MPA-testrapport 22000384). De buis is gemaakt uit massief, ongeschuimd PVC.

Artikel-nummer	Waterdruk algemeen (bar)	Vorm
3470030020	10	maatvoering volgens specificatie

KRASO sparingsbuis KDS-ED

KRASO KDS kabeldoorvoersysteem om in beton in te storten. De KDS-ED heeft éénzijdig een koppelbare montageflens met KDS-afdichtingsdeksel. Deze KDS-ED doorvoer heeft een rond-omlopende vierdelige afdichting en is druk-water- en gasdicht. Door toepassing van de KRASO klemdichtringen kunnen in een later stadium leidingen drukwater- en gasdicht worden door gevoerd. (niet meegeleverd)
Optioneel: KRASO KDS-DD 150 afstandsstuk 40 mm om de hartafstand te vergroten van 210 mm naar 250 mm.

Artikel-nummer	Lengte (mm)	Ø binnen (mm)	Doorvoer (mm)	Waterdruk algemeen (bar)
3470301060	60	90	90	3.5
3470301070	70	90	90	3.5
3470301100	100	90	90	3.5
3470301150	150	90	90	3.5
3470301175	175	90	90	3.5
3470301200	200	90	90	3.5
3470301240	240	90	90	3.5
3470301250	250	90	90	3.5
3470301300	300	90	90	3.5
3470301350	350	90	90	3.5
3470301365	365	90	90	3.5
3470301400	400	90	90	3.5
3470301450	450	90	90	3.5
3470301500	500	90	90	3.5
3470304070	70	150	150	3.5
3470304100	100	150	150	3.5
3470304150	150	150	150	3.5
3470304175	175	150	150	3.5
3470304200	200	150	150	3.5
3470304240	240	150	150	3.5
3470304250	250	150	150	3.5
3470304300	300	150	150	3.5
3470304350	350	150	150	3.5
3470304365	365	150	150	3.5
3470304400	400	150	150	3.5
3470304450	450	150	150	3.5
3470304500	500	150	150	3.5

KRASO sparingsbuis KDS-DD

KRASO KDS kabeldoorvoersysteem om in beton in te storten. De KDS-DD heeft aan beide zijden een koppelbare montageflens met een KDS-afdichtingsdeksel. Deze KDS-DD doorvoer heeft een rond-omlopende vierdelige afdichting en is drukwater- en gasdicht. Door toepassing van de KRASO klemdichtringen kunnen in een later stadium leidingen drukwater- en gasdicht worden door gevoerd. (niet meegeleverd)
KRASO KDS-ED 150 afstandsstuk 40 mm om de hartafstand te vergroten van 210 mm naar 250 mm.

Artikel-nummer	Lengte (mm)	Ø binnen (mm)	Doorvoer (mm)	Waterdruk algemeen (bar)
3470311150	150	90	90	3.5
3470311175	175	90	90	3.5
3470311200	200	90	90	3.5
3470311240	240	90	90	3.5
3470311250	250	90	90	3.5
3470311300	300	90	90	3.5
3470311350	350	90	90	3.5
3470311365	365	90	90	3.5
3470311400	400	90	90	3.5
3470311450	450	90	90	3.5
3470311500	500	90	90	3.5
3470314150	150	150	150	3.5
3470314175	175	150	150	3.5
3470314200	200	150	150	3.5
3470314240	240	150	150	3.5
3470314250	250	150	150	3.5
3470314300	300	150	150	3.5
3470314350	350	150	150	3.5
3470314365	365	150	150	3.5
3470314400	400	150	150	3.5
3470314450	450	150	150	3.5
3470314500	500	150	150	3.5

KRASO sparingsbuis KDS-DFW-ED

KRASO KDS kabeldoorvoersysteem om in beton in te storten. De KDS-DFW-ED is éénzijdig voorzien van een koppelbare montageflens met KDS-afdichtingsdeksel en is geschikt voor holle prefab wanden. Deze KDS-DFW-ED doorvoer heeft één rond-omlopende tweedelige drukwater- en gasdichte afdichting aan de montageflens zijde. Door toepassing van de KRASO klemdichtringen kunnen in een later stadium leidingen drukwater- en gasdicht worden door gevoerd. (niet meegeleverd)
KRASO KDS-ED 150 afstandsstuk 40 mm om de hartafstand te vergroten van 210 mm naar 250 mm.

Artikel-nummer	Lengte (mm)	Ø binnen (mm)	Doorvoer (mm)	Waterdruk algemeen (bar)
3470321060	60	90	90	2.5
3470321070	70	90	90	2.5
3470321100	100	90	90	2.5
3470321150	150	90	90	2.5
3470321175	175	90	90	2.5
3470321200	200	90	90	2.5
3470321240	240	90	90	2.5
3470321250	250	90	90	2.5
3470321300	300	90	90	2.5
3470321350	350	90	90	2.5
3470321365	365	90	90	2.5
3470321400	400	90	90	2.5
3470321450	450	90	90	2.5
3470321500	500	90	90	2.5
3470324070	70	150	150	2.5
3470324100	100	150	150	2.5
3470324150	150	150	150	2.5
3470324175	175	150	150	2.5
3470324200	200	150	150	2.5
3470324240	240	150	150	2.5
3470324250	250	150	150	2.5
3470324300	300	150	150	2.5
3470324350	350	150	150	2.5
3470324365	365	150	150	2.5
3470324400	400	150	150	2.5
3470324450	450	150	150	2.5
3470324500	500	150	150	2.5

KRASO sparingsbuis KDS-DFW-D

KRASO KDS kabeldoorvoersysteem om in beton in te storten. De KDS-DFW-DD is een aan beide zijden voorzien van een koppelbare montageflens met KDS-afdichtingsdeksel en is geschikt voor holle prefab wanden. Deze KDS-DFW-DD doorvoer heeft twee rond-omlopende tweedelige drukwater- en gasdichte afdichting; direct achter de beide montageflenzen. Door toepassing van de KRASO klemdichtringen kunnen in een later stadium leidingen drukwater- en gasdicht worden door gevoerd. (niet meegeleverd)
Optioneel: KRASO KDS-DD 150 afstandsstuk 40 mm om de hartafstand te vergroten van 210 mm naar 250 mm.

Artikel-nummer	Lengte (mm)	Ø binnen (mm)	Doorvoer (mm)	Waterdruk algemeen (bar)
3470331150	150	90	90	2.5
3470331175	175	90	90	2.5
3470331200	200	90	90	2.5
3470331240	240	90	90	2.5
3470331250	250	90	90	2.5
3470331300	300	90	90	2.5
3470331350	350	90	90	2.5
3470331365	365	90	90	2.5
3470331400	400	90	90	2.5
3470331450	450	90	90	2.5
3470331500	500	90	90	2.5
3470334150	150	150	150	2.5
3470334175	175	150	150	2.5
3470334200	200	150	150	2.5
3470334240	240	150	150	2.5
3470334250	250	150	150	2.5
3470334300	300	150	150	2.5
3470334350	350	150	150	2.5
3470334365	365	150	150	2.5
3470334400	400	150	150	2.5
3470334450	450	150	150	2.5
3470334500	500	150	150	2.5

KRASO doorvoerbuis KDS-B diameter 150 mm

KRASO KDS kabeldoorvoersysteem om in beton in te storten. De KDS-B is voor latere plaatsing van (riool)buizen of kabels met behulp van het KRASO-systeemafdichting inzetstuk KDS 150 of de KRASO-systeemdeksel KDS 150 (beide niet inbegrepen). De KDS-B heeft aan één zijde een koppelbare montageflens met een KDS-afdichtingsdeksel en aan één zijde een insteekmof DN160. De KDS-B is voorzien van een rond-omlopende viervoudige drukwater- en gasdichte afdichting.

Artikel-nummer	Lengte (mm)	Ø binnen (mm)	Doorvoer (mm)	Waterdruk algemeen (bar)
3470350200	200	150	150	3.5
3470350240	240	150	150	3.5
3470350250	250	150	150	3.5
3470350300	300	150	150	3.5
3470350350	350	150	150	3.5
3470350365	365	150	150	3.5
3470350400	400	150	150	3.5
3470350450	450	150	150	3.5
3470350500	500	150	150	3.5

KRASO Klemdichtring ED/DD (opgave kabelmaat d/d1)

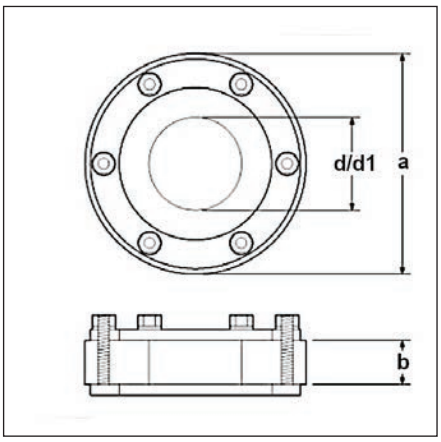

Met de KRASO ED/DD klemdichtringen wordt de ruimte tussen de sparingsbuis en de doorgevoerde kabel/buis afgedicht. De KRASO ED/DD klemdichtringen zijn samengesteld uit 20/40 mm dik EPDM en RVS kwaliteit A2. Bij de KRASO-klemdichtringen zijn de klembouten op de onderflens gelast. Hierdoor zijn er geen doorgaande boutgaten, hetgeen extra risico op lekkage voorkomt. De KRASO ED klemdichtringen zijn te gebruiken bij ingestorte sparingsbuis (doorvoer KRASO FE) en bij diamant geboorde gaten. Voor het bepalen van de juiste klemdichtring dienen de exacte binnendiameter van de sparing en de exacte buitendiameter van de doorgevoerde kabel/buis bekend te zijn. Bij bestelling deze maten opgeven; zie hiervoor de beschikbare opties op de website onder 'Afmetingen'.

Artikel-nummer	Ø buiten (mm)	Minimale maat (mm)	Maximale maat (mm)	Dikte (mm)	Waterdruk max. test (bar)
3480120100	100	29	64	20	1
3480120125	125	58	81	20	1
3480120150	150	70	111	20	1
3480120200	200	105	161	20	1
3480120250	250	156	212	20	1
3480120300	300	196	252	20	1
3480120400	400	269	328	20	1
3480120500	500	397	452	20	1
3480121100	100	29	64	40	3
3480121125	125	58	81	40	3
3480121150	150	70	111	40	3
3480121200	200	105	161	40	3
3480121250	250	156	212	40	3
3480121300	300	196	252	40	3
3480121400	400	269	328	40	3
3480121500	500	397	452	40	3

KRASO Klemdichtring DD Blind

Met deze KRASO DD Blind klemdichtringen kan een sparingsbuis volledig (en eventueel definitief) afgesloten en waterdicht gemaakt worden. De KRASO DD Blind klemdichtringen worden tevens ingezet om sparingsbuizen die zijn ingebouwd zijn voor toekomstige toepassingen af te dichten. De KRASO DD Blind klemdichtringen zijn samengesteld uit 40 mm dik EPDM en RVS kwaliteit A2.

Artikel-nummer	Ø buiten (mm)	Dikte (mm)	Waterdruk max. test (bar)
3480201100	100	40	3
3480201125	125	40	3
3480201150	150	40	3
3480201200	200	40	3
3480201250	250	40	3
3480201300	300	40	3
3480201400	400	40	3

KRASO Klemdichtring UNI DD

De KRASO UNI DD klemdichtringen zijn universeel toepasbaar voor verschillende kabeldiameters. Hiermee is deze klemdichting aan te passen in het werk. De KRASO UNI DD klemdichtringen worden tevens ingezet om sparingsbuizen die ingebouwd zijn voor toekomstige toepassingen af te dichten. KRASO UNI DD klemdichtringen hebben een dikte van 40 mm en zijn bestand tegen een waterdruk tot 3 bar. De KRASO UNI DD klemdichtringen zijn samengesteld uit EPDM en RVS kwaliteit A2.

Artikel-nummer	Ø buiten (mm)	Minimale maat (mm)	Maximale maat (mm)	Dikte (mm)	Waterdruk max. test (bar)
3480202100	100	18	65	40	3
3480202110	110	18	75	40	1.5
3480202150	150	75	110	40	3
3480202200	200	110	160	40	3

KRASO Klemdichtring UNI DD/M

Deze KRASO UNI DD/M klemdichtringen zijn universeel toepasbaar bij het doorvoeren van meerdere verschillende kabeldiameters. De vijf kabeldoorvoeren zijn: d1 = 810, d= 1113, D2= 1416, D1= 1719 en D= 2035. De UNI DD/M klemdichtringen zijn samengesteld uit EPDM en RVS kwaliteit A2; hebben een dikte van 40 mm en zijn bestand tegen een waterdruk tot 1,5 bar. De UNI DD/M klemdichtringen kunnen tevens worden ingezet in sparingsbuizen voor toekomstige toepassingen.

Artikel-nummer	Ø buiten (mm)	Minimale maat (mm)	Maximale maat (mm)	Dikte (mm)	Waterdruk max. test (bar)
3480210035	100	8	35	40	3

KRASO Klemdichtring UNI DD/T

De KRASO UNI DD-T klemdichtringen zijn universeel toepasbaar voor verschillende kabeldiameters. Hiermee is deze klemdichting aan te passen in het werk. De KRASO UNI DD-T klemdichtringen zijn deelbaar voor een eenvoudige montage. De KRASO UNI DD-T klemdichtringen worden tevens ingezet om sparingsbuizen die ingebouwd zijn voor toekomstige toepassingen af te dichten. KRASO UNI DD-T klemdichtringen hebben een dikte van 40 mm en zijn bestand tegen een waterdruk tot 3 bar. De KRASO UNI DD-T klemdichtringen zijn samengesteld uit EPDM en RVS kwaliteit A2.

Artikel-nummer	Ø buiten (mm)	Minimale maat (mm)	Maximale maat (mm)	Dikte (mm)	Waterdruk max. test (bar)
3480203100	100	18	65	40	3
3480203110	110	18	75	40	3
3480203150	150	75	110	40	3
3480203160	160	75	110	40	3
3480203200	200	110	160	40	3

KRASO Klemdichtring UNI - MT

KRASO Klemdichtringen UNI – MT zijn universeel toepasbaar bij kernboren en mantelbuizen. Door de variabele schijftechnologie is de UNI-MT inzetbaar voor een breed scala aan kabel diameters en zelfs bij meerdere kabels. Door de deelbare uitvoering is ook latere installatie mogelijk. De KRASO UNI-MT bestaat uit 5 mm roestvrij staal V2A dikke klem platen met aangelaste bouten in plaats van ingestoken schroeven, een 40 mm afdichting van speciaal ontwikkeld rubbermengsel en de speciale draaimomentmoer KRASO DKM; aandraaien zonder momentsleutel!

- MPA getest
- Beschermt betrouwbaar tegen water onder druk tot 2,5 bar
- Gas- en geurdicht
- Radondichtheid IAF getest

Artikel-nummer	Ø buiten (mm)	Dikte (mm)	Waterdruk max. test (bar)
3480221001	100	40	2.5
3480221002	100	40	2.5
3480221003	100	40	2.5
3480221251	125	40	2.5
3480221501	150	40	2.5
3480221502	150	40	2.5
3480221503	150	40	2.5
3480222001	200	40	2.5
3480222002	200	40	2.5

KRASO Klemdichtring SD

Met de KRASO SD klemdichtringen wordt de ruimte tussen de sparingsbuis en enkele of meerdere doorgevoerde kabels afgedicht. De KRASO SD klemdichtringen zijn samengesteld uit 30/60 mm EPDM en RVS kwaliteit A2. De KRASO SD klemdichtringen worden altijd op klantspecificatie geproduceerd voor de opgegeven kabelmaat. Per diameter is er een maximale kabelmaat; zie tabel.

Artikel-nummer	Ø buiten (mm)	Minimale maat (mm)	Maximale maat (mm)	Dikte (mm)	Waterdruk max. test (bar)
3480030050	50	0	25	30	2.5
3480030060	60	0	35	30	2.5
3480030070	70	0	45	30	2.5
3480030080	80	0	55	30	2.5
3480030100	100	0	75	30	2.5
3480030125	125	0	100	30	2.5
3480030150	150	0	125	30	2.5
3480030200	200	0	175	30	2.5
3480030250	250	0	225	30	2.5
3480030300	300	0	275	30	2.5
3480030350	350	0	325	30	2.5
3480030400	400	0	375	30	2.5
3480030450	450	0	425	30	2.5
3480030500	500	0	475	30	2.5
3480060050	50	0	25	60	5
3480060060	60	0	35	60	5
3480060070	70	0	45	60	5
3480060080	80	0	55	60	5
3480060100	100	0	75	60	5
3480060125	125	0	100	60	5
3480060150	150	0	125	60	5
3480060200	200	0	175	60	5
3480060250	250	0	225	60	5
3480060300	300	0	275	60	5
3480060350	350	0	325	60	5
3480060400	400	0	375	60	5
3480060450	450	0	425	60	5
3480060500	500	0	475	60	5

KRASO Klemdichtring SD-T

Met de KRASO SD-T klemdichtringen wordt de ruimte tussen de sparingsbuis en enkele of meerdere doorgevoerde kabels afgedicht. De KRASO SD-T klemdichtringen zijn deelbaar voor een eenvoudige montage. SD-T is samengesteld uit 30/60 mm EPDM en RVS kwaliteit A2. De KRASO SD-T klemdichtringen worden altijd op klantspecificatie geproduceerd voor de opgegeven kabelmaat. Per diameter is er een maximale kabelmaat; zie tabel.

Artikel-nummer	Ø buiten (mm)	Minimale maat (mm)	Maximale maat (mm)	Dikte (mm)	Waterdruk max. test (bar)
3480031050	50	0	25	30	2.5
3480031060	60	0	35	30	2.5
3480031070	70	0	45	30	2.5
3480031080	80	0	55	30	2.5
3480031100	100	0	75	30	2.5
3480031125	125	0	100	30	2.5
3480031150	150	0	125	30	2.5
3480031200	200	0	175	30	2.5
3480031250	250	0	225	30	2.5
3480031300	300	0	275	30	2.5
3480031350	350	0	325	30	2.5
3480031400	400	0	375	30	2.5
3480031450	450	0	425	30	2.5
3480031500	500	0	475	30	2.5
3480061050	50	0	25	60	5
3480061060	60	0	35	60	5
3480061070	70	0	45	60	5
3480061080	80	0	55	60	5
3480061100	100	0	75	60	5
3480061125	125	0	100	60	5
3480061150	150	0	125	60	5
3480061200	200	0	175	60	5
3480061250	250	0	225	60	5
3480061300	300	0	275	60	5
3480061350	350	0	325	60	5
3480061400	400	0	375	60	5
3480061450	450	0	425	60	5
3480061500	500	0	475	60	5

KRASO Klemdichtring SD-GF (vergrote flens)

Met de KRASO SD-GF klemdichtringen wordt de ruimte tussen de sparingsbuis en enkele of meerdere doorgevoerde kabels afgedicht. De KRASO SD-GF klemdichtringen hebben aan de buitenzijde een vergrote flens als aanslag. SD-GF is samengesteld uit 30/60 mm EPDM en RVS kwaliteit A2. De KRASO SD-GF klemdichtringen worden altijd op klantspecificatie geproduceerd voor de opgegeven kabelmaat. Per diameter is er een maximale kabelmaat; zie tabel.

Artikel-nummer	Ø buiten (mm)	Minimale maat (mm)	Maximale maat (mm)	Dikte (mm)	Waterdruk max. test (bar)
3480032050	50	0	25	30	2.5
3480032060	60	0	35	30	2.5
3480032070	70	0	45	30	2.5
3480032080	80	0	55	30	2.5
3480032100	100	0	75	30	2.5
3480032125	125	0	100	30	2.5
3480032150	150	0	125	30	2.5
3480032200	200	0	175	30	2.5
3480032250	250	0	225	30	2.5
3480032300	300	0	275	30	2.5
3480032350	350	0	325	30	2.5
3480032400	400	0	375	30	2.5
3480032450	450	0	425	30	2.5
3480032500	500	0	475	30	2.5
3480062050	50	0	25	60	5
3480062060	60	0	35	60	5
3480062070	70	0	45	60	5
3480062080	80	0	55	60	5
3480062100	100	0	75	60	5
3480062125	125	0	100	60	5
3480062150	150	0	125	60	5
3480062200	200	0	175	60	5
3480062250	250	0	225	60	5
3480062300	300	0	275	60	5
3480062350	350	0	325	60	5
3480062400	400	0	375	60	5
3480062450	450	0	425	60	5
3480062500	500	0	475	60	5

PSI afdichtplug voor PVC-buis

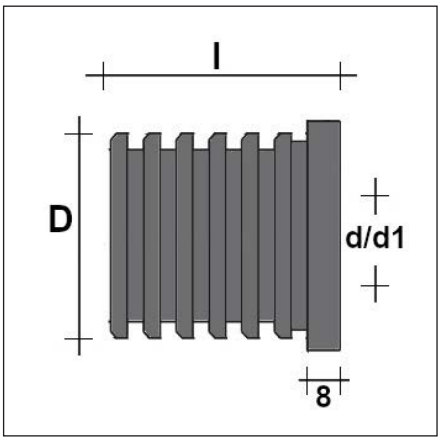

De PSI afdichtpluggen voor PVC doorvoerbuis zijn tweedelige rubberen ringen in de kleur zwart. Deze afdichtpluggen worden gebruikt om enkelvoudige PVC doorvoeren lucht-, gas- en waterdicht af te sluiten. Leverbaar in diverse standaard maten (meer maten te vinden op onze website, scan de QR code). De PSI-plug moeten de juiste inwendige diameter voor de leiding hebben en de uitwendige diameter moet passend zijn voor de ingestorte rioolbuis om een lucht-, gas- en waterdichte afsluiting te maken. Door het flexibele materiaal zijn de PSI-pluggen ook aardbeving bestendig. De PSI afdichtpluggen zijn getest tot 3 bar drukvastheid (Lloyd,s Register). Op aanvraag zijn ook PSI afdichtpluggen voor brandveiligheid leverbaar; herkenbaar aan de rode kleur.

Aandachtspunt: tolerantie klem maat: onder Ø 40 mm 0-1 mm, boven Ø 40 mm 0-2 mm.

Er zijn veel maten verkrijgbaar, voor een volledig overzicht scan de QR-Code naast de afbeelding, en bekijk alle beschikbare maten online.

Artikel-nummer	Ø buiten (mm)	Waterdruk max. test (bar)
3480504005	33.6	3
3480516045	152	3

PSI afdichtplug blind (PVC)

De PSI blinde afdichtpluggen voor PVC doorvoerbuis. Deze blinde afdichtpluggen worden gebruikt om PVC doorvoeren tijdelijk of blijvend lucht-, gas- en waterdicht af te sluiten. Door het flexibele materiaal zijn de PSI-pluggen ook aardbeving bestendig. Voor de montage zijn geen aanvullende onderdelen of specifieke gereedschappen nodig. De PSI afdichtpluggen zijn getest tot 3 bar drukvastheid (Lloyd,s Register). Op aanvraag zijn ook PSI blinde afdichtpluggen voor brandveiligheid leverbaar; herkenbaar aan de rode kleur.

Artikel-nummer	Ø buiten (mm)	Waterdruk max. test (bar)
3480600075	68.6	3
3480600110	103.6	3
3480600125	118.6	3
3480600160	152	3

KRASO Pompput beton

KRASO type B prefab betonnen pompput. Voorzien van waterdichte aansluitmof(fen), aansluitwapening en een voegenband. Betondikte is standaard 120 mm. Een gegarandeerd waterdichte oplossing zonder veel kostbare arbeid.
Naast deze standaard pompputten zijn ook andere uitvoeringen en afmetingen leverbaar.

Artikel-nummer	Lengte (mm)	Breedte (mm)	Hoogte (mm)	Aansluitingen
3490001010	600	600	400	110 (h1)
3490001020	600	600	600	110 (h1), 110 (h2)
3490001030	800	800	700	110 (h4), 160 (h1), 160 (h2), 160 (h3)
3490001040	1000	1000	800	110 (h4), 160 (h1), 160 (h2), 160 (h3)
3490001050	1000	1000	1000	110 (h1)
3490001060	1200	1200	800	110 (h4), 160 (h1), 160 (h2), 160 (h3)

KRASO Pompput beton blind (zonder aansluiting)

KRASO type B prefab betonnen pompput. Blinde uitvoering, voorzien van aansluitwapening en een voegenband. Betondikte is standaard 120 mm. Een gegarandeerd waterdichte oplossing zonder veel kostbare arbeid. Naast deze standaard pompputten zijn ook andere uitvoeringen en afmetingen leverbaar.

Artikel-nummer	Lengte (mm)	Breedte (mm)	Hoogte (mm)	Vorm
3490001005	600	600	400	gesloten
3490001015	600	600	600	gesloten
3490001025	800	800	700	gesloten
3490001035	1000	1000	800	gesloten
3490001045	1000	1000	1000	gesloten
3490001055	1200	1200	800	gesloten

KRASO Pompput kunststof type Q

KRASO type Q is een vierkante kunststof pompput. Licht van gewicht, stabiel en gemaakt van zeer sterk kunststof. MPA-getest tot 3 bar. KRASO type Q is voorzien van een geribde waterkering. Deze drukwaterdichte waterkering loopt rondom de pompput, op enkele centimeters van de bovenzijde. De aan de pompput bevestigde betonverankeringsprofielen zorgen voor een goede verankering in de betonvloer. De betonvloer dient bij toepassing van KRASO type Q minimaal 200 mm dik te zijn. Standaard is type Q voorzien van één waterdichte aansluiting geschikt voor een DN 110 doorvoer. Op aanvraag zijn andere doorvoerhoogten, afmetingen of aansluitingen mogelijk.

Artikel-nummer	Lengte (mm)	Breedte (mm)	Hoogte (mm)	Aansluitingen	Vorm
3490004010	600	600	600	110 (h1)	
3490004020	600	600	800	110 (h1)	
3490004030	800	800	1000	110 (h1)	
3490004040	1000	1000	1000	110 (h1)	
3490007010	1000	1000	720	110 (h1)	compleet met vuilwaterpomp

KRASO Pompput kunststof type Poly 400 LR

KRASO Poly 400 pompput; leverbaar in twee standaardhoogten: 800 mm en 1000 mm met een binnendiameter van 380 mm. KRASO Poly 400 bespaart arbeid. Snel en eenvoudig in één keer te plaatsen en meteen te gebruiken, geen extra bekisting nodig. Licht in gewicht, geen hijskraan nodig. MPA-getest tot 3 bar. Voor afsluiting van de bovenzijde van de KRASO Poly 400 pompput zijn in hoogte verstelbaar afdekroosters leverbaar. (separaat bestellen).

Artikel-nummer	Hoogte (mm)	Aansluitingen	Ø binnen (mm)	Vorm
3490006010	800	110 (h1), 110 (h2)	370	KG 2000
3490006020	1000	110 (h1), 110 (h2)	370	KG 2000

KRASO Pompput kunststof type Poly 400 LR compleet met pomp

KRASO Poly 400 Compleet wordt geleverd met vuilwaterpomp en onderdelen. De vuilwaterpomp is met roestvast stalen schroeven vastgezet op een uitneembare verhoogde bodemplaat. Dit voorkomt dichtslibben en maakt schoonhouden eenvoudig. Er zijn twee buisaansluitingen DN 110, één voor de aanvoer en één voor de afvoer. De afdichtring UNI 100 DD/M maakt gelijktijdig doorvoeren van meerdere diameters kabels en buizen mogelijk. Voor afsluiting van de bovenzijde van de pompput wordt een in hoogte verstelbaar afdekrooster met traanplaatdeksel meegeleverd. Tegen meerprijs gas- en reukdicht afdekrooster leverbaar. KRASO Poly 400 Compleet is licht in gewicht en bespaart arbeid. Snel en eenvoudig in één keer te plaatsen en meteen te gebruiken, geen extra bekisting nodig. MPA-getest tot 3 bar.

Artikel-nummer	Lengte (mm)	Aansluitingen	Ø binnen (mm)	Vorm
3490005030	800	110 (h1), 110 (h2)	370	compleet met vuilwaterpomp
3490005040	1000	110 (h1), 110 (h2)	370	compleet met vuilwaterpomp

KRASO Pompput kunststof type Poly 400

Deze standaard KRASO Poly 400 kunststof pompput wordt geleverd zonder afvoerbuis en zonder vuilwaterpomp. Standaard zijn er twee uitvoeringen: hoogte 600 mm en 800 mm. Op aanvraag zijn andere lengten, diameters of meerdere aansluitingen mogelijk.

Artikel-nummer	Lengte (mm)	Aansluitingen	Ø binnen (mm)	Vorm
3490005010	600	110 (h1)	370	KG 2000
3490005020	800	110 (h1), 110 (h2)	370	KG 2000

KRASO Pompput pomp voor Poly 400

KRASO Poly 400 vuilwaterpomp

Artikel-nummer	Vorm
3490009010	Vuilwaterpomp

KRASO Pompput kunststof type Poly 400 toebehoren

KRASO Poly 400 pompputdeksels in beloopbare, berijdbare en geurdichte uitvoeringen.

Artikel-nummer	Vorm
3490008020	draaibaar - beloopbaar - gas- en reukdicht
3490008010	draaibaar - beloopbaar
3490008510	Klemdichtring

KRASO Pompput deksel - beloopbaar

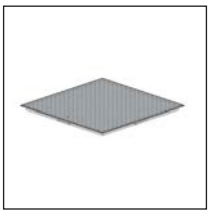

Thermisch verzinkte pompput deksel uit traanplaat voor vierkante betonnen KRASO pompput. Beloopbare uitvoering.

Artikel-nummer	Lengte (mm)	Breedte (mm)	Vorm
3490011010	700	700	Elektrolytisch verzinkt traanplaat
3490011020	900	900	Elektrolytisch verzinkt traanplaat
3490011030	1100	1100	Elektrolytisch verzinkt traanplaat
3490011040	1275	1275	Elektrolytisch verzinkt traanplaat

KRASO Pompput deksel beloopbaar water- geurdicht

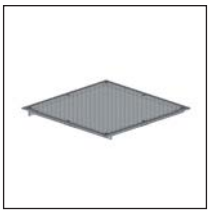

Thermisch verzinkte pompput deksel uit traanplaat voor vierkante betonnen KRASO pompput. Beloopbare, water- en geurdichte uitvoering.

Artikel-nummer	Lengte (mm)	Breedte (mm)	Vorm
3490012010	700	700	Elektrolytisch verzinkt traanplaat, water en geurdicht, scrhoefbaar
3490012020	900	900	Elektrolytisch verzinkt traanplaat, water en geurdicht, scrhoefbaar
3490012030	1100	1100	Elektrolytisch verzinkt traanplaat, water en geurdicht, scrhoefbaar
3490012040	1275	1275	Elektrolytisch verzinkt traanplaat, water en geurdicht, schroefbaar

KRASO Pompput deksel berijdbaar - 1,25 t

Thermisch verzinkte pompput deksel uit traanplaat voor vierkante betonnen KRASO pompput.
Deze deksel is berijdbaar/belastbaar tot 1,25 ton.

Artikel-nummer	Lengte (mm)	Breedte (mm)	Vorm
3490013010	700	700	Elektrolytisch verzinkt traanplaat
3490013020	900	900	Elektrolytisch verzinkt traanplaat
3490013030	1100	1100	Elektrolytisch verzinkt traanplaat
3490013040	1275	1275	Elektrolytisch verzinkt traanplaat

KRASO Pompput deksel berijdbaar - 3,75 t

Thermisch verzinkte pompput deksel uit traanplaat voor vierkante betonnen KRASO pompput.
Deze deksel is berijdbaar/belastbaar tot 3.75 ton.

Artikel-nummer	Lengte (mm)	Breedte (mm)	Vorm
3490014010	700	700	Elektrolytisch verzinkt traanplaat
3490014020	900	900	Elektrolytisch verzinkt traanplaat
3490014030	1100	1100	Elektrolytisch verzinkt traanplaat
3490014040	1275	1275	Elektrolytisch verzinkt traanplaat

KRASO Pompput deksel - opvulbaar

Thermisch verzinkte pompput deksel opvulbaar voor vierkante betonnen KRASO pompput.

Artikel-nummer	Lengte (mm)	Breedte (mm)	Vorm
3490015010	735	735	Elektrolytisch verzinkte stalen bak, water en geurdicht, vullen met C35/45 beton.
3490015020	935	935	Elektrolytisch verzinkte stalen bak, water en geurdicht, vullen met C35/45 beton.
3490015030	1135	1135	Elektrolytisch verzinkte stalen bak, water en geurdicht, vullen met C35/45 beton.

KRASO Pompput roosterafdekking beloopbaar

Thermisch verzinkte pompput roosterafdekking voor vierkante betonnen KRASO pompput.

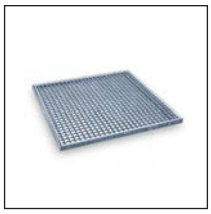

Artikel-nummer	Lengte (mm)	Breedte (mm)	Vorm
3490016010	685	685	Elektrolytisch verzinkt rooster afdekking
3490016020	885	885	Elektrolytisch verzinkt rooster afdekking
3490016030	1095	1095	Elektrolytisch verzinkt rooster afdekking
3490016040	1315	1315	Elektrolytisch verzinkt rooster afdekking

Baushield LDR 100

Baushield LDR 100 (Lucht Dicht Rubber 100) is een hoogwaardig, universeel toepasbare afdichtingscoating op waterbasis. Baushield LDR 100 is zeer elastische; maar liefst 700% rek. De Baushield LDR 100 wordt toegepast voor het langdurig lucht- en waterdicht maken van minerale, houten, metalen en bitumen oppervlakken. Het kan gespoten worden aan de buitenzijde of gekwast aan de binnenzijde van de constructie. Deze water gedragen coating is milieuvriendelijk en is over-stucbaar en over-spuitbaar.

Artikel-nummer	Inhoud (l)	Inhoud (kg)	UV bestendig
5010065600	0.6	0.72	Ja

Baushield MVR

Baushield MVR is een hoogwaardig, universeel toepasbare ééncomponent bitumen reparatie- en afdichtingscoating op waterbasis. Baushield MVR is zeer elastisch (700% rek). Het Baushield luchtdichtsysteem wordt toegepast voor het langdurig lucht- en waterdicht maken van diverse oppervlakken. Het kan gespoten worden aan de buitenzijde of gekwast aan de binnenzijde van de constructie. Deze water gedragen coating is milieuvriendelijk en is overstucbaar en overspuitbaar.

Artikel-nummer	Inhoud (l)	Inhoud (kg)	UV bestendig
5010065010	8.3	10	Ja
5010065020	16.6	20	Ja

Baushield Activator

Baushield Activator is ontwikkeld voor het snel regenbestendig maken van Baushield MVR en/ of LDR.

Artikel-nummer	Inhoud (l)	Inhoud (kg)	Vorm
5010065100	25	25	transparante vloeistof

FlexproofX-1 afdichtmiddel

FlexproofX 1 is een waterdichte flexibele afdichting voor betonnen wanden van kelders. FlexproofX 1 is speciaal ontwikkeld voor toepassing op beton. Door zijn unieke receptuur is het bestand tegen de hoge alkaliteit van beton, is blijvend elastisch en heeft een relatief hoge shore-hardheid, hetgeen FlexproofX 1 beter bestand maakt tegen chemische invloeden. FlexproofX1 is bij een laagdikte van 2,5 mm blijvend bestand tegen bewegingen van scheuren en kieren. Hierdoor is FlexproofX 1 zeer geschikt voor afdichting van stortnaden, dilatatievoegen en afdichten van prefab-elementen.
Voor het waterdicht afsluiten tot 4 bar 2 lagen van 2,5 mm aanbrengen met als tussenlaag glasvezeltextiel. Toegepasbaar op zowel vochtig als droog beton en op (roestvast) staal en natuursteen (zonder primer). FlexproofX 1 is leverbaar in verschillende viscositeit: vast, spuitbaar en vloeibaar.

Artikel-nummer	Inhoud (l)	Inhoud (kg)	Vorm	UV bestendig
3460022600	0.6		pasteus, geleverd in koker voor spuitpistool.	Nee
3460021075		7.5	vloeibaar, geleverd in emmer.	Nee
3460020150		15	pasteus, geleverd in emmer.	Nee

FlexproofX-1 kit

FlexproofX 1 is een waterdichte flexibele afdichting voor betonnen wanden van kelders. FlexproofX 1 is speciaal ontwikkeld voor toepassing op beton. Door zijn unieke receptuur is het bestand tegen de hoge alkaliteit van beton, is blijvend elastisch en heeft een relatief hoge shore-hardheid, hetgeen FlexproofX 1 beter bestand maakt tegen chemische invloeden. FlexproofX1 is bij een laagdikte van 2,5 mm blijvend bestand tegen bewegingen van scheuren en kieren. Hierdoor is FlexproofX 1 zeer geschikt voor afdichting van stortnaden, dilatatievoegen en afdichten van prefab-elementen. Toegepasbaar op zowel vochtig als droog beton en op (roestvast) staal en natuursteen (zonder primer). FlexproofX 1 is leverbaar in verschillende viscositeiten: vast, spuitbaar en vloeibaar.

Artikel-nummer	Inhoud (l)	Vorm	UV bestendig
3460011290	0.29	kit	Nee
3460012290	0.29	kit	Ja

FlexproofX-1 glasvezeltextiel

FlexproofX 1 glasvezeltextiel voor het versterken van FlexproofX 1. Bij constante waterdruk adviseren wij het gebruik van een glasvezeltextiel tussen twee lagen FlexproofX 1.

Artikel-nummer	Lengte (mm)	Breedte (mm)
3460030250	50000	250
3460031250	50000	1000

FlexproofX-1 schuimband

FlexproofX 1 schuimband als rugvulling van voegen.

Artikel-nummer	Lengte (mm)	Ø buiten (mm)
3460001020	25000	20
3460001025	25000	25
3460001030	20000	30
3460001035	20000	35
3460001040	20000	40
3460001050	20000	50

Polyfleece SX 1000

Polyfleece SX® 1000 is een hoogwaardig waterdichtingsmembraan met een zwelbare coating op basis van gemodificeerde polymeren. Door zijn chemische samenstelling zet de coating uit wanneer deze in contact met water komt (zwelverhouding circa 150%). Polyfleece SX® 1000 wordt gebruikt als uitwendige afdichting van stortnaden, maar ook als afdichting van het volledige oppervlak van in het werk gestort beton. Alle betonnen oppervlakken waar de kans op waterindringing aanwezig is kunnen met het uiterst robuuste polyfleece SX® 1000 duurzaam worden afgedicht. Toepasbaar op bestaand, reeds verhard beton en bij nog te storten beton. Scan de QR-code voor verdere uitleg en informatie op onze website.

Artikel-nummer	Lengte (mm)	Breedte (mm)
3460040300	20000	300
3460040500	20000	500
3460041000	20000	1000

2K Dicht kleber

Kelderwand afdichting 2K Dicht Kleber is een 2 componenten mortel waarmee een waterdichte laag kan worden opgezet.

Artikel-nummer	Inhoud (kg)	Vorm
3460062030	20	Component A
3460062035	10	Component B

UFO sluitstrip

De UFO-sluitstrip waterkering voor het waterdicht maken van doorvoeren die worden meegestort in het beton. De UFO-sluitstrip is een waterkering uit zwelband die tot 500% van zijn eigen volume kan opzwellen in contact met water. De zweldruk van de UFO-sluitstrip sluit daarmee de mogelijke krimpnaad rond de doorvoer waterdicht af. De UFO-sluitstrip wordt op de gewenste plek rond de doorvoer geplaatst en klemt zich hier vast. De UFO-sluitstrip dient minimaal 100 mm dekking te hebben om schade aan het beton door de zweldruk te voorkomen. De UFO-sluitstrip wordt geleverd exclusief de doorvoer buis.

Artikel-nummer	Ø doorvoer (mm)	Instelbaar toepasbaar (min.)	Instelbaar toepasbaar (max.)
3470203420	26	24	30
3470200110	110	110	125
3470200160	160	160	200

Fixatiekraag

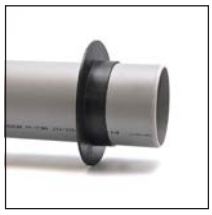

Fixatiekraag voor fixeren van PVC rioolbuizen in beton. Gemaakt van hoogwaardig, speciaal voor deze specifieke toepassing samengesteld, rubber. Direct te lijmen op de PVC doorvoerbuis. De Fixatiekraag voorkomt verschuiven van de doorvoer en is een eerste (beperkte) waterkering. (Tip: toepassen in combinatie met de UFO sluitstrip waterkering!). De rubberen fixatiekraag hecht goed aan het beton en blijft bij lagere temperaturen flexibel (breekt niet). De Fixatiekraag is leverbaar voor alle standaard rioolbuis-maten (NL) en worden geleverd per vaste verpakking. Zie montage voorschriften op onze website.

Artikel-nummer	Ø binnen (mm)
3480700040	40
3480700050	50
3480700075	75
3480700110	110
3480700125	125
3480700200	200
3480700160	160
3480700250	250

7

AFSTANDHOUDERS

STOTER BETON

Eigen productie
Bij het productieproces van onze betonnen afstandhouders streven wij continuiteit na. Op deze manier weet u als afnemer, dat de kwaliteit, zoals toleranties, altijd betrouwbaar zijn. Enkele kenmerken:

- Kalibratie van weeg- meng en doseer apparatuur
- Maximale individuele maatafwijking 2 mm
- Duoklemmen, kniepers of binddraadjes moeten minimaal 5 mm van de onderzijde (kistzijde) verwerkt zijn

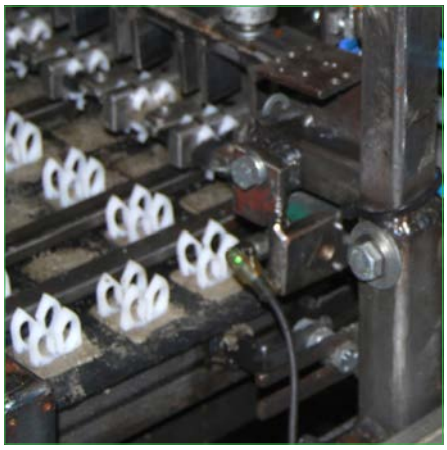

Kwaliteit
Wij besteden de grootste aandacht aan de kwaliteit van het betonmengsel. Continuüteit van deze kwaliteit vergroten de betrouwbaarheid en duurzaamheid van de eindproducten. Om deze kwaliteit te realiseren worden alle aspecten van het proces nauwkeurig getest en beheert. Van het mengen, storten, drogen tot en met het opslaan van de producten. Alle aspecten hebben invloed op de betonkwaliteit van de te leveren producten. Het machinepark worden onderhouden en gemodificeerd door een eigen technische dienst, zodat de kwaliteit van machines gewaarborgd blijft.

Mengsel
In ons betonlab wordt nauwkeurig getest om de kwaliteit alsmede de eigenschappen van het betonmengsel optimaal en continu te bepalen. Onze manier van research & development is dusdanig gestandaardiseerd, dat deze een KOMO-keurmerk toegekend heeft gekregen.

Enkele kenmerken:
- Betonkwaliteit minimaal C35 / 45
- Waterindringing:maximaal 25 mm op gemaakte betonkubussen die 28 dagen geconditioneerd zijn alvorens getest te worden
- Gecertificeerde toeslag materialen
- Zandzeefanalyse met name continu controle van zandkwaliteit en opbouw van de korrelgrootte
- Maximale watercementfactor van 0,45

KOMO certifcering
Onze producten worden geproduceerd volgens KOMO ceftificaat BRI-(beoordelingsrichtlijn) 2817. Dit KOMO-certificaat heeft een losse bijlage: "productenlijst". Op deze lijst staat welke milieuklasse van toepassing is. De kwaliteit van de cementgebonden afstandhouders van Stoter Beton is heel duidelijk: geschik voor alle milieuklassen, zeer breed toepasbaar! Komo-certificaat, bijlage productenlijst en BRL is te downloaden op de website van Kiwa. Voor inhoudelijke informatie omtrent normering en gestelde eisen voor de afstandhouders staan wij u graag te woord. Het KOMO-certificaat en de bijlage productenlijst is ook te downloaden van onze site.

Betonblokje 1150

De tradioneel ronde afstandhouder met vlakke voet en binddraad.

Niet geschikt voor zichtwerk

Artikel-nummer	Dekking (mm)	Aantal per zak	Aantal per pallet	Vorm
3820010020	20	500	16000	vlakke voet / met draad
3820010025	25	500	16000	vlakke voet / met draad
3820010030	30	400	12800	vlakke voet / met draad
3820010035	35	250	8000	vlakke voet / met draad
3820010040	40	250	8000	vlakke voet / met draad

Betonblokje Carré 1140

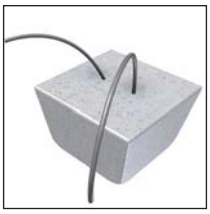

Vierkante afstandhouder met vlakke voet en binddraad. Toepassing bij de zwaardere wapening.

Niet geschikt voor zichtwerk.

Artikel-nummer	Dekking (mm)	Lengte (mm)	Breedte (mm)	Aantal per zak	Aantal per pallet	Vorm
3820020020	20	40	40	500	16000	vlakke voet / met draad
3820020025	25	40	40	400	12800	vlakke voet / met draad
3820020030	30	40	40	300	9600	vlakke voet / met draad
3820020035	35	50	50	190	6080	vlakke voet / met draad
3820020040	40	50	50	190	6080	vlakke voet / met draad
3820020050	50	50	50	126	4032	vlakke voet / met draad
3820020060	60	50	60	112	3584	vlakke voet / met draad
3820020075	75	50	60	100	3200	vlakke voet / met draad

Betonblokje Carré 1141

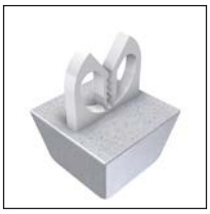

Vierkante afstandhouder met vlakke voet en enkele kunststof klem. Toepasbaar tot en met wapening rond 14 mm. Zeer snelle montage.

Niet geschikt voor zichtwerk.

Artikel-nummer	Dekking (mm)	Lengte (mm)	Breedte (mm)	Aantal per zak	Aantal per pallet	Vorm
3820025015	15	40	40	400	12800	vlakke voet / enkele klem
3820025020	20	40	40	400	12800	vlakke voet / enkele klem
3820025025	25	40	40	400	12800	vlakke voet / enkele klem
3820025030	30	40	40	300	9600	vlakke voet / enkele klem
3820025035	35	50	50	190	6080	vlakke voet / enkele klem
3820025040	40	50	50	190	6080	vlakke voet / enkele klem
3820025050	50	50	50	190	6080	vlakke voet / enkele klem

Betonblokje Carré 1142

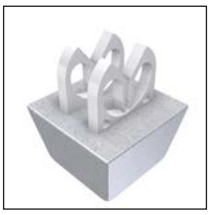

Vierkante afstandhouder met vlakke voet en dubbele kunststof klem. Toepasbaar tot en met wapening rond 14 mm.

Niet geschikt voor zichtwerk.

Artikel-nummer	Dekking (mm)	Lengte (mm)	Breedte (mm)	Aantal per zak	Aantal per pallet	Vorm
3820030015	15	40	40	400	12800	vlakke voet / twee klemmen
3820030020	20	40	40	400	12800	vlakke voet / twee klemmen
3820030025	25	40	40	300	9600	vlakke voet / twee klemmen
3820030030	30	40	40	300	9600	vlakke voet / twee klemmen

Betonblokje Carré 1142-D

Vierkante afstandhouder met vlakke voet en kunststof duoklem. Met de duoklem is de afstandhouder op het kruis van de wapening te plaatsen en kan deze niet verdraaien. Toepasbaar tot en met wapening rond 14 mm. Op aanvraag met duoklem voor wapening t/m rond 25 mm leverbaar.

Niet geschikt voor zichtwerk.

Artikel-nummer	Dekking (mm)	Lengte (mm)	Breedte (mm)	Aantal per zak	Aantal per pallet	Vorm
3820035035	35	50	50	190	6080	vlakke voet / duoklem
3820035040	40	50	50	190	6080	vlakke voet / duoklem
3820035050	50	50	50	126	4032	vlakke voet / duoklem
3820035060	60	50	60	112	3584	vlakke voet / duoklem
3820035075	75	50	60	100	3200	vlakke voet / duoklem

Betonblokje Hol 1060

Afstandhouder met hol voor horizontale wapening. Niet geschikt voor schoonwerk/zichtwerk.

Artikel-nummer	Dekking (mm)	Lengte (mm)	Breedte (mm)	Aantal per zak	Aantal per pallet	Vorm
3820015015	15	30	35	500	16000	vlakke voet / hol
3820015020	20	30	34	500	16000	vlakke voet / hol
3820015025	25	35	35	500	16000	vlakke voet / hol
3820015030	30	35	35	400	12800	vlakke voet / hol
3820015035	35	35	35	300	9600	vlakke voet / hol
3820015040	40	57	41	190	6080	vlakke voet / hol
3820015050	50	45	60	126	4032	vlakke voet / hol
3820015060	60	50	60	112	3584	vlakke voet / hol

Betonblokje Carré 1130

Vierkante afstandhouder met bolle voet en binddraad.
Zeer geschikt voor schoon betonwerk / zichtwerk.

Artikel-nummer	Dekking (mm)	Lengte (mm)	Breedte (mm)	Aantal per zak	Aantal per pallet	Vorm
3820045020	20	40	40	400	12800	bolle voet / met draad
3820045025	25	40	40	300	9600	bolle voet / met draad
3820045030	30	40	40	300	9600	bolle voet / met draad
3820045035	35	50	50	190	6080	bolle voet / met draad
3820045040	40	50	50	190	6080	bolle voet / met draad
3820045045	45	45	45	126	4032	bolle voet / met draad
3820045050	50	50	50	126	4032	bolle voet / met draad
3820045060	60	50	60	126	4032	bolle voet / met draad

Betonblokje Carré 1131

Vierkante afstandhouder met bolle voet en enkele kunststof klem. Toepasbaar tot en met wapening rond 14 mm.
Geschikt voor: zichtwerk traditioneel beton.

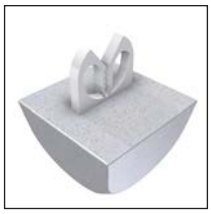

Artikel-nummer	Dekking (mm)	Lengte (mm)	Breedte (mm)	Aantal per zak	Aantal per pallet	Vorm
3820050060	60	50	60	126	4032	bolle voet / enkele klem
3820050015	15	40	40	400	12800	bolle voet / enkele klem
3820050020	20	40	40	400	12800	bolle voet / enkele klem
3820050025	25	40	40	300	9600	bolle voet / enkele klem
3820050030	30	40	40	300	9600	bolle voet / enkele klem
3820050035	35	50	50	190	6080	bolle voet / enkele klem
3820050040	40	50	50	190	6080	bolle voet / enkele klem
3820050045	45	45	45	126	4032	bolle voet / enkele klem
3820050050	50	50	50	126	4032	bolle voet / enkele klem

Betonblokje Carré 1132

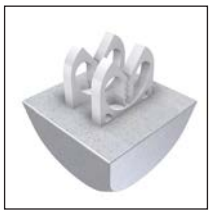

Vierkante afstandhouder met bolle voet en dubbele kunststof klem. Toepasbaar tot en met wapening rond 14 mm.
Geschikt voor: zichtwerk traditioneel beton.

Artikel-nummer	Dekking (mm)	Lengte (mm)	Breedte (mm)	Aantal per zak	Aantal per pallet	Vorm
3820055015	15	40	40	400	12800	bolle voet / twee klemmen
3820055020	20	40	40	400	12800	bolle voet / twee klemmen
3820055025	25	40	40	300	9600	bolle voet / twee klemmen
3820055030	30	40	40	300	9600	bolle voet / twee klemmen

Betonblokje Carré 1132-D

Vierkante afstandhouder met bolle voet en kunststof duoklem. Met de duoklem is de afstandhouder op het kruis van de wapening te plaatsen en kan deze niet verdraaien. Toepasbaar tot en met wapening rond 14 mm. Op aanvraag met duoklem voor wapening t/m rond 25 mm leverbaar.
Geschikt voor: zichtwerk traditioneel beton.

Artikel-nummer	Dekking (mm)	Lengte (mm)	Breedte (mm)	Aantal per zak	Aantal per pallet	Vorm
3820060035	35	50	50	190	6080	bolle voet / duoklem
3820060040	40	50	50	190	6080	bolle voet / duoklem
3820060045	45	45	45	126	4032	bolle voet / duoklem
3820060050	50	50	50	126	4032	bolle voet / duoklem
3820060060	60	50	50	126	4032	bolle voet / duoklem

Betonblokje Supercarré 1140-S

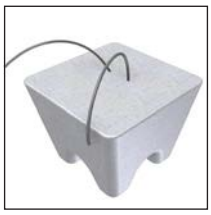

Afstandhouder met binddraad voor zichtwerk bij zelfverdichtende of verdichtingsarme betonsoorten. Afstandhouders met draad zijn met name geschikt voor grotere diameters wapening.
Geschikt voor: zichtwerk verdichtingsarm beton.

Artikel-nummer	Dekking (mm)	Lengte (mm)	Breedte (mm)	Aantal per zak	Aantal per pallet	Vorm
3820040030	30	40	40	300	9600	nokken / met draad
3820040035	35	50	50	190	6080	nokken / met draad
3820040040	40	50	50	170	5440	nokken / met draad
3820040045	45	50	55	112	3584	nokken / met draad
3820040050	50	55	55	112	3584	nokken / met draad
3820040055	55	55	55	100	3200	nokken / met draad
3820040060	60	60	60	100	3200	nokken / met draad

Betonblokje Supercarré 1141-S

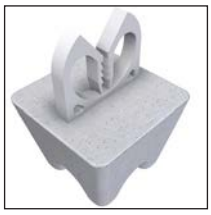

Afstandhouder met enkele kunststof klem voor zichtwerk bij zelfverdichtende of verdichtingsarme betonsoorten. Toepasbaar tot en met wapening rond 14 mm.
Geschikt voor: zichtwerk verdichtingsarm beton.

Artikel-nummer	Dekking (mm)	Lengte (mm)	Breedte (mm)	Aantal per zak	Aantal per pallet	Vorm
3820065020	20	35	35	400	12800	nokken / enkele klem
3820065025	25	40	35	300	9600	nokken / enkele klem
3820065030	30	40	40	300	9600	nokken / enkele klem
3820065035	35	50	50	190	6080	nokken / enkele klem
3820065040	40	50	50	170	5440	nokken / enkele klem
3820065050	50	50	50	112	3584	nokken / enkele klem

Betonblokje Supercarré 1142-S - dubbele klem

Afstandhouder met dubbele kunststof klem voor zichtwerk bij zelfverdichtende of verdichtingsarme betonsoorten. Toepasbaar tot en met wapening rond 14 mm.
Geschikt voor: zichtwerk verdichtingsarm beton.

Artikel-nummer	Dekking (mm)	Lengte (mm)	Breedte (mm)	Aantal per zak	Aantal per pallet	Vorm
3820070025	25	40	35	300	9600	nokken / twee klemmen
3820070030	30	40	40	300	9600	nokken / twee klemmen

Betonblokje Supercarré 1142-S - duoklem

Afstandhouder met kunststof duoklem voor zichtwerk bij zelfverdichtende of verdichtingsarme betonsoorten. Met de duoklem is de afstandhouder op het kruis van de wapening te plaatsen en kan deze niet verdraaien. Toepasbaar t/m wapening rond 14 mm. Op aanvraag met duoklem voor wapening t/m 25 mm leverbaar.
Geschikt voor: zichtwerk verdichtingsarm beton.

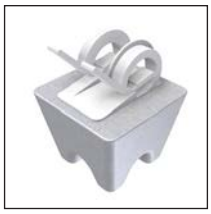

Artikel-nummer	Dekking (mm)	Lengte (mm)	Breedte (mm)	Aantal per zak	Aantal per pallet	Vorm
3820075060	60	60	60	100	3200	nokken / duoklem
3820075055	55	55	55	100	3200	nokken / duoklem
3820075050	50	55	55	112	3584	nokken / duoklem
3820075045	45	50	55	112	3584	nokken / duoklem
3820075040	40	50	50	170	5440	nokken / duoklem
3820075035	35	50	50	190	6080	nokken / duoklem

Ruitblokje 1143-S

Dankzij het unieke ruitvormige model, met ronde top aan de bekistingszijde, wordt het Ruitblokje tijdens het storten van het zelfverdichtende beton opgetild. Hierdoor komt er een vliesje van beton onder de afstandhouder terecht, waardoor het Ruitblokje compleet omsloten wordt. Het resultaat is een spiegelglad oppervlak van het betonelement. Het Ruitblokje met draad is snel te verwerken. Ruitblokje 1143-S wordt op aanvraag geproduceerd.

Artikel-nummer	Dekking (mm)	Lengte (mm)	Breedte (mm)	Aantal per zak	Aantal per pallet	Vorm
3820080035	35	82	60	200	6400	punt / met draad
3820080040	40	82	60	200	6400	punt / met draad
3820080050	50	85	60	150	4800	punt / met draad

Ruitblokje 1144-S

Het Ruitblokje met duoklem blijft perfect zitten aan de wapening en is snel te verwerken. Dankzij het unieke ruitvormige model, met ronde top aan de bekistingszijde, wordt het Ruitblokje tijdens het storten van het zelfverdichtende beton opgetild. Hierdoor komt er een vliesje van beton onder de afstandhouder terecht, waardoor het Ruitblokje compleet omsloten wordt. Het resultaat is een spiegelglad oppervlak van het betonelement. Toepasbaar t/m wapening rond 14 mm. Op aanvraag met duoklem voor wapening t/m rond 25 mm leverbaar.

Artikel-nummer	Dekking (mm)	Lengte (mm)	Breedte (mm)	Aantal per zak	Aantal per pallet	Vorm
3820085030	30	50	70	200	6400	punt / duoklem
3820085035	35	82	60	200	6400	punt / duoklem
3820085040	40	82	60	200	6400	punt / duoklem
3820085045	45	80	55	150	4800	punt / duoklem
3820085050	50	85	60	150	4800	punt / duoklem

Ruitblokje 1144-S kwaliteit C60/75

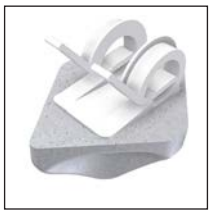

Het Ruitblokje met duoklem blijft perfect zitten aan de wapening en is snel te verwerken. Dankzij het unieke ruitvormige model, met ronde top aan de bekistingszijde, wordt het Ruitblokje tijdens het storten van het zelfverdichtende beton opgetild. Hierdoor komt er een vliesje van beton onder de afstandhouder terecht, waardoor het Ruitblokje compleet omsloten wordt. Het resultaat is een spiegelglad oppervlak van het betonelement. Toepasbaar t/m wapening rond 14 mm. Op aanvraag met duoklem voor wapening t/m rond 25 mm leverbaar.

Artikel-nummer	Dekking (mm)	Lengte (mm)	Breedte (mm)	Aantal per zak	Aantal per pallet	Vorm
3820086035	35	82	60	200	6400	punt / duoklem
3820086040	40	82	60	200	6400	punt / duoklem
3820086045	45	80	55	150	4800	punt / duoklem
3820086050	50	85	60	150	4800	punt / duoklem

Supertriple 1193-S

Supertriple met duoklem is de ultieme afstandhouder voor zichtwerk. Uitermate geschikt voor zichtwerk in zelfverdichtende of verdichtingsarme betonsoorten. Aan de onderzijde van het blokje bevinden zich slechts drie pootjes; dit geeft een optimale doorstroming van beton. Toepasbaar tot en met wapening rond 14 mm. Op aanvraag met duoklem voor wapening tot en met rond 25 mm leverbaar.

Artikel-nummer	Dekking (mm)	Lengte (mm)	Breedte (mm)	Aantal per zak	Aantal per pallet	Vorm
3821095035	35	60	60	100	3200	nokken / duoklem
3821095040	40	60	60	100	3200	nokken / duoklem
3821095045	45	60	60	84	2680	nokken / duoklem
3821095050	50	60	60	84	2680	nokken / duoklem

Hunebed 1070

Hunebed 1070 zonder binddraad. Universeel toepasbaar onder liggende wapening. Geschikt voor zachte ondergronden.

Niet geschikt voor zichtwerk.

Artikel-nummer	Dekking (mm)	Lengte (mm)	Breedte (mm)	Aantal per zak	Aantal per pallet	Vorm
3821110020	20	60	50	250	8000	vlak
3821110025	25	80	60	100	3200	vlak
3821110030	30	85	65	100	3200	vlak
3821110035	35	85	60	84	2688	vlak
3821110040	40	100	65	56	1792	vlak
3821110045	45	100	65	56	1792	vlak
3821110050	50	105	65	56	1792	vlak
3821110060	60	105	65	32	1024	vlak
3821110065	65	100	60	32	1024	vlak
3821110070	70	115	70	32	1024	vlak

Hunebed 1170

Hunebed 1170 met binddraad. Universeel toepasbaar onder liggende wapening. Geschikt voor zachte ondergronden.

Niet geschikt voor zichtwerk.

Artikel-nummer	Dekking (mm)	Lengte (mm)	Breedte (mm)	Aantal per zak	Aantal per pallet	Vorm
3821120020	20	60	50	250	8000	vlak / met draad
3821120025	25	80	60	100	3200	vlak / met draad
3821120030	30	85	65	100	3200	vlak / met draad
3821120035	35	85	60	84	2688	vlak / met draad
3821120040	40	100	65	56	1792	vlak / met draad
3821120045	45	100	65	56	1792	vlak / met draad
3821120050	50	105	65	56	1792	vlak / met draad
3821120060	60	105	65	32	1024	vlak / met draad
3821120065	65	100	60	32	1024	vlak / met draad
3821120070	70	115	70	32	1024	vlak / met draad

Hunebed 1171

Hunebed 1171 met enkele kunststof klem. Toepasbaar tot en met wapening rond 14 mm. Geschikt voor zachte ondergronden.

Niet geschikt voor zichtwerk.

Artikel-nummer	Dekking (mm)	Lengte (mm)	Breedte (mm)	Aantal per zak	Aantal per pallet	Vorm
3821130020	20	60	50	250	8000	vlak / enkele klem
3821130025	25	80	60	100	3200	vlak / enkele klem
3821130030	30	85	65	100	3200	vlak / enkele klem
3821130035	35	85	60	84	2688	vlak / enkele klem
3821130040	40	100	65	56	1792	vlak / enkele klem
3821130050	50	105	65	56	1792	vlak / enkele klem
3821130060	60	105	65	32	1024	vlak / enkele klem
3821130065	65	100	60	32	1024	vlak / enkele klem
3821130070	70	115	70	32	1024	vlak / enkele klem

Hunebed 1172-D

Hunebed 1172-D met kunststof duoklem. Met de duoklem is de afstandhouder op het kruis van de wapening te plaatsen en kan deze niet verdraaien. Toepasbaar tot en met wapening rond 14 mm. Geschikt voor zachte ondergronden. Op aanvraag met duoklem voor wapening t/m rond 25 mm leverbaar.

Niet geschikt voor zichtwerk.

Artikel-nummer	Dekking (mm)	Lengte (mm)	Breedte (mm)	Aantal per zak	Aantal per pallet	Vorm
3821140020	20	60	50	250	8000	vlak / duoklem
3821140025	25	80	60	100	3200	vlak / duoklem
3821140030	30	85	65	100	3200	vlak / duoklem
3821140035	35	85	60	84	2688	vlak / duoklem
3821140040	40	100	65	56	1792	vlak / duoklem
3821140050	50	105	65	56	1792	vlak / duoklem
3821140060	60	105	65	32	1024	vlak / enkele klem
3821140065	65	100	60	32	1024	vlak / enkele klem
3821140070	70	115	70	32	1024	vlak / enkele klem

Hunebed Plus 1090

Hunebed Plus 1090. Toepasbaar onder horizontale wapening.

Geschikt voor zichtwerk.

Artikel-nummer	Dekking (mm)	Lengte (mm)	Breedte (mm)	Aantal per zak	Aantal per pallet	Vorm
3821112025	25	75	55	100	3200	kruis
3821112030	30	80	55	100	3200	kruis
3821112035	35	80	60	100	3200	kruis
3821112040	40	80	60	100	3200	kruis
3821112050	50	80	60	84	2688	kruis

Hunebed Plus 1190

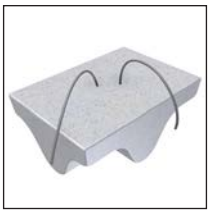

Hunebed Plus 1190 met binddraad. Toepasbaar onder horizontale wapening. Geschikt voor zichtwerk traditioneel beton.

Artikel-nummer	Dekking (mm)	Lengte (mm)	Breedte (mm)	Aantal per zak	Aantal per pallet	Vorm
3821122025	25	75	55	100	3200	kruis / met draad
3821122030	30	80	55	100	3200	kruis / met draad
3821122035	35	80	60	100	3200	kruis / met draad
3821122040	40	80	60	100	3200	kruis / met draad
3821122050	50	80	60	84	2688	kruis / met draad

Hunebed-Plus 1192-D

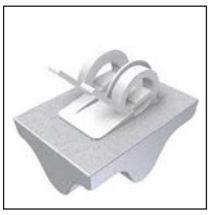

Hunebed Plus 1192-D met kunststof duoklem. Met de duoklem is de afstand-houder op het kruis van de wapening te plaatsen en kan deze niet verdraaien. Toepasbaar tot en met wapening rond 14 mm. Op aanvraag met duoklem voor wapening t/m rond 25 mm leverbaar. Geschikt voor zichtwerk traditioneel beton.

Artikel-nummer	Dekking (mm)	Lengte (mm)	Breedte (mm)	Aantal per zak	Aantal per pallet	Vorm
3821142025	25	75	55	100	3200	kruis / duoklem
3821142030	30	80	55	100	3200	kruis / duoklem
3821142035	35	80	60	100	3200	kruis / duoklem
3821142040	40	80	60	100	3200	kruis / duoklem
3821142050	50	80	60	84	2688	kruis / duoklem

Superhunebed 1190-S

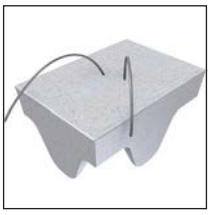

Superhunebed 1190-S met binddraad voor zichtwerk bij zelfverdichtende of verdichtingsarme betonsoorten.

Artikel-nummer	Dekking (mm)	Lengte (mm)	Breedte (mm)	Aantal per zak	Aantal per pallet	Vorm
3821124025	25	80	55	126	4032	nokken / met draad
3821124030	30	80	60	126	4032	nokken / met draad
3821124035	35	75	55	84	2688	nokken / met draad
3821124040	40	80	60	84	2688	nokken / met draad
3821124045	45	80	55	70	2240	nokken / met draad
3821124050	50	80	55	70	2240	nokken / met draad
3821124055	55	80	55	60	1920	nokken / met draad
3821124060	60	80	65	60	1920	nokken / met draad
3821124070	70	85	70	60	1920	nokken / met draad

Superhunebed 1192-S

Superhunebed 1192-S met kunststof duoklem voor zichtwerk bij zelfverdichtende of verdichtingsarme betonsoorten. Met de duoklem is de afstandhouder op het kruis van de wapening te plaatsen en kan deze niet verdraaien. Toepasbaar t/m wapening rond 14 mm. Op aanvraag met duoklem voor wapening t/m rond 25 mm leverbaar.

Geschikt voor zichtwerk.

Artikel-nummer	Dekking (mm)	Lengte (mm)	Breedte (mm)	Aantal per zak	Aantal per pallet	Vorm
3821144025	25	80	55	126	4032	nokken / duoklem
3821144030	30	80	60	126	4032	nokken / duoklem
3821144035	35	75	55	84	2688	nokken / duoklem
3821144040	40	80	60	84	2688	nokken / duoklem
3821144045	45	80	55	70	2240	nokken / duoklem
3821144050	50	80	55	70	2240	nokken / duoklem
3821144055	55	80	55	60	1920	nokken / duoklem
3821144060	60	80	65	60	1920	nokken / duoklem
3821144070	70	85	70	60	1920	nokken / duoklem
3821144080	80	75	55	48	1536	nokken / duoklem

Breekribben 1020 (per volle pallet)

Ribafmeting 230 x 60 mm. Geleverd in handige tabletten waarvan de enkele ribben eenvoudig zijn af te breken. Hierdoor ontstaat een breekrand met goede aanhechting. Op elke rib staat de dekkingsmaat vermeld. De breekrib is 'op zijn punt' te gebruiken bij zichtwerk en op zijn vlakke zijde op werkvloeren of isolatie. De breekribben worden in tabletten van 20 stuks aangeleverd. Door zijn relatief lage gewicht is de breekrib gunstig te transporteren.

Artikel-nummer	Dekking (mm)	Lengte (mm)	Breedte (mm)	Aantal per pallet	Vorm
3822160025	25	230	60	2240	punt / vlak
3822160030	30	230	60	1920	punt / vlak
3822160035	35	230	60	1600	punt / vlak
3822160040	40	230	60	1440	punt / vlak
3822160050	50	230	60	1200	punt / vlak

Breekribben 1020 (per halve pallet)

Breekribben 1020 per halve pallet. Voor productinformatie zie de omschrijving bij volle pallets.

Artikel-nummer	Dekking (mm)	Lengte (mm)	Breedte (mm)	Aantal per pallet	Vorm
3822162025	25	230	60	1120	punt / vlak
3822162030	30	230	60	960	punt / vlak
3822162035	35	230	60	800	punt / vlak
3822162040	40	230	60	720	punt / vlak
3822162050	50	230	60	640	punt / vlak

Breekribben 1020 (per kwart pallet)

Breekribben 1020 per kwart pallet. Voor productinformatie zie de omschrijving bij volle pallets.

Artikel-nummer	Dekking (mm)	Lengte (mm)	Breedte (mm)	Aantal per pallet	Vorm
3822164025	25	230	60	560	punt / vlak
3822164030	30	230	60	480	punt / vlak
3822164035	35	230	60	400	punt / vlak
3822164040	40	230	60	400	punt / vlak
3822164050	50	230	60	320	punt / vlak

Betonrib 1080 - 230 mm

Traditionele dekkingsrib voor vloerwapening. Verpakt in bundels. Andere afmetingen op aanvraag leverbaar.

Niet geschikt voor zichtwerk.

Artikel-nummer	Dekking (mm)	Lengte (mm)	Breedte (mm)	Aantal per zak	Aantal per pallet	Vorm
3822170025	25	230	45	24	1920	vlak
3822170030	30	230	45	24	1920	vlak
3822170035	35	230	45	20	1600	vlak
3822170040	40	230	45	16	1280	vlak
3822170050	50	230	45	12	720	vlak
3822170055	55	230	40	12	720	vlak
3822170060	60	230	50	9	720	vlak
3822170065	65	230	50	9	540	vlak
3822170070	70	230	80	1	400	vlak
3822170075	75	230	65	1	200	vlak
3822170100	100	230	75	1		vlak

Betonribben 1080 - kort

Traditionele dekkingsrib voor vloerwapening. Verpakt in bundels. Andere afmetingen op aanvraag leverbaar.

Niet geschikt voor zichtwerk.

Artikel-nummer	Dekking (mm)	Lengte (mm)	Breedte (mm)	Aantal per zak	Aantal per pallet	Vorm
3822174030	30	180	35	20		vlak
3822174040	40	180	80	20		vlak
3822174045	45	150	45	20	1440	vlak
3822174050	50	180	40	20	1440	vlak

Betonrib 1083

Traditionele dekkingsrib voor vloerwapening. Verpakt in bundels. Andere afmetingen op aanvraag leverbaar.

Niet geschikt voor zichtwerk.

Artikel-nummer	Dekking (mm)	Lengte (mm)	Breedte (mm)	Vorm
3822172060	60	300	50	vlak
3822172070	70	460	80	vlak

Betonrib 1085 - 950 mm

Traditionele dekkingsrib 950 mm lengte voor vloerwapening. Andere afmetingen op aanvraag leverbaar. Dit product wordt alleen op aanvraag geproduceerd, dus hou rekening met een levertijd.

Niet geschikt voor zichtwerk.

Artikel-nummer	Dekking (mm)	Lengte (mm)	Breedte (mm)	Vorm
3822172030	30	950	40	vlak
3822172033	45	950	45	vlak
3822172036	60	950	50	vlak

FunderingsRib zonder draad

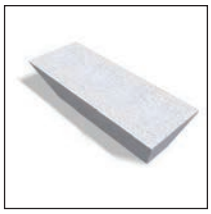

De FunderingsRib is een KOMO-gecertificeerde afstandhouder voor vuil werk, geschikt voor alle milieuklassen, speciaal ontwikkeld voor funderingsbekistingen (ESB-poerbekisting en FSB-funderingsbekisting). FunderingsRib blijft uitstekend op de plaats zitten doordat het specifiek op maat gemaakt is om over het profiel van ESB-/FSB-bekisting te vallen. Daarnaast prima toepasbaar bij alle andere soorten (vuil werk) funderings- en wandbekisting. Als vloerafstandhouder uitsluitend geschikt bij harde ondergrond. FunderingsRib is ook hét alternatief voor daar waar geen kunststof afstandhouder kan of mag worden toegepast. FunderingsRib heeft een afmeting van 115 x 25 mm aan de zijde van het contactvlak met de bekisting.

Artikel-nummer	Dekking (mm)	Lengte (mm)	Breedte (mm)	Aantal per zak	Aantal per pallet	Vorm
3822180030	30	115	25	56	1792	vlak
3822180035	35	115	25	56	1792	vlak
3822180040	40	115	25	56	1792	vlak

FunderingsRib met draad

De FunderingsRib is een KOMO-gecertificeerde afstandhouder voor vuil werk, geschikt voor alle milieuklassen, speciaal ontwikkeld voor funderingsbekistingen (ESB-poerbekisting en FSB-funderingsbekisting). FunderingsRib blijft uitstekend op de plaats zitten doordat het specifiek op maat gemaakt is om over het profiel van ESB-/FSB-bekisting te vallen. Daarnaast prima toepasbaar bij alle andere soorten (vuil werk) funderings- en wandbekisting. Als vloerafstandhouder uitsluitend geschikt bij harde ondergrond. FunderingsRib is ook hét alternatief voor daar waar geen kunststof afstandhouder kan of mag worden toegepast. FunderingsRib heeft een afmeting van 115 x 25 mm aan de zijde van het contactvlak met de bekisting.

Artikel-nummer	Dekking (mm)	Lengte (mm)	Breedte (mm)	Aantal per zak	Aantal per pallet	Vorm
3822182030	30	115	25	56	1792	vlak / met draad
3822182035	35	150	50	56	1792	vlak / met draad
3822182040	40	145	50	56	1792	vlak / met draad

FunderingsRib met klem

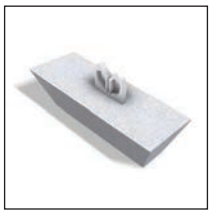

De FunderingsRib is een KOMO-gecertificeerde afstandhouder voor vuil werk, geschikt voor alle milieuklassen, speciaal ontwikkeld voor funderingsbekistingen (ESB-poerbekisting en FSB-funderingsbekisting). FunderingsRib blijft uitstekend op de plaats zitten doordat het specifiek op maat gemaakt is om over het profiel van ESB-/FSB-bekisting te vallen. Daarnaast prima toepasbaar bij alle andere soorten (vuil werk) funderings- en wandbekisting. Als vloerafstandhouder uitsluitend geschikt bij harde ondergrond. FunderingsRib is ook hét alternatief voor daar waar geen kunststof afstandhouder kan of mag worden toegepast. FunderingsRib heeft een afmeting van 115 x 25 mm aan de zijde van het contactvlak met de bekisting. Aandachtpunt: de uitvoering met enkele klem is NIET geschikt voor toepassing op horizontale wapening; daarvoor dient de uitvoering met duoklem besteld te worden.

Artikel-nummer	Dekking (mm)	Lengte (mm)	Breedte (mm)	Aantal per zak	Aantal per pallet	Vorm
3822184030	30	115	25	56	1792	vlak / enkele klem
3822184035	35	150	50	56	1792	vlak / enkele klem
3822184040	40	145	50	56	1792	vlak / enkele klem

FunderingsRib met duoklem

De FunderingsRib is een KOMO-gecertificeerde afstandhouder voor vuil werk, geschikt voor alle milieuklassen, speciaal ontwikkeld voor funderingsbekistingen (ESB-poerbekisting en FSB-funderingsbekisting). FunderingsRib blijft uitstekend op de plaats zitten doordat het specifiek op maat gemaakt is om over het profiel van ESB-/FSB-bekisting te vallen. Daarnaast prima toepasbaar bij alle andere soorten (vuil werk) funderings- en wandbekisting. Als vloerafstandhouder uitsluitend geschikt bij harde ondergrond. FunderingsRib is ook hét alternatief voor daar waar geen kunststof afstandhouder kan of mag worden toegepast. FunderingsRib heeft een afmeting van 115 x 25 mm aan de zijde van het contactvlak met de bekisting.

Artikel-nummer	Dekking (mm)	Lengte (mm)	Breedte (mm)	Aantal per zak	Aantal per pallet	Vorm
3822186030	30	115	25	56	1792	vlak / duoklem
3822186035	35	150	50	56	1792	vlak / duoklem
3822186040	40	145	50	56	1792	vlak / duoklem

Breektablet 1010 (per volle pallet)

Breektabletten zijn tegeltjes 100 x 100, geleverd in handige tabletten waarvan de enkele tegels eenvoudig zijn af te breken. Hierdoor ontstaat een breekrand met goede aanhechting. Op elke tegel staat de dekkingsmaat vermeld. Breektabletten worden toegepast als dekkingsafstandhouders onder vloerwapening. Uitermate geschikt voor toepassing op onverharde of zachte ondergronden zoals zand en PS. Breektabletten zijn, net als alle andere cementgebonden afstandhouders van Stoter Beton, KOMO-gecertificeerd en geschikt voor alle milieuklassen.

Niet geschikt voor zichtwerk.

Artikel-nummer	Dekking (mm)	Lengte (mm)	Breedte (mm)	Aantal per pallet	Vorm
3821150025	25	100	100	2800	vlak / 35 stuks per plaat
3821150030	30	100	100	2520	vlak / 35 stuks per plaat
3821150035	35	100	100	2240	vlak / 35 stuks per plaat
3821150040	40	100	100	1960	vlak / 35 stuks per plaat
3821150050	50	100	100	1680	vlak / 35 stuks per plaat

Breektablet 1010 (per halve pallet)

Breektabletten 1010 per halve pallet. Voor productinformatie zie de omschrijving bij volle pallets. Niet geschikt voor zichtwerk.

Artikel-nummer	Dekking (mm)	Lengte (mm)	Breedte (mm)	Aantal per pallet	Vorm
3821152025	25	100	100	1400	vlak / 35 stuks per plaat
3821152030	30	100	100	1260	vlak / 35 stuks per plaat
3821152035	35	100	100	1120	vlak / 35 stuks per plaat
3821152040	40	100	100	980	vlak / 35 stuks per plaat
3821152050	50	100	100	840	vlak / 35 stuks per plaat

Breektablet 1010 (per kwart pallet)

Breektabletten 1010 per kwart pallet. Voor productinformatie zie de omschrijving bij volle pallets. Niet geschikt voor zichtwerk.

Artikel-nummer	Dekking (mm)	Lengte (mm)	Breedte (mm)	Aantal per pallet	Vorm
3821154025	25	100	100	700	vlak / 35 stuks per plaat
3821154030	30	100	100	700	vlak / 35 stuks per plaat
3821154035	35	100	100	560	vlak / 35 stuks per plaat
3821154040	40	100	100	560	vlak / 35 stuks per plaat
3821154050	50	100	100	420	vlak / 35 stuks per plaat

Betonnen tablet

Vierkant blokje van 100 x 100 mm. Universeel toepasbaar onder liggende wapening. Sterk en handzaam.

Niet geschikt voor zichtwerk.

Artikel-nummer	Dekking (mm)	Lengte (mm)	Breedte (mm)	Aantal per pallet	Vorm
3821191055	55	100	100	800	vlak
3821191060	60	100	100	800	vlak
3821191070	70	100	100	700	vlak
3821191075	75	100	100	700	vlak
3821191100	100	100	100	500	vlak

Diepwandblok

Diepwandblokken zijn voorzien van twee gaten met een diameter van 10 mm. Afmeting onder 250 x 100 mm, afmeting boven 150 x 100 mm. Andere afmetingen op aanvraag mogelijk. De diepwandblokken dienen te worden vastgemaakt met vlechtdraad. Aandachtspunt: product wordt geleverd zonder draad.

Artikel-nummer	Dekking (mm)	Aantal per pallet	Vorm
3822200020	100	250	voorzien van twee gaten Ø 10 mm

Diepwandring

Diepwandringen worden gebruikt als afstandhouder en verzwaring van de wapening. De ringen worden in rolrichting tijdens het vlechten op de wapening aangebracht; dit gebeurt door een staaf wapening door de ring te steken (diameter gat ø10 mm) en deze vast te lassen aan het wapeningsnet.

Artikel-nummer	Dekking (mm)	Aantal per pallet	Vorm
3822200010	50	250	voorzien van een gat Ø 10 mm

Betonring

De Betonring is te bevestigen aan het wapeningsnet door een staaf wapening door de ring te steken (diameter gat ø12 mm) en deze vast te lassen aan het wapeningsnet.

Artikel-nummer	Vorm
3822200030	rond met gat

Vezelbeton vierkant

Vezelbetonrib met een lengte van 1 meter. Uitermate geschikt voor grote vloeroppervlakken. Deze langere rib legt veel sneller weg dan de traditionele rib door de ruim 4x langere lengte. Het is een goed alternatief voor de kunststof lijnafstandhouder. Wordt veel toegepast daar waar een homogene constructie wordt gevraagd. De vierkante uitvoering heeft 4 gelijke zijden en kan slechts voor 1 betondekking worden toegepast per type.
Dit vezelbeton product is niet bedoeld voor zichtwerk.

Artikel-nummer	Dekking (mm)	Lengte (mm)
3830509030	30	1000
3830509035	35	1000
3830509040	40	1000
3830509045	45	1000
3830509050	50	1000
3830509055	55	1000
3830509060	60	1000
3830509070	70	1000

Vezelbeton driekant

Driehoekig vezelbetonprofiel met een lengte van 1 meter. Uitermate geschikt voor grote vloeroppervlakken. Op aanvraag andere lengtes leverbaar. Deze grotere rib legt veel sneller weg dan de traditionele rib door de ruim 4x langere lengte. Het is een goed alternatief voor de kunststof lijnafstandhouder. Wordt veel toegepast daar waar een homogene constructie wordt gevraagd.
Dit vezelbeton product is niet bedoeld voor zichtwerk.

Artikel-nummer	Dekking (mm)	Lengte (mm)
3830501020	20	1000
3830501025	25	1000
3830501030	30	1000
3830501035	35	1000
3830501040	40	1000
3830501045	45	1000
3830501050	50	1000
3830501055	55	1000
3830501060	60	1000
3830501070	70	1000

Vezelbeton concaaf

Vezelbetonprofiel zonder draad met een lengte van 1 meter. Uitermate geschikt voor grote vloeroppervlakken. Op aanvraag andere lengtes leverbaar. Kan slechts op 1 manier gepositioneerd worden.
Dit vezelbeton product is niet bedoeld voor zichtwerk.

Artikel-nummer	Dekking (mm)	Lengte (mm)
3830502030	30	1000
3830502035	35	1000
3830502040	40	1000
3830502045	45	1000
3830502050	50	1000
3830502055	55	1000
3830502060	60	1000
3830502070	70	1000

Vezelbeton slang BSN - met noppen

Driehoekig vezelbetonslang BSN. Uitermate geschikt voor grote vloeroppervlakken. Door de slingervorm van de BSN blijft deze stabiel liggen op de 'punt'. Hierdoor is de BSN inzetbaar voor zichtwerk. De noppen hebben een klein contactvlak met de bekisting; hierdoor ontstaat een goede omhulling met beton.

Artikel-nummer	Dekking (mm)	Lengte (mm)
3830505030	30	800
3830505035	35	800
3830505040	40	800
3830505045	45	800
3830505050	50	800
3830505055	55	800
3830505060	60	800
3830505070	70	800
3830506030	30	1000
3830506035	35	1000
3830506040	40	1000
3830506045	45	1000
3830506050	50	1000
3830506055	55	1000
3830506060	60	1000
3830506070	70	1000

Vezelbeton slang BSN - zonder noppen

Driehoekig vezelbetonslang BSN met een lengte van 800 mm. Uitermate geschikt voor grote vloeroppervlakken. Door de slingervorm van de BSN blijft deze stabiel liggen op de 'punt'. Hierdoor is de BSN inzetbaar voor zichtwerk. De noppen hebben een klein contactvlak met de bekisting; hierdoor ontstaat een goede omhulling met beton.

Artikel-nummer	Dekking (mm)	Lengte (mm)
3830507030	30	800
3830507035	35	800
3830507040	40	800
3830507045	45	800
3830507050	50	800
3830507060	60	800
3830507070	70	800
3830508030	30	1000
3830508035	35	1000
3830508040	40	1000
3830508045	45	1000
3830508050	50	1000
3830508055	55	1000
3830508060	60	1000
3830508070	70	1000

Vezelbeton T-profiel

Vezelbeton T-profiel is een afstandhouder met een lengte van 1 meter voor horizontaal geplaatste wapening. Op aanvraag andere lengtes leverbaar. Dit vezelbeton product is niet bedoeld voor zichtwerk.

Artikel-nummer	Dekking (mm)	Lengte (mm)
3830605030	30	1000
3830605035	35	1000
3830605040	40	1000
3830605050	50	1000
3830605045	45	1000
3830605055	55	1000
3830605060	60	1000
3830605070	70	1000

Vezelbeton T-profiel slang

Vezelbeton T-profiel is een afstandhouder met een lengte van 1 meter voor horizontaal geplaatste wapening. Op aanvraag andere lengtes leverbaar.
Dit vezelbeton product is niet bedoeld voor zichtwerk.

Artikel-nummer	Dekking (mm)	Lengte (mm)
3830606030	30	1000
3830606035	35	1000
3830606040	40	1000

Vezelbetonrib

Vezelbetonrib met een lengte van 1 meter. Uitermate geschikt voor grote vloeroppervlakken. Deze langere rib legt veel sneller weg dan de traditionele rib door de ruim 4x langere lengte. Het is een goed alternatief voor de kunststof lijnafstandhouder. Wordt veel toegepast daar waar een homogene constructie wordt gevraagd. Door de rechthoekige uitvoering (30/40, 40/50 en 40/60) kunnen deze ribben steeds voor twee betondekkingen worden toegepast, afhankelijk van de zijde waarop deze wordt geplaatst.
Dit vezelbeton product is niet bedoeld voor zichtwerk.

Artikel-nummer	Dekking (mm)	Lengte (mm)
3830601060	40 x 60	1000
3830601050	40 x 50	1000
3830601040	30 x 40	1000

Truc lijnafstandhouder open

De Truc OPEN lijnafstandhouders zijn tot dekking 35 uitgevoerd in PE (polyethyleen). De PE-uitvoering is strak en maatvast van vorm en is in hoge mate buigzaam en slagvast. De PE uitvoering bestaat uit twee delen van 1000 mm welke eenvoudig zijn los te koppelen. De dekkingen 30, 35, 40, 50 en 60 zijn uitgevoerd in PVC (polyvinylchloride). Beide uitvoeringen hebben standaard een lengte van 2000 mm. De PVC uitvoering is tegen meerprijs ook gezaagd te leveren.

Artikel-nummer	Dekking (mm)	Lengte (mm)	Meter per bundel	Meter per pallet
3810100015	15	2000	100	6000
3810100020	20	2000	100	6000
3810100025	25	2000	100	5400
3810100030	30	2000	100	5400
3810100035	35	2000	60	3900
3810120040	40	2000	60	2400
3810120050	50	2000	60	1680
3810120060	60	2000	40	

Truc lijnafstandhouder dicht

De Truc Dicht lijnafstandhouder is uitgevoerd in PVC (polyvinylchloride) en heeft een lengte van 2000 mm. Deze Truc is voor vloeren op isolatiemateriaal (bijvoorbeeld polystyreen of een andere zachte ondergrond. Hierbij wordt de Truc met de 'rug' op de ondergrond geplaatst.

Artikel-nummer	Dekking (mm)	Lengte (mm)	Meter per bundel	Meter per pallet
3810220015	15	2000	100	6600
3810220020	20	2000	100	6300
3810220025	25	2000	100	4900
3810220030	30	2000	100	4200
3810220035	35	2000	60	3600
3810220040	40	2000	60	2400
3810220050	50	2000	60	1680

Druspitz-Plus 15 lijnafstandhouder zonder noppen

De Druspitz Plus lijnafstandhouder uit PE wordt geleverd in lengtes van 1000 mm. De Druspitz Plus lijnafstandhouder is zeer stabiel en heeft grote instroomopeningen. De Druspitz Plus lijnafstandhouder is niet bruikbaar op zachte ondergrond.

Artikel-nummer	Dekking (mm)	Lengte (mm)	Breedte (mm)	Meter per bundel	Meter per pallet
3810441015	15	2000	40	40	3520
3810441020	20	2000	40	40	3520
3810441025	25	2000	40	40	3520
3810441030	30	2000	40	40	3200
3810441035	35	2000	40	40	3200
3810441040	40	2000	40	40	3200
3810441050	50	2000	40	40	3200

Duizendpoot Drufila-Plus lijnafstandhouder

De Drufila-Plus lijnafstandhouder uit PE wordt geleverd in lengtes van 1000 mm. Deze lengte laat zich eenvoudig uitleggen op de bekisting. De Drufila-Plus is stabiel en heeft grote instroomopeningen.

Artikel-nummer	Dekking (mm)	Lengte (mm)	Breedte (mm)	Meter per bundel	Meter per pallet
3810451020	20	1000	55	80	3840
3810451025	25	1000	55	80	3520
3810451030	30	1000	55	80	3200
3810451035	35	1000	55	80	2880
3810451040	40	1000	55	80	2560
3810451050	50	1000	55	48	1920
3810451060	60	1000	55	48	1920

Haaientand lijnafstandhouder

De Haaientand lijnafstandhouder is dankzij de schoorverbindingen zéér stabiel. Door zijn volledig open vorm wordt deze optimaal omsloten door het beton en ontstaan er geen rechtlijnige onderbrekingen. De Haaientanden zijn zijdelings als 'eierdozen' in elkaar te schuiven. Deze compacte verpakkingsvorm geeft een groot voordeel bij het transport, de opslag en het verwerken van deze afstandhouders. De Haaientanden zijn standaard 2000 mm lang. Bij het storten van een zuiverheidslaag is de haaientand een goed alternatief voor de betonregel.

Artikel-nummer	Dekking (mm)	Lengte (mm)	Meter per bundel	Meter per pallet
3810320015	15	2000	100	5000
3810320020	20	2000	100	5000
3810320025	25	2000	100	5000
3810320030	30	2000	100	5000
3810320035	35	2000	80	3200
3810320040	40	2000	80	3200
3810320050	50	2000	80	3840
3810320060	60	2050	82	3280

Uni dekkingsafstandhouder

Universele kunststof dekkingsring uit PE. Toepasbaar op wapeningsstaal variërend van Ø 4 tot en met Ø 20 mm.

Artikel-nummer	Dekking (mm)	Wapening Ø min. (mm)	Wapening Ø max. (mm)	Aantal per zak
3810001015	15	Ø 6	Ø 10	1000
3810001020	20	Ø 6	Ø 12	500
3810001025	25	Ø 6	Ø 12	500
3810001030	30	Ø 6	Ø 12	250
3810001035	35	Ø 6	Ø 12	200
3810001040	40	Ø 6	Ø 14	125
3810001050	50	Ø 6	Ø 14	100
3810002020	20	Ø 6	Ø 20	250
3810002025	25	Ø 12	Ø 20	250
3810002030	30	Ø 12	Ø 20	125
3810002035	35	Ø 12	Ø 20	125
3810002040	40	Ø 12	Ø 20	125
3810002050	50	Ø 12	Ø 20	50
3810002060	60	Ø 12	Ø 20	50
3810002075	75	Ø 12	Ø 20	250

Plaatfix dekkingsafstandhouder

Kunststof dekkingsafstandhouder met vergrote rechthoekige grondplaat voor toepassing op zachte ondergronden, bijvoorbeeld bij funderingsbekisting uit polystyreen.

Artikel-nummer	Dekking (mm)	Wapening Ø min. (mm)	Wapening Ø max. (mm)	Aantal per zak
3810061615	15	Ø 6	Ø 16	1000
3810061620	20	Ø 6	Ø 16	1000
3810061630	30	Ø 6	Ø 16	500
3810061635	35	Ø 6	Ø 16	250
3810061640	40	Ø 6	Ø 16	125

Pion dekkingsafstandhouder

Kunststof dekkingsafstandhouder met vergrootte grondplaat voor toepassing op zachte ondergronden, bijvoorbeeld bij funderingsbekisting uit isolatiemateriaal (polystyreen). De Pion is geschikt voor twee dekkingsmaten (d en d1). Hierbij bepaalt de plaatsing de dekkingsmaat.

Artikel-nummer	Dekking (mm)	Wapening Ø min. (mm)	Wapening Ø max. (mm)	Aantal per zak
3810081615	20	Ø 8	Ø 16	500
3810081625	30	Ø 8	Ø 16	400
3810081640	50	Ø 8	Ø 16	200
3810081650	60	Ø 6	Ø 16	200
3810081670	80	Ø 8	Ø 16	200
3810081690	100	Ø 8	Ø 16	100

Fix dekkingsafstandhouder

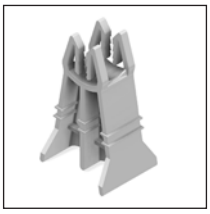

Kunststof dekkingsafstandhouder met klem voor harde ondergronden.

Artikel-nummer	Dekking (mm)	Wapening Ø min. (mm)	Wapening Ø max. (mm)	Aantal per zak
3810051420	20	Ø 6	Ø 14	500
3810051425	25	Ø 6	Ø 14	500
3810051430	30	Ø 6	Ø 14	250
3810051635	35	Ø 6	Ø 16	250
3810051640	40	Ø 6	Ø 16	250
3810051645	45	Ø 6	Ø 16	125
3810051650	50	Ø 6	Ø 16	125

Uahz dekkingsafstandhouder

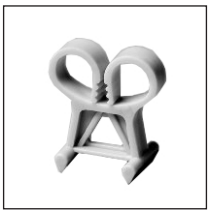

Kunststof dekkingsafstandhouder met klem voor grotere wapeningsdiameters en installatiepijpen. Stabiel door brede ondersteuning. Geschikt voor zware wapeningsnetten.

Artikel-nummer	Dekking (mm)	Wapening Ø min. (mm)	Wapening Ø max. (mm)	Aantal per zak
3810042415	15	Ø 6	Ø 20	1000
3810042420	20	Ø 6	Ø 20	1000
3810042425	25	Ø 6	Ø 20	1000
3810042430	30	Ø 6	Ø 20	1000
3810042435	35	Ø 6	Ø 20	750
3810042440	40	Ø 6	Ø 20	500
3810042450	50	Ø 6	Ø 20	500
3810042460	60	Ø 6	Ø 20	250
3810042470	70	Ø 6	Ø 20	250
3810042480	80	Ø 6	Ø 20	250
3810042690	90	Ø 6	Ø 20	250

Stekeindstop dekkingsafstandhouder

Dekking op de uiteinden van wapeningsstaven en netten.

Artikel-nummer	Dekking (mm)	Wapening Ø min. (mm)	Wapening Ø max. (mm)	Aantal per zak
3810090825	25	Ø 6	Ø 8	1000
3810090830	30	Ø 6	Ø 8	1000
3810091625	25	Ø 10	Ø 16	1000
3810091630	30	Ø 10	Ø 16	1000

Zwilling afstandhouder

Deze Zwilling-afstandhouder garandeert zowel de dekking als de afstand tussen de netten. De Zwilling-afstandhouders zijn bruikbaar tot en met wapeningsstaal ø 12 en zijn leverbaar in de dekkingen 15, 20, 25, 30 en 35 mm. Naast de onderstaande standaardmaten, zijn op bestelling andere wandmaten leverbaar (levertijd). De Zwilling-afstandhouders zijn verpakt per 100 stuks in een zak.

Artikel-nummer	Dekking (mm)	Dikte wand (mm)	Aantal per zak
3810015160	15	160	100
3810015200	15	200	100
3810015230	15	230	100
3810015240	15	240	100
3810015250	15	250	100
3810015280	15	280	100
3810015300	15	300	100
3810020200	20	200	100
3810020240	20	240	100
3810020250	20	250	100
3810020280	20	280	100
3810020300	20	300	100
3810025200	25	200	100
3810025240	25	240	100
3810025250	25	250	100
3810025280	25	280	100
3810025300	25	300	100
3810025350	25	350	100
3810030200	30	200	100
3810030240	30	240	100
3810030250	30	250	100
3810030300	30	300	100

RivePipe 29 centerpen doorvoer (male) Ø19mm

RivePipe is een duurzaam alternatief op traditionele in te storten en niet terugwinbare centerpendoorvoer. RivePipe 29 bestaat uit één deel (mannetje), deze versie van de RivePipe is perfect inzetbaar met de standaard kunstof buis waardoor er met één oplossing snel en gemakkelijk een wandmaat van boven de 200mm gerealiseerd kan worden. Na het ontkisten met speciaal gereedschap is de RivePipe doorvoerbuis opnieuw te gebruiken. Om het achterblijvende conusgat 100% waterdicht af te sluiten is er de RiveStop, hiermee sluit het gat mechanisch af en krijg vocht geen kans zijn weg te vinden in de betonconstructie.
Voor het afdichten van het in het beton achtergebleven gat is de RivePlug beschikbaar.

Artikel-nummer	Lengte (mm)	Ø binnen (mm)	Aantal per zak
4210420100	100	19	100

Abuis 10 - volgens specificatie

De Abuis 10 is de doorvoerbuis 22/26 met een voorgemonteerde kegel Exi 22/10 mm. Deze Abuis 10 wordt op de opgegeven wandmaat aangeleverd in vaste veelvouden. Door het machinale zagen en monteren is de maatvoering nauwkeurig en constant.

Artikel-nummer	Ø binnen (mm)	Lengte min. (mm)	Lengte max. (mm)	Aantal per zak
4210013010	22	130	180	12
4210013020	22	181	215	10
4210013030	22	216	265	8
4210013040	22	266	300	7
4210013050	22	301	350	6
4210013060	22	351	415	5
4210013070	22	416	515	4
4210013080	22	516	680	3
4210013090	22	681	1020	2
4210013100	22	1021	2020	1

Abuis 10 met UFO - volgens specificatie

De Abuis 10 is de doorvoerbuis 22/26 met een voorgemonteerde kegel Exi 22/10 mm, voorzien van een UFO waterkering en twee bijpassende zwelpluggen. Deze Abuis 10 met UFO wordt op wandmaat aangeleverd in vaste veelvouden. Door het machinale zagen en monteren is de maatvoering nauwkeurig en constant.

Artikel-nummer	Ø binnen (mm)	Lengte min. (mm)	Lengte max. (mm)	Aantal per zak
4210016010	22	130	180	25
4210016020	22	181	215	25
4210016030	22	216	265	25
4210016040	22	266	300	25
4210016050	22	301	350	25
4210016060	22	351	415	25
4210016070	22	416	515	25
4210016080	22	516	680	25
4210016090	22	681	1020	25
4210016100	22	1021	2020	25

Abuis 15 - volgens specificatie

De Abuis 15 is de doorvoerbuis 22/26 met een voor gemonteerde kegel Exi 22 / 15 mm. Deze Abuis 15 wordt op de opgegeven wandmaat aangeleverd in vaste veelvouden. Door het machinale zagen en monteren is de maatvoering nauwkeurig en constant.

Artikel-nummer	Ø binnen (mm)	Lengte min. (mm)	Lengte max. (mm)	Aantal per zak
4210023010	22	130	190	12
4210023020	22	191	225	10
4210023030	22	226	275	8
4210023040	22	276	310	7
4210023050	22	311	360	6
4210023060	22	361	425	5
4210023070	22	426	525	4
4210023080	22	526	690	3
4210023090	22	691	1030	2
4210023100	22	1031	2030	1

Oktagon Plus 22

De Oktagon Plus 22 is een revolutie op het gebied van bekistingsafstandhouders en bestaat uit één stuk en heeft een "vooraf bepaald breekpunt". Als je hem in elkaar drukt, komt het voorste deel van de kegel los en kun je hem verwijderen. Dit gebeurt automatisch op de bouwplaats als de bekisting aan elkaar geschoord wordt.

Artikel-nummer	Lengte (mm)	Ø binnen (mm)	Afmetingen	Aantal per zak
4210442015	150	22	wanddikte: 150 mm	100
4210442018	180	22	wanddikte: 180 mm	100
4210442020	200	22	wanddikte: 200 mm	100
4210442024	240	22	wanddikte: 240 mm	100
4210442025	250	22	wanddikte: 250 mm	100
4210442030	300	22	wanddikte: 300 mm	100
4210442035	350	22	wanddikte: 350 mm	100
4210442040	400	22	wanddikte: 400 mm	100

Oktagon Plus 26

De Oktagon Plus 26 is een revolutie op het gebied van bekistingsafstandhouders en bestaat uit één stuk en heeft een "vooraf bepaald breekpunt". Als je hem in elkaar drukt, komt het voorste deel van de kegel los en kun je hem verwijderen. Dit gebeurt automatisch op de bouwplaats als de bekisting aan elkaar geschoord wordt.

Artikel-nummer	Lengte (mm)	Ø binnen (mm)	Afmetingen	Aantal per zak
4210446015	150	26	wanddikte: 150 mm	100
4210446020	200	26	wanddikte: 200 mm	100
4210446024	240	26	wanddikte: 150 mm	100
4210446025	250	26	wanddikte: 250 mm	100
4210446030	300	26	wanddikte: 300 mm	100
4210446035	350	26	wanddikte: 350 mm	100
4210446040	400	26	wanddikte: 400 mm	100
4210446060	600	26	wanddikte: 600 mm	100

Kunststof buis 22/26 - volgens specificatie

Kunststof doorvoerbuis 22/26 uit hard PVC met een opgeruwd oppervlak. Op maat gezaagde lengte binnen de opgegeven range. Hierbij geld een vaste veelvoud. Kunststof doorvoerbuis 22/26 kan in combinatie met de UFO 26 waterkering en de UFO zwelplug Kort worden toegepast voor waterdicht betonwerk. Zie hiervoor verdere informatie bij de UFO waterkering.

Artikel-nummer	Lengte (mm)	Ø binnen (mm)	Lengte min. (mm)	Lengte max. (mm)	Aantal per zak
4210050010		22	130	160	12
4210050020		22	161	195	10
4210050030		22	196	245	8
4210050040		22	246	280	7
4210050050		22	281	330	6
4210050060		22	331	395	5
4210050070		22	396	495	4
4210050080		22	496	660	3
4210050090		22	661	1000	2
4210050100		22	1001	1999	1
4210052000	2000	22			50

Kunststof buis 26/30 - volgens specificatie

Kunststof doorvoerbuis 26/30 uit hard PVC met een opgeruwd oppervlak. Op maat gezaagde lengte binnen de opgegeven range. Hierbij geld een vaste veelvoud. Kunststof doorvoerbuis 26/30 kan in combinatie met de UFO 26 waterkering en de UFO zwelplug 26/30 worden toegepast voor waterdicht betonwerk. Zie hiervoor verdere informatie bij de UFO waterkering.

Artikel-nummer	Lengte (mm)	Ø binnen (mm)	Lengte min. (mm)	Lengte max. (mm)	Aantal per zak
4210060010		26	130	160	12
4210060020		26	161	195	10
4210060030		26	196	245	8
4210060040		26	246	280	7
4210060050		26	281	330	6
4210060060		26	331	395	5
4210060070		26	396	495	4
4210060080		26	496	660	3
4210060090		26	661	1000	2
4210060100		26	1001	1999	1
4210062000	2000	26			25

Kunststof buis 32/36 - volgens specificatie

Kunststof doorvoerbuis 32/36 uit hard PVC met een opgeruwd oppervlak. Op maat gezaagde lengte binnen de opgegeven range. Hierbij geld een vaste veelvoud. Kunststof doorvoerbuis 32/36 kan in combinatie met de UFO 36 waterkering en de UFO zwelplug Kort worden toegepast voor waterdicht betonwerk. Zie hiervoor verdere informatie bij de UFO waterkering.

Artikel-nummer	Lengte (mm)	Ø binnen (mm)	Lengte min. (mm)	Lengte max. (mm)	Aantal per zak
4210070010		32	130	160	12
4210070020		32	161	195	10
4210070030		32	196	245	8
4210070040		32	246	280	7
4210070050		32	281	330	6
4210070060		32	331	395	5
4210070070		32	396	495	4
4210070080		32	496	660	3
4210070090		32	661	1000	2
4210070100		32	1001	1999	1
4210072000	2000	32			15

Vezelbetonbuis 22/38 - volgens specificatie

Voor normale en waterdichte centerpendoorvoeren. De buis wordt naar wens op standaardlengte of op wandmaat geleverd. De vezelbetonnen afstandbuizen dienen aan beide zijden te worden voorzien van een Kegel EXI 22/10; hierdoor ligt de buis 10 mm terug, of van een VB afdichtkap; hiermee ligt de buis 1,5 mm terug. Het waterdicht afsluiten van de vezelbetonnen afstandbuizen gebeurt door, naar keuze, het inlijmen van vezelbetonstoppen of het inbrengen van een Flupp / UFO zwelplug en afsmeren met een tweecomponenten-mortel. Om zeker te zijn van een waterdichte doorvoer raden wij aan de vezelbeton afstandbuis te voorzien van de actieve waterkering UFO 46.

Artikel-nummer	Lengte (mm)	Ø binnen (mm)
4210451280	1280	22

Rkk gietbouwconus 20,5

RKK bekistingsafstandhouder uit polypropyleen (PP HD) of nylon voor de gietbouw met een inwendige diameter 20,5 mm voor B15 centerpennen. Per wandmaat een eigen kleur voor snelle herkenning van de juiste lengte (uitgezonderd zaagmaten). Om het lossen eenvoudiger te maken raden wij gebruik van ontkistingswas aan. Handig gereedschap hierbij is het RKK-uitslagijzer.

Artikel-nummer	Lengte (mm)	Ø binnen (mm)	Aantal per doos
4210640150	150	20.5	10
4210640160	160	20.5	10
4210640180	180	20.5	10
4210640200	200	20.5	58
4210640210	210	20.5	50
4210640220	220	20.5	50
4210640230	230	20.5	50
4210640250	250	20.5	50
4210650280	280	20.5	45
4210650300	300	20.5	1

Rkk gietbouwconus 26,5

RKK bekistingsafstandhouder uit polypropyleen (PP HD) of nylon voor de gietbouw met een inwendige diameter 26,5 mm voor B20 centerpennen. Per wandmaat een eigen kleur voor snelle herkenning van de juiste lengte (uitgezonderd zaagmaten). Om het lossen eenvoudiger te maken raden wij gebruik van ontkistingswas aan. Handig gereedschap hierbij is het RKK-uitslagijzer.

Artikel-nummer	Lengte (mm)	Ø binnen (mm)	Aantal per doos
4210660120	120	26.5	10
4210660150	150	26.5	10
4210660160	160	26.5	10
4210660180	180	26.5	60
4210660200	200	26.5	58
4210660220	220	26.5	50
4210660230	230	26.5	
4210660250	250	26.5	
4210660280	280	26.5	
4210660300	300	26.5	

Pkk afdichtconus

De PKK is een afdichtconus, samengesteld uit een polystyreen-mantel met een betonnen kern. Hiermee kan snel en zonder lijmen de sparing van de gietbouwconus worden gedicht. Met twee universele uitvoeringen is de PKK toepasbaar voor alle gangbare wanddikten. De twee ribben op de flanken van de PKK zorgen voor het opvangen van kleine toleranties. De brandbestendigheid is in vergelijking met andere materialen uitstekend. Aandachtspunt: voor een goede passing is het van groot belang dat de gietbouwconussen exact de juiste maat hebben.

Artikel-nummer	Lengte (mm)	Afmetingen	Aantal per tray
4210600190	190	wand 120 - 190 mm	50
4210600300	300	wand 200 - 300 mm	20

Zwelplug

De centerpendoorvoer kan worden afgedicht met de actieve waterkerende UFO zwelpluggen (getest tot 5 Bar). De UFO zwelpluggen hebben hetzelfde basismateriaal als de UFO waterkering en bestaan daarnaast deels uit harde kunststof. Hierdoor wordt beschadiging van het actieve waterkerende deel voorkomen en is de sparing strak afgewerkt. Ufo zwelpluggen zijn toepasbaar bij gebruik van kunststof buis in combinatie met met de EXI kegels.

Artikel-nummer	Toepasbaar op/ met	Aantal per zak
4210180030	kunststof buis 26/30	100
4210180020	kunststof buis 22/26	50

RiveStop standaard 5 bar

De RiveStop zorgt er voor dat de sparing die in het beton achterblijft na het verwijderen van de "RivePipe" volledig waterdicht afgesloten kan worden. Dit mechanische systeem is snel, weersonafhankelijk en geeft een 100% waterdichte afsluiting.

Artikel-nummer	Ø buiten (mm)	Aantal per doos
4210421280	21	300
4210422027	27	70
4210422021	21	425
4210421250	21	425
4210422024	24	200

RivePlug betonnen afwerkstop glad

De Rivestop universele vezelbeton afwerkstop is een simpele en effectieve oplossing voor het afdekken van sparingen in muren. Deze vezelbeton stop zorgt voor een glad resultaat en onderscheid zich van andere stoppen door de eenvoud van installeren; er is geen lijm of mortel nodig om de stop te bevestigen. Door de metalen klemmen pakt de plug zich direct vast in het beton waardoor een stevige verankering in het gat gegarandeerd wordt.

Artikel-nummer	Ø buiten (mm)	Aantal per doos
4210421522	39	180

Flupp

Voor het geluids- en luchtdicht afdichten van de kunststof doorvoerbuis wordt de Flupp toegepast. Deze is vervaardigd van elastische en verouderingsbestendige kunststof. De Flupp wordt ingebracht met een Griffdorn. Bij lage temperaturen verdient het de voorkeur de Flupp's te verwarmen voor montage; dit verhoogt de flexibiliteit en vereenvoudigt hierdoor de montage.

Artikel-nummer	Toepasbaar op/ met	Aantal per zak
4210160010	buis 22/26	100
4210160020	buis 22/26	500
4210160030	buis 26/30	500
4210160040	buis 32/36	500

Kegel EXI

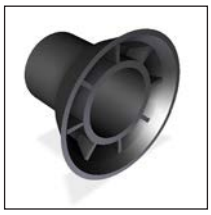

Eenvoudige kunststof kegels voor eenmalig gebruik. De kegels steken in de kunststof buis. Na ontkisten te verwijderen met de kegelsleutel met inschroefkop.

Artikel-nummer	Dekking (mm)	Ø buiten (mm)	Toepasbaar op/ met	Aantal per zak
4210112210	10	41	buis 22/26	500
4210112215	15	43	buis 22/26	500
4210112250	50	46	buis 22/26	250
4210112610	10	49	buis 26/30	250
4210113210	10	49	buis 32/36	500

Kegel EXO

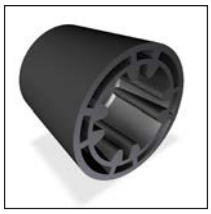

Kunststof kegels voor meervoudig gebruik. De kegels passen om de afstandbuis. Toepasbaar voor zowel kunststof buis als stalen buis. Na gebruik de kegels losdraaien met de kegelsleutel met kruiskop. Conusgat afdichten met krimpvrije mortel of de afwerkbetonconus ABK.

Artikel-nummer	Dekking (mm)	Ø buiten (mm)	Toepasbaar op/ met	Aantal per zak
4210122225	25	42	buis 22/26	500
4210122235	35	47	buis 22/26	250
4210122250	50	52	buis 22/26	250
4210122625	25	43	buis 26/30	250
4210122650	50	50	buis 26/30	200
4210123230	30	55	buis 32/36	250
4210123250	50	55	buis 32/36	250

Flupp ST

Voor het lucht- en waterdicht afdichten van de stalen doorvoerbuizen 22 en 32 wordt de Flupp St toegepast. Deze is vervaardigd van elastische en verouderingsbestendige kunststof. De Flupp St wordt ingebracht met een Griffdorn. Bij lage temperaturen verdient het de voorkeur de Flupps te verwarmen voor montage; dit verhoogt de flexibiliteit en vereenvoudigt hierdoor de montage.

Artikel-nummer	Toepasbaar op/ met	Aantal per zak
4210170030	buis 24/26	100
4210170020	buis 24/26	1000

ABK afwerkconus

Betonnen prefab-inlijmproppen voor het snel en vlak afwerken van de kegel Exo gaten. Eenvoudig en snel aan te brengen met 2-componentenlijm. De ABK EX 22/10 heeft een paddenstoelvorm. De andere maten zijn conisch conform de tekening.

Artikel-nummer	Dekking (mm)	Ø buiten (mm)	Toepasbaar op/ met	Aantal per doos
4210300025		40	Kegel EXO 22/25	400
4210300035		46	Kegel EXO 22/35	250
4210300050		51	Kegel EXO 22/50	120
4210300010	10	40	Kegel EXI 22/10	100
4210330025		40	Kegel EXO 26/25	100
4210330050		48	Kegel EXO 26/50	150
4210350030		52	Kegel EXO 32/30	200
4210350050		53	Kegel EXO 32/50	120

Kegel INO

De kunststof kegels Ino blijven achter in het beton en worden afgedicht met de bijbehorende stop Ino. Ook leverbaar als voorgemonteerde set op wand-maat (Top-IN). De kegels Ino passen om de kunststof buis.

Artikel-nummer	Dekking (mm)	Ø buiten (mm)	Toepasbaar op/ met	Aantal per zak
4210132230	15	40	buis 22/26	250
4210132240	25	40	buis 22/26	500
4210132610	25	50	buis 26/30	250

Stop INO

Stop Ino voor het afdichten van de kunststof kegels Ino.

Artikel-nummer	Dekking (mm)	Toepasbaar op/ met	Aantal per zak
4210142230	15	Kegel INO 22/15	500
4210142240	25	Kegel INO 22/25	1000
4210142610	25	Kegel INO 26/25	1000

Afdekstop

Afdekstoppen voor het verdiept liggende afsluiten (schoonwerk) van kunststof buizen.

Artikel-nummer	Ø buiten (mm)	Toepasbaar op/ met	Aantal per zak
4210260022	22	buis Ø 22 / 26	1000
4210260034	34	buis Ø 34 / 40	500
4210260050	50	buis Ø 50 / 54	500

Kunststof stop

Kunststof stoppen voor het afdichten van gaten in de bekisting. Ook voor afdichting van buizen.

Artikel-nummer	Ø buiten (mm)	Aantal per zak
4210200007	7	1000
4210200009	9	1000
4210200010	10	1000
4210200011	11	1000
4210200013	13	1000
4210200014	14	1000
4210200016	16	1000
4210200018	18	1000
4210200020	20	1000
4210200022	22	1000
4210200026	26	1000
4210200030	30	500
4210200032	32	500
4210200034	34	500
4210200040	40	250

Kegel Winkel 22

Deze neigbare kegel is geschikt voor schuine centerpendoorvoeren. De Winkel 22 is traploos te stellen tussen 0° en 45°. De Winkel bestaat uit twee delen: een verloren deel (V) en een herwinbaar deel (H). De conus is voorzien van spijkergaten en een gradenmarkering. De conusgaten zijn strak en rond, dus uitermate geschikt voor schoonwerk. Ter afdichting is een inlijmprop leverbaar. Voor een complete set dient dus zowel het losse deel V als H besteld te worden. De Winkel 22 past ook op een losse kern van een CBK.

Artikel-nummer	Dekking (mm)	Ø buiten (mm)	Toepasbaar op/ met
4210142810	30	62	Neigbare Kegel Winkel 22-V
4210142820			Kegel Winkel 22-H

Vezelbetonstop 22

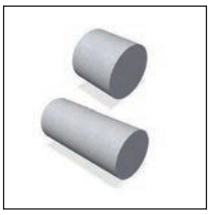

Vezelbeton stoppen voor het waterdicht afsluiten van de vezelbetonnen afstandbuizen.

Artikel-nummer	Ø buiten (mm)	Toepasbaar op/ met	Aantal per zak
4210480020	22	Vezelbetonbuis 22/38	1000
4210480050	22	Vezelbetonbuis 22/38	500

Vezelbeton afdichtkap

VB afdichtkap voor de vezelbeton afstandbuizen. Hiermee ligt de vezelbetonbuis 1,5 mm terug. Maat vezelbeton buis is dan wandmaat minus 3 mm.

Artikel-nummer	Toepasbaar op/ met	Aantal per zak
4210480110	Vezelbetonbuis 22/38	250

Koppelstuk 22 - 22

Koppelstuk voor kunststof en vezelbeton buizen met een binnendiameter van 22 mm. Hiermee kunnen langere centerpen doorvoeren worden gemaakt. (standaard is de maximale maat 1250 mm bij vezelbeton en 2000 mm bij kunststof buis)

Artikel-nummer	Toepasbaar op/ met	Aantal per zak
4210480120	Vezelbetonbuis 22/38	1000

Kimanker 200 gemonteerd

Voorgemonteerde kimankers (lengte 200 mm) op wandmaat. Voorzien van een kunststof stop 18 voor toepassing in een droog milieu.

Artikel-nummer	Lengte (mm)	Lengte wand (mm)	Aantal per zak
4220020120	120	120	25
4220020150	150	150	25
4220020160	160	160	25
4220020180	180	180	25
4220020200	200	200	25
4220020220	220	220	25
4220020230	230	230	25
4220020240	240	240	25
4220020250	250	250	25
4220020260	260	260	25
4220020280	280	280	25
4220020300	300	300	25
4220020320	320	320	25
4220020340	340	340	25
4220020350	350	350	25
4220020400	400	400	25
4220020450	450	450	25
4220020500	500	500	25

Kimanker 200 dubbel gemonteerd

Voorgemonteerde kimankers (lengte 200 mm) met twee kimankers op wandmaat. Voorzien van een kunststof stop 18 voor toepassing in een droog milieu.

Artikel-nummer	Lengte (mm)	Lengte wand (mm)	Aantal per zak
4220030150	150	150	25
4220030180	180	180	25
4220030200	200	200	25
4220030250	250	250	25
4220030280	280	280	25
4220030300	300	300	25
4220030400	400	400	25

Kimanker (los)

Nastelbare kimaanslag voor betonwanden. Opties: In droog milieu met kunststof stop 18; deze heeft een dekking van 2,5 mm (lengte M16 is de wandmaat minus 5 mm) of in vochtig milieu met de opschuifbare Betonprop BPV M16 met een dekking van 45 mm (lengte M16 is de wandmaat minus 90 mm) of met de opschroefbare Betonkegel M16 blind met een dekking van 50 mm (lengte M16 is de wandmaat minus 100 mm). Naast deze losse onderdelen zijn ook voor gemonteerde kimankers op wandmaat leverbaar.

Artikel-nummer	Lengte (mm)	Aantal per zak
4220010200	200	50
4220010400	400	25

Betonkegel M16

Betonkegel M16 met 50 mm dekking voor kimankers bij waterdicht beton. Draadeind lengte is wandmaat minus 100 mm.

Artikel-nummer	Dekking (mm)	Aantal per doos
4220050145	50	100

Betonprop BPV M16

De opschuifbare Betonprop BPV M16 wordt standaard toegepast bij kimankers en heeft een dekking van 45 mm. Daarnaast als afstandhouder op de kopse kant van een wapeningstekeind rond 16 mm gebruikt worden. Betonprop BPV is KOMO-gecertificeerd, geschikt voor alle milieu klassen en in elke gewenste dekking en voor zowel vuil- als schoonwerk leverbaar.

Artikel-nummer	Dekking (mm)	Aantal per doos
4220050045	45	126

Stop kimanker

Kunststof stop 18 voor toepassing op M16 draadeind ten behoeve van Kimankers. Deze stop heeft een dekking van 2,5 mm. Draadeind dient dus totaal 5 mm korter te zijn dan de wandmaat.

Artikel-nummer	Ø buiten (mm)	Aantal per zak
4210240218	18	1000
4210240118	18	100

Kimstenen - volgens specificatie

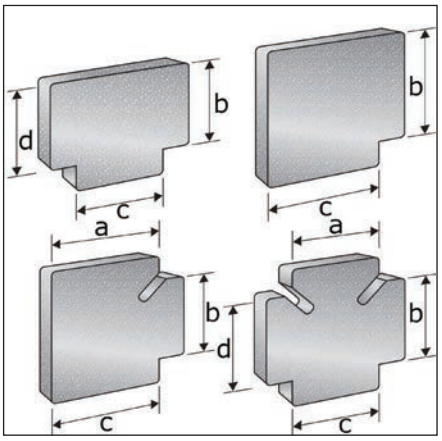

Aanslagblok voor wanden en vloeren vloeren in de tunnelbouw. Leverbaar als Kruissteen voor twee vloeren en twee wanden, Eindgevelsteen voor één vloer en twee wanden, Topsteen voor twee vloeren en één wand, Hoeksteen voor één vloer en één wand. De kimstenen zijn ook leverbaar met ingestort kimanker (zonder draadeind). Aandachtspunten: Kimstenen worden op maat geproduceerd, daarom dient rekening gehouden te worden met een levertijd van twee weken. Bestellingen onder de 100 stuks (per maat) worden belast met een insteltoeslag. Alle betonproducten vallen onder een separate vrachtregeling voor gewichtstransport.
Geef duidelijk aan of het kruissteen, eindgevelsteen, hoeksteen of topsteen betreft.

Artikel-nummer	Dikte vloer min. (mm)	Dikte vloer max. (mm)	Dikte wand min. (mm)	Dikte wand max. (mm)
4230010010	120	200	120	200
4230010011	210	230	120	200
4230010015	240	250	120	200
4230010016	260	280	120	200
4230010020	120	200	210	230
4230010025	210	230	210	230
4230010029	120	200	240	250
4230010030	210	230	240	250
4230010035	240	250	240	250
4230010036	260	280	240	250
4230010037	290	300	240	250
4230010040	120	200	260	280
4230010045	210	230	260	280
4230010050	240	250	260	280
4230010055	260	280	260	280
4230010060	120	200	290	300
4230010065	210	250	290	300
4230010070	260	300	290	300

8

INSTORT-VOORZIENINGEN

Schroefhuls demax 160 EV

Demax type 160 is een schroefhuls uit buismateriaal met gat ten behoeve van een ankerpen of haarspeld. Uitvoering EV is elektrolytisch verzinkt.

Artikel-nummer	Draad type	Lengte (mm)	Belastbaar max. kN	Aantal per doos	Inschroef diepte (mm)
7810110050	M8	50	2.5	500	8
7810111050	M10	60	3.5	500	10
7810112060	M12	60	5	300	11
7810112070	M12	70	5	400	11
7810113080	M16	80	8.5	100	14
7810113100	M16	100	10	200	14
7810113120	M16	120	12	100	14
7810114100	M20	100	12.5	75	18
7810114120	M20	120	14	50	18
7810115120	M24	120	16	50	21

Schroefhuls demax 170 EV

Demax type 170 is een schroefhuls uit buismateriaal met ankerpen. EV de is elektrolytisch verzinkte uitvoering. Uitvoering in RVS op aanvraag.

Artikel-nummer	Draad type	Lengte (mm)	Belastbaar max. kN	Aantal per doos	Inschroef diepte (mm)
7810120050	M8	50	2.5	400	8
7810121050	M10	50	3.5	200	10
7810122060	M12	60	5	200	11
7810123080	M16	80	8.5	75	14
7810123100	M16	100	10	50	14
7810123120	M16	120	12	75	14
7810124100	M20	100	15.2	50	18
7810124120	M20	120	14	50	18
7810125120	M24	120	18	30	21

Schroefhuls demax 260 EV

Demax type 260 is een schroefhuls uit buismateriaal met spijkerplaat en gat ten behoeve van een ankerpen of haarspeld. EV is de elektrolytisch verzinkte uitvoering.

Artikel-nummer	Draad type	Lengte (mm)	Belastbaar max. kN	Aantal per doos	Inschroef diepte (mm)
7810130050	M8	50	2.5	400	8
7810131050	M10	50	3.5	200	10
7810131060	M10	60	3.5	200	10
7810132060	M12	60	5	200	11
7810132070	M12	70	5	200	11
7810133080	M16	80	8.5	100	14
7810133100	M16	100	10	100	14
7810133120	M16	120	12	75	14
7810134100	M20	100	12.5	50	18
7810134120	M20	120	14	50	18
7810135120	M24	120	16	50	21

Schroefhuls demax 270 EV

Demax type 270 is een schroefhuls met een ankerpen uit buismateriaal met spijkerplaat. EV is de elektrolytisch verzinkte uitvoering. Uitvoering in RVS op aanvraag.

Artikel-nummer	Draad type	Lengte (mm)	Belastbaar max. kN	Aantal per doos	Inschroef diepte (mm)
7810141050	M10	50	3.5	200	10
7810142060	M12	60	5	200	11
7810143080	M16	80	8.5	75	14
7810143100	M16	100	10	50	14
7810144100	M20	100	12.5	50	18
7810145120	M24	120	16	30	21

Schroefhuls demax 350 EV

Demax type 350 is een schroefhuls uit buismateriaal met een afgebogen eind. EV is de elektrolytisch verzinkte uitvoering.

Artikel-nummer	Draad type	Lengte (mm)	Belastbaar max. kN	Aantal per doos	Inschroef diepte (mm)
7810150050	M8	50	3	500	8
7810151035	M10	35	2	500	10
7810151060	M10	60	6	300	13
7810152045	M12	45	4	200	14
7810152070	M12	70	8	200	24
7810153060	M16	60	8	100	19
7810153100	M16	100	13	50	19
7810154070	M20	70	12	50	18
7810154100	M20	100	16	50	24
7810155080	M24	80	16	50	21

Schroefhuls demax 450 EV

Demax type 450 is een elektrolytisch verzinkte schroefhuls uit buismateriaal met een spijkerplaat en een afgebogen eind. Uitvoering in RVS op aanvraag.

Artikel-nummer	Draad type	Lengte (mm)	Belastbaar max. kN	Aantal per doos	Inschroef diepte (mm)
7810161060	M10	60	6	300	13
7810162070	M12	70	8	150	24
7810163060	M16	60	8	100	19
7810163100	M16	100	13	75	19
7810164100	M20	100	16	50	24

Uni PL anker EV

Uni pl anker uit buismateriaal met opgelaste plaat. Elektrolytisch verzinkte uitvoering.

Artikel-nummer	Draad type	Lengte (mm)	Aantal per doos
7810911650	M16	50	100

Koppelbus EV

Ronde koppelbus met doorgaande metrische draad. In elektrolytisch verzinkte uitvoering.

Artikel-nummer	Draad type	Lengte (mm)	Aantal per doos
7810501030	M10	30	500
7810502036	M12	36	500
7810503048	M16	48	150
7810504060	M20	60	100
7810505072	M24	72	75
7810506090	M30	90	30
7810507110	M36	110	15
7810508126	M42	126	15
7810509125	M48	125	8

Ankerbus EV

Ronde ankerbus met metrische draad en middenaanslag. In elektrolytisch verzinkte uitvoering.

Artikel-nummer	Draad type	Lengte (mm)	Aantal per doos
7810512045	M12	45	300
7810513060	M16	60	150
7810514075	M20	75	100
7810515090	M24	90	50
7810516090	M30	90	25

Boutanker 8.8 met EV bus

Boutanker 8.8 met ronde bus in elektrolytisch verzinkte uitvoering. De bout is 8.8 kwaliteit.

* Boutankers zijn ook verkrijgbaar in: Thermisch verzinkt (TV), en RVS.
Op onze website is het complete assortiment terug te vinden.

Artikel-nummer	Draad type	Lengte (mm)	Inschroef diepte (mm)	Belastbaar max. kN	Aantal per doos
7810612100	M12	100	22	18	150
7810613140	M16	140	30	27	50
7810613220	M16	220	30	27	30
7810614150	M20	150	35	37	30
7810614180	M20	180	35	42	20
7810614270	M20	270	35	42	15
7810615200	M24	200	45	58	15
7810615320	M24	320	45	60	15
7810616240	M30	240	60	76	8
7810616380	M30	380	60	102	1
7810617300	M36	300	74	106	1
7810617420	M36	420	74	145	1
7810618300	M42	300	70	105	1
7810618460	M42	460	70	205	1

Boutanker-P 8.8 met EV bus

Boutanker-P 8.8 (plaat) met elektrolytisch verzinkte ronde bus. De bout is 8.8 kwaliteit.

* Boutankers zijn ook verkrijgbaar in: Thermisch verzinkt (TV), en RVS.
Op onze website is het complete assortiment terug te vinden.

Artikel-nummer	Draad type	Lengte (mm)	Inschroef diepte (mm)	Belastbaar max. kN	Aantal per doos
7810642055	M12	55	22.5	8	100
7810643075	M16	75	30	14	50
7810644090	M20	90	37.5	17	30
7810645110	M24	110	45	20	10
7810646140	M30	140	61	30	10

Ankerrail - koud gewalst - TV

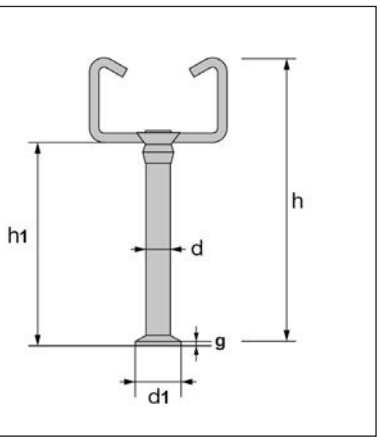

Koud gewalste ankerrail in thermisch verzinkte uitvoering (TV). Deze ankerrails zijn voorzien van doken met een maximale hart op hart afstand van 250 mm. (bij kleine lengten minimaal twee doken). De ankerrails worden geleverd met een waterafstotende vulling, welke het indringen van cementwater voorkomt, en die eenvoudig is te verwijderen. De ankerrail is voorzien van een CE markering.

Artikel-nummer	Lengte (mm)	Uitvoering	Systeem	Hoogte anker (mm)	h (mm)	h1 (mm)	d (mm)	d1
4620010010	100	koud gewalst	rail 28/15	31	45	31	6	12
4620010015	150	koud gewalst	rail 28/15	31	45	31	6	12
4620010030	300	koud gewalst	rail 28/15	31	45	31	6	12
4620010305	3050	koud gewalst	rail 28/15	31	45	31	6	12
4620010607	6070	koud gewalst	rail 28/15	31	45	31	6	12
4620020010	100	koud gewalst	rail 38/17	60.8	76	60.8	8	12
4620020015	150	koud gewalst	rail 38/17	60.8	76	60.8	8	12
4620020020	200	koud gewalst	rail 38/17	60.8	76	60.8	8	12
4620020025	250	koud gewalst	rail 38/17	60.8	76	60.8	8	12
4620020030	300	koud gewalst	rail 38/17	60.8	76	60.8	8	12
4620020040	400	koud gewalst	rail 38/17	60.8	76	60.8	8	12
4620020305	3050	koud gewalst	rail 38/17	60.8	76	60.8	8	12
4620020607	6070	koud gewalst	rail 38/17	60.8	76	60.8	8	12
4620030015	150	koud gewalst	rail 40/25	56	79	56	8	16
4620030020	200	koud gewalst	rail 40/25	56	79	56	8	16
4620030025	250	koud gewalst	rail 40/25	56	79	56	8	16
4620030040	400	koud gewalst	rail 40/25	56	79	56	8	16
4620030305	3050	koud gewalst	rail 40/25	56	79	56	8	16
4620040015	150	koud gewalst	rail 49/30	66	94	66	10	20
4620040020	200	koud gewalst	rail 49/30	66	94	66	10	20
4620040025	250	koud gewalst	rail 49/30	66	94	66	10	20
4620040030	300	koud gewalst	rail 49/30	66	94	66	10	20
4620040035	350	koud gewalst	rail 49/30	66	94	66	10	20
4620040040	400	koud gewalst	rail 49/30	66	94	66	10	20
4620040055	550	koud gewalst	rail 49/30	66	94	66	10	20
4620040305	3050	koud gewalst	rail 49/30	66	94	66	10	20
4620050020	200	koud gewalst	rail 54/33	123.5	155	123.5	11	24.3
4620050025	250	koud gewalst	rail 54/33	123.5	155	123.5	11	24.3
4620050030	300	koud gewalst	rail 54/33	123.5	155	123.5	11	24.3
4620050305	3050	koud gewalst	rail 54/33	123.5	155	123.5	11	24.3

Ankerrail - warm gewalst - TV

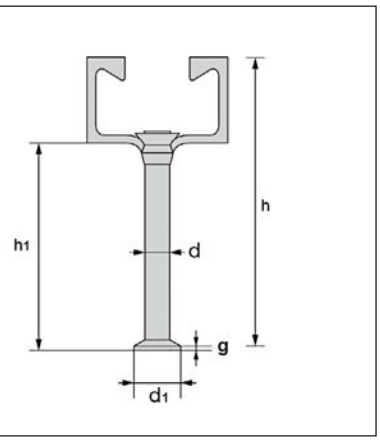

Warm gewalste ankerrail in thermisch verzinkte uitvoering (TV). Deze ankerrails zijn voorzien van doken met een maximale hart op hart afstand van 250 mm. (bij kleine lengten minimaal twee doken). De ankerrails worden geleverd met een waterafstotende vulling, welke het indringen van cementwater voorkomt, en die eenvoudig is te verwijderen. De ankerrail is voorzien van een CE markering.

Artikel-nummer	Lengte (mm)	Uitvoering	Systeem	Hoogte anker (mm)	h (mm)	h1 (mm)	d (mm)	d1
4620130015	150	warm gewalst	rail 40/22	62	79	62	8	16
4620130025	250	warm gewalst	rail 40/22	62	79	62	8	16
4620130305	3050	warm gewalst	rail 40/22	62	79	62	8	16
4620140015	150	warm gewalst	rail 50/30	69	94	69	10	20
4620140020	200	warm gewalst	rail 50/30	69	94	69	10	20
4620140025	250	warm gewalst	rail 50/30	69	94	69	10	20
4620140305	3050	warm gewalst	rail 50/30	69	94	69	10	20
4620150015	150	warm gewalst	rail 52/34	125	155	125	11	24.3
4620150025	250	warm gewalst	rail 52/34	125	155	125	11	24.3
4620150305	3050	warm gewalst	rail 52/34	125	155	125	11	24.3

Magneet ankerrail

Magneten voor het vastzetten van ankerrail. Deze magneten zijn 100 mm lang.

Artikel-nummer	Lengte (mm)	Uitvoering	Systeem	h (mm)
8210202815	100	magnetisch	rail 28/15	5
8210203817	100	magnetisch	rail 38/17	6.5
8210204025	100	magnetisch	rail 40/25	9

Hamerkopbout - 8.8 - TV

Hamerkopbouten in thermisch verzinkte uitvoering (TV). Voor RVS uitvoeringen zie onze website. Andere maten of uitvoeringen op aanvraag.

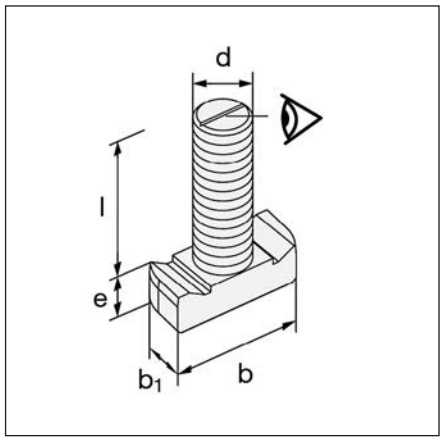

Artikel-nummer	Lengte (mm)	Systeem	d (mm)
4620610030	30	rail 28/15	10
4620610040	40	rail 28/15	10
4620630040	40	rail 38/17	10
4620632050	50	rail 38/17	12
4620632080	80	rail 38/17	12
4620632100	100	rail 38/17	12
4620636040	40	rail 38/17	16
4620636050	50	rail 38/17	16
4620636060	60	rail 38/17	16
4620636080	80	rail 38/17	16
4620636200	200	rail 38/17	16
4620672040	40	rail 50/30	12
4620672050	50	rail 50/30	12
4620676050	50	rail 50/30	16
4620676060	60	rail 50/30	16
4620676080	80	rail 50/30	16
4620676100	100	rail 50/30	16

Spijkerplaat 2 mm

Voor montage van schroefhulzen en konnektie-ankers aan de mal of bekisting. De spijkerplaat is spijkerbaar, schroefbaar en te verwijderen met een inbus-sleutel. De spijkerplaat geeft een verdieping van 2 mm (Ø50). De spijkerplaat dient ter positionering. De (zwaardere/langere) ankers moeten aan de wa-pening worden opgehangen. Aandachtspunt: draai meteen na het ontkisten de spijkerplaat een slag los; in volledig uitgeharde beton is de spijkerplaat lastiger te lossen.

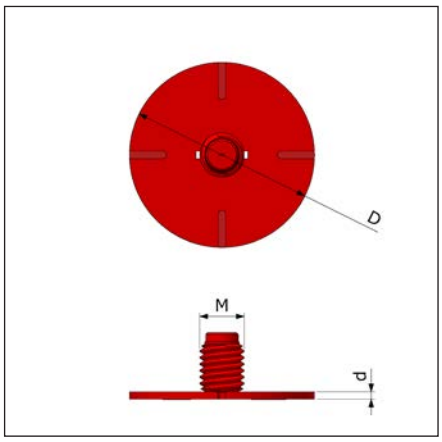

Artikel-nummer	Draad type	Dikte (mm)	Ø buiten (mm)	Aantal per doos
7830520012	M12	2	50	100
7830520016	M16	2	50	100
7830520020	M20	2	50	50
7830520024	M24	2	50	50

Knack spijkerplaat (M)

Voor montage van schroefhulzen en konnektie-ankers aan de bekisting of mal. De Knack geeft een verdieping van 10 mm. De Knack dient ter positionering. De (zwaardere/langere) ankers moeten aan de wapening worden opgehangen. Aandachtspunt: draai meteen na het ontkisten de Knack plaat een slag los; in volledig uitgeharde beton is de Knack plaat lastiger te lossen.

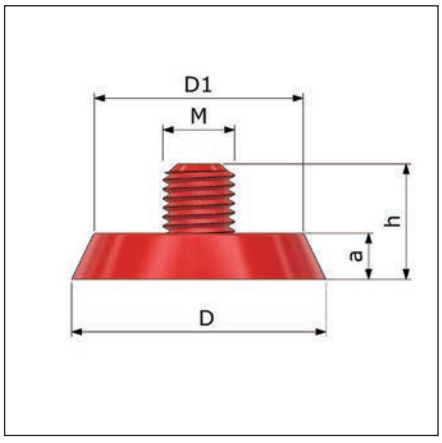

Artikel-nummer	Draad type	Dikte (mm)	Ø buiten (mm)	Lengte draad (mm)	Aantal per doos
7830590012	M12	10	55	15	
7830590016	M16	10	55	15	1050
7830590020	M20	10	55	15	1050
7830590024	M24	10	55	19	800
7830590030	M30	10	70	20	500
7830590036	M36	10	110	30	340
7830590042	M42	10	100	30	180

Knick breekpen

Kunststof breekpennen voor montage van schroefhulzen aan de bekisting. Tijdens het ontkisten breekt de stift van de breekpen vanzelf af. Het ingeschroefde deel beschermt tijdens opslag en transport de draad in de schroefhuls en kan naderhand met een schroevendraaier worden verwijderd.

Artikel-nummer	Draad type	Ø buiten (mm)	Ø boor (mm)	Lengte draad (mm)	Aantal per doos
7830600106	M6	11.5	11	7	1000
7830600108	M8	11.5	11	7	1000
7830600110	M10	11.5	11	7	1000
7830600112	M12	11.5	11	7	1000
7830600116	M16	17	17	10	1000
7830600120	M20	17	17	12	1000
7830600124	M24	17	17	18	1000

Pastoorhoed

Tijdelijke afsluitdop voor schroefhulzen en Konnektie-ankers om vervuiling van de schroefdraad te voorkomen.

Artikel-nummer	Draad type	Ø buiten (mm)	Aantal per doos
7830650010	M10	9	100
7830650012	M12	11	100
7830650016	M16	14.6	100
7830650020	M20	18	100
7830650024	M24	21.5	100
7830650030	M30	27.5	100
7830650042	M42	40.2	100

Stelnippel Metrisch - KO10

Verzinkte stelnippels met inwendige KO10 draad en uitwendige metrische schroefdraad. Hiermee kunnen Konnektie-ankers of schroefhulzen op de bekisting worden gemonteerd met een KO10 bout.

Artikel-nummer	Draad type	Ø buiten (mm)	Lengte draad (mm)	Aantal per doos	Inwendige draad (mm)
2620800016	M16	16	16	100	KO10
2620800020	M20	20	16	100	KO10
2620800024	M24	24	16	100	KO10
2620800030	M30	30	16	50	KO10
2620800036	M36	36	25	50	KO10
2620800042	M42	42	30	50	KO10

Stelnippel metrisch

Verzinkte stelnippels met inwendige en uitwendige metrische schroefdraad. Hierdoor kunnen grote diameters Konnektie-ankers of schroefhulzen op de bekisting worden gemonteerd met een kleinere diameter bout (kleine gaten in de bekisting). Stelnippels zijn ook leverbaar met een inwendige KO10-draad.

Artikel-nummer	Draad type	Lengte draad (mm)	Inwendige draad (mm)
7830500612	M12	16	M6
7830500816	M16	16	M8
7830500820	M20	16	M8
7830501024	M24	16	M10
7830501030	M30	16	M10
7830501036	M36	25	M10
7830501042	M42	30	M10
7830501648	M48	16	M16

9

HIJSEN EN STELLEN

HBS anker met EV bus

HBS is een hijs- en transportanker uit buismateriaal, staalkwaliteit S355. Uitvoering: onverzinkte bout (OV) met een elektrolytisch verzinkte bus (EV). Wij adviseren om de HBS-dataclip gelijk met de HBS ankers mee te bestellen. Uiteraard zijn deze ook los verkrijgbaar. Neem voor meer informatie contact op met onze technisch adviseurs.

Artikel-nummer	Lengte (mm)	Draad type	Inschroef diepte (mm)	Belastbaar max. kN
7820244258	258	Rd20	35	40
7820246400	400	Rd30	55	75

Golfanker Ronde draad EV

Het Golfanker is toepasbaar als transport- en bevestigingsanker. Het Golfanker is leverbaar met metrische of ronde draad.

Artikel-nummer	Lengte (mm)	Draad type	Behandeling	Inschroef diepte (mm)	Belastbaar max. kN
7820214220	620	Rd42	elektrolytisch verzinkt	70	80
7820214210	450	Rd42	elektrolytisch verzinkt	70	80
7820213620	570	Rd36	elektrolytisch verzinkt	65	63
7820213610	380	Rd36	elektrolytisch verzinkt	65	63
7820213030	450	Rd30	elektrolytisch verzinkt	55	40
7820213020	420	Rd30	elektrolytisch verzinkt	55	40
7820213010	300	Rd30	elektrolytisch verzinkt	55	40
7820212420	360	Rd24	elektrolytisch verzinkt	41	25
7820212410	240	Rd24	elektrolytisch verzinkt	41	25
7820212020	257	Rd20	elektrolytisch verzinkt	35	20
7820212010	187	Rd20	elektrolytisch verzinkt	35	20
7820211620	216	Rd16	elektrolytisch verzinkt	30	12
7820211610	167	Rd16	elektrolytisch verzinkt	30	12
7820211220	137	Rd12	elektrolytisch verzinkt	22	5
7820211210	108	Rd12	elektrolytisch verzinkt	22	5

Golfanker Metrisch EV

Het golfanker is toepasbaar als transport- en bevestigingsanker. Het golfanker is leverbaar met metrische of ronde draad.

Artikel-nummer	Lengte (mm)	Draad type	Behandeling	Inschroef diepte (mm)	Belastbaar max. kN	Aantal per doos
7820204220	620	M42	elektrolytisch verzinkt	70	80	
7820204210	450	M42	elektrolytisch verzinkt	70	80	
7820203620	570	M36	elektrolytisch verzinkt	65	63	
7820203610	380	M36	elektrolytisch verzinkt	65	63	
7820203020	450	M30	elektrolytisch verzinkt	55	40	
7820203010	300	M30	elektrolytisch verzinkt	55	40	
7820202420	360	M24	elektrolytisch verzinkt	41	25	
7820202410	240	M24	elektrolytisch verzinkt	41	25	25
7820202020	257	M20	elektrolytisch verzinkt	35	20	
7820202010	187	M20	elektrolytisch verzinkt	35	20	
7820201620	216	M16	elektrolytisch verzinkt	30	12	
7820201610	167	M16	elektrolytisch verzinkt	30	12	50
7820201220	137	M12	elektrolytisch verzinkt	22	5	
7820201210	108	M12	elektrolytisch verzinkt	22	5	150

Hijsplaathuls demax 960 EV

Demax 960 (M-draad) is een massieve ankerhuls met aangelaste voetplaat. Geschikt om te hijsen tot max. 45° Kwaliteit huls S355JO , plaat S235JR. Standaard elektrolytisch verzinkt (EV) RVS-uitvoeringen in AISI 304 (wst. 1.4301) en AISI 316 (wst. 1.4404) op aanvraag.

Artikel-nummer	Lengte (mm)	Draad type	Behandeling	Belastbaar max. kN	Aantal per doos
7820842030	30	M12	elektrolytisch verzinkt	5	100
7820843035	35	M16	elektrolytisch verzinkt	12	150
7820844047	47	M20	elektrolytisch verzinkt	20	50
7820845054	54	M24	elektrolytisch verzinkt	25	50
7820846072	72	M30	elektrolytisch verzinkt	40	20
7820847084	84	M36	elektrolytisch verzinkt	63	15

Hijsplaathuls demax 980 EV (Rd)

Demax 980 (MRd-draad) is een massieve ankerhuls met aangelaste voetplaat. Geschikt om te hijsen tot max. 45°. Kwaliteit huls S355JO , plaat S235JR. Standaard elektrolytisch verzinkt (EV) RVS-uitvoeringen in AISI 304 (wst. 1.4301) en AISI 316 (wst. 1.4404) op aanvraag.

Artikel-nummer	Lengte (mm)	Draad type	Behandeling	Belastbaar max. kN	Aantal per doos
7820872030	30	Rd12	elektrolytisch verzinkt	5	100
7820873035	35	Rd16	elektrolytisch verzinkt	12	150
7820874047	47	Rd20	elektrolytisch verzinkt	20	50
7820875054	54	Rd24	elektrolytisch verzinkt	25	50
7820876072	72	Rd30	elektrolytisch verzinkt	40	25
7820877084	84	Rd36	elektrolytisch verzinkt	63	15

Hijsoog HS3-HD metrisch

De HS3-HD hijsogen zijn gemaakt uit High Quality staal en zijn afzonderlijk getest en voorzien van een uniek nummer, certificaat en handleiding. Het Hijsoog HS3-HD is 180° zwenkbaar en 360° draaibaar. Hierdoor is het hijsoog voor praktisch alle hijsposities te gebruiken. Het geringe eigen gewicht en zijn compacte afmetingen maken het Hijsoog HS3-HD eenvoudig in het gebruik. De vermelde hijsbelasting is op basis van een axiale last op één punt.

Artikel-nummer	Lengte (mm)	Draad type	Behandeling	Hijsbelasting axiaal (kN)
7830030012	124	M12	1 laags coating	13
7830030016	145	M16	1 laags coating	25
7830030020	169	M20	1 laags coating	40
7830030024	198	M24	1 laags coating	50
7830030030	230	M30	1 laags coating	75
7830030036	264	M36	1 laags coating	100
7830030042	285	M42	1 laags coating	125

Hijsoog HS3-HD ronde draad

De HS3-HD hijsogen zijn gemaakt uit High Quality staal en zijn afzonderlijk getest en voorzien van een uniek nummer, certificaat en handleiding. Het Hijsoog HS3-HD is 180° zwenkbaar en 360° draaibaar. Hierdoor is het hijsoog voor praktisch alle hijsposities te gebruiken. Het geringe eigen gewicht en zijn compacte afmetingen maken het Hijsoog HS3-HD eenvoudig in het gebruik. De vermelde hijsbelasting is op basis van een axiale last op één punt.

Artikel-nummer	Lengte (mm)	Draad type	Behandeling	Hijsbelasting axiaal (kN)
7830031012	124	Rd12	1 laags coating	13
7830031016	145	Rd16	1 laags coating	25
7830031020	169	Rd20	1 laags coating	40
7830031024	198	Rd24	1 laags coating	50
7830031030	230	Rd30	1 laags coating	75
7830031036	264	Rd36	1 laags coating	100
7830031042	285	Rd42	1 laags coating	125

Hijslus HS1 metrisch

De HS1 is voorzien van een label met het maximale toelaatbare (axiale) draagvermogen en het productiejaar. Wanneer dit label ontbreekt mag de hijslus niet meer worden gebruikt. De Hijslussen HS1 zijn afzonderlijk getest en voorzien van een uniek nummer, certificaat en handleiding. De vermelde hijsbelasting is op basis van een axiale last op één punt.

Artikel-nummer	Lengte (mm)	Draad type	Behandeling	Hijsbelasting axiaal (kN)
7830020012	310	M12	elektrolytisch verzinkt	13
7830020016	400	M16	elektrolytisch verzinkt	25
7830020020	440	M20	elektrolytisch verzinkt	40
7830020024	480	M24	elektrolytisch verzinkt	50
7830020030	640	M30	elektrolytisch verzinkt	75
7830020036	735	M36	elektrolytisch verzinkt	100
7830020042	745	M42	elektrolytisch verzinkt	125
7830020052	745	M52	elektrolytisch verzinkt	150

Hijslus HS1 ronde draad

De HS1 is voorzien van een label met het maximale toelaatbare (axiale) draagvermogen en het productiejaar. Wanneer dit label ontbreekt mag de hijslus niet meer worden gebruikt. De Hijslussen HS1 zijn afzonderlijk getest en voorzien van een uniek nummer, certificaat en handleiding. De vermelde hijsbelasting is op basis van een axiale last op één punt

Artikel-nummer	Lengte (mm)	Draad type	Behandeling	Hijsbelasting axiaal (kN)
7830021012	310	Rd12	elektrolytisch verzinkt	13
7830021016	400	Rd16	elektrolytisch verzinkt	25
7830021020	440	Rd20	elektrolytisch verzinkt	40
7830021024	480	Rd24	elektrolytisch verzinkt	50
7830021030	640	Rd30	elektrolytisch verzinkt	75
7830021036	735	Rd36	elektrolytisch verzinkt	100
7830021042	745	Rd42	elektrolytisch verzinkt	125
7830021052	745	Rd52	elektrolytisch verzinkt	150

Hijslus HL metrisch

De HL-M hijslus is een eenvoudige hijslus met metrisch draad. De HL is voorzien van een label met het maximaal toelaatbare (axiale) draagvermogen en het productiejaar. Wanneer dit label ontbreekt mag de hijslus niet meer worden gebruikt. De in de tabel opgegeven belastingen zijn axiale (rechtstandige) belastingen. De HL-hijslussen mogen enkel axiaal tot max. 30° worden belast. Voor schuine of zijdelingse belasting dient er te worden gehesen met de HS1 hijslus of het hijsoog HS3.

Artikel-nummer	Lengte (mm)	Draad type	Behandeling	Hijsbelasting axiaal (kN)
7830010012	155	M12	elektrolytisch verzinkt	5
7830010016	155	M16	elektrolytisch verzinkt	12
7830010020	215	M20	elektrolytisch verzinkt	20
7830010024	255	M24	elektrolytisch verzinkt	25
7830010030	300	M30	elektrolytisch verzinkt	40
7830010036	340	M36	elektrolytisch verzinkt	63
7830010042	425	M42	elektrolytisch verzinkt	80
7830010052	510	M52	elektrolytisch verzinkt	125

Hijslus HL ronde draad

De HL-Rd hijslus is een eenvoudige hijslus met ronde draad. De HL is voorzien van een label met het maximaal toelaatbare (axiale) draagvermogen en het productiejaar. Wanneer dit label ontbreekt mag de hijslus niet meer worden gebruikt. De in de tabel opgegeven belastingen zijn axiale (rechtstandige) belastingen. De HL-hijslussen mogen enkel axiaal tot max. 30° worden belast. Voor schuine of zijdelingse belasting dient er te worden gehesen met de HS1 hijslus of het hijsoog HS3.

Artikel-nummer	Lengte (mm)	Draad type	Behandeling	Hijsbelasting axiaal (kN)
7830011012	155	Rd12	elektrolytisch verzinkt	5
7830011016	155	Rd16	elektrolytisch verzinkt	12
7830011020	215	Rd20	elektrolytisch verzinkt	20
7830011024	255	Rd24	elektrolytisch verzinkt	25
7830011030	300	Rd30	elektrolytisch verzinkt	40
7830011036	340	Rd36	elektrolytisch verzinkt	63
7830011042	425	Rd42	elektrolytisch verzinkt	80
7830011052	510	Rd52	elektrolytisch verzinkt	125

Instortlus IL

Instortlus uit draad. Voorzien van een kunststof label met toelaatbare belasting. Standaard uitvoering in staaldraad. Op aanvraag ook in Polypropeen (PP) leverbaar.

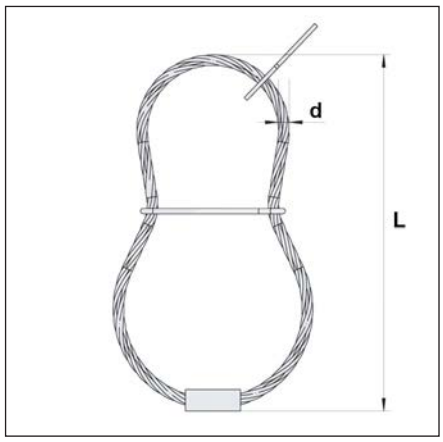

Artikel-nummer	Dikte (mm)	Lengte (mm)	Behandeling	Belastbaar max. kN
7820900080	6	210	elektrolytisch verzinkt	8
7820900120	7	225	elektrolytisch verzinkt	12
7820900160	8	235	elektrolytisch verzinkt	16
7820900200	9	275	elektrolytisch verzinkt	20
7820900250	10	315	elektrolytisch verzinkt	25
7820900400	12	340	elektrolytisch verzinkt	40
7820900520	14	360	elektrolytisch verzinkt	52
7820900630	16	390	elektrolytisch verzinkt	63
7820900800	18	440	elektrolytisch verzinkt	80
7820901000	20	525	elektrolytisch verzinkt	100
7820901250	22	570	elektrolytisch verzinkt	125
7820901600	26	615	elektrolytisch verzinkt	160
7820902000	28	730	elektrolytisch verzinkt	200
7820902500	32	800	elektrolytisch verzinkt	250
7820903200	36	770	elektrolytisch verzinkt	320
7820903700	36	950	elektrolytisch verzinkt	370
7820904700	44	1100	elektrolytisch verzinkt	470
7820905200	44	1200	elektrolytisch verzinkt	520

T-slotanker 13 TV

Het T-slot transportankersysteem voor het hijsen en transporteren van betonnen elementen. Dit systeem bestaat uit een in te storten anker en meermalig te gebruiken montagebollen en hijshaken. Het T-slot ankersysteem is een eenvoudige, veilige en goedkope oplossing en is leverbaar voor kleine tot grote belastingen. De ankers zijn ingedeeld in een aantal standaardbelastingen, waarin diverse lengten leverbaar zijn. De T-slotankers zijn leverbaar in onverzinkte uitvoering, verzinkte uitvoering en op aanvraag in rvs uitvoering. Op aanvraag zenden wij u de speciale documentatie en het technisch handboek van het T-slot ankersysteem toe.

Artikel-nummer	Belastbaar max. kN	Lengte (mm)	Systeem	Aantal per zak	Lengte (mm)
7820010040	13	40	H3 Hijssystemen	300	40
7820010055	13	55	H3 Hijssystemen	300	55
7820010065	13	65	H3 Hijssystemen	250	65
7820010085	13	85	H3 Hijssystemen	250	85
7820010120	13	120	H3 Hijssystemen	200	120

T-slotanker 25 TV

Het T-slot transportankersysteem voor het hijsen en transporteren van betonnen elementen. Dit systeem bestaat uit een in te storten anker en meermalig te gebruiken montagebollen en hijshaken. Het T-slot ankersysteem is een eenvoudige, veilige en goedkope oplossing en is leverbaar voor kleine tot grote belastingen. Op aanvraag zenden wij u de speciale documentatie en het technisch handboek van het T-slot ankersysteem toe. De ankers zijn ingedeeld in een aantal standaardbelastingen. Naast de hieronder vermelde verzinkte 2,5 tons ankers zijn alle overige uitvoeringen te vinden op onze website.

Artikel-nummer	Belastbaar max. kN	Lengte (mm)	Systeem	Aantal per zak	Lengte (mm)
7820011055	25	55	H3 Hijssystemen	150	55
7820011065	25	65	H3 Hijssystemen	150	65
7820011085	25	85	H3 Hijssystemen	100	85
7820011100	25	100	H3 Hijssystemen	1	100
7820011120	25	120	H3 Hijssystemen	100	120
7820011170	25	170	H3 Hijssystemen	75	170
7820011280	25	280	H3 Hijssystemen	50	280

T-slotanker 50 TV

Het T-slot transportankersysteem voor het hijsen en transporteren van betonnen elementen. Dit systeem bestaat uit een in te storten anker en meermalig te gebruiken montagebollen en hijshaken. Het T-slot ankersysteem is een eenvoudige, veilige en goedkope oplossing en is leverbaar voor kleine tot grote belastingen. De ankers zijn ingedeeld in een aantal standaardbelastingen, waarin diverse lengten leverbaar zijn. De T-slotankers zijn leverbaar in onverzinkte uitvoering, verzinkte uitvoering en op aanvraag in rvs uitvoering. Op aanvraag zenden wij u de speciale documentatie en het technisch handboek van het T-slot ankersysteem toe.

Artikel-nummer	Belastbaar max. kN	Lengte (mm)	Systeem	Aantal per zak	Lengte (mm)
7820012075	50	75	H3 Hijssystemen	50	75
7820012085	50	85	H3 Hijssystemen	50	85
7820012095	50	95	H3 Hijssystemen	50	95
7820012120	50	120	H3 Hijssystemen	45	120

T-slotanker 75 TV

Het T-slot transportankersysteem voor het hijsen en transporteren van betonnen elementen. Dit systeem bestaat uit een in te storten anker en meermalig te gebruiken montagebollen en hijshaken. Het T-slot ankersysteem is een eenvoudige, veilige en goedkope oplossing en is leverbaar voor kleine tot grote belastingen. De ankers zijn ingedeeld in een aantal standaardbelastingen, waarin diverse lengten leverbaar zijn. De T-slotankers zijn leverbaar in onverzinkte uitvoering, verzinkte uitvoering en op aanvraag in rvs uitvoering. Op aanvraag zenden wij u de speciale documentatie en het technisch handboek van het T-slot ankersysteem toe.

Artikel-nummer	Belastbaar max. kN	Lengte (mm)	Systeem	Aantal per zak	Lengte (mm)
7820013100	75	100	H3 Hijssystemen	30	100
7820013120	75	120	H3 Hijssystemen	30	120
7820013140	75	140	H3 Hijssystemen	20	140

T-slotanker 100 TV

Het T-slot transportankersysteem voor het hijsen en transporteren van betonnen elementen. Dit systeem bestaat uit een in te storten anker en meermalig te gebruiken montagebollen en hijshaken. Het T-slot ankersysteem is een eenvoudige, veilige en goedkope oplossing en is leverbaar voor kleine tot grote belastingen. De ankers zijn ingedeeld in een aantal standaardbelastingen, waarin diverse lengten leverbaar zijn. De T-slotankers zijn leverbaar in onverzinkte uitvoering, verzinkte uitvoering en op aanvraag in rvs uitvoering. Op aanvraag zenden wij u de speciale documentatie en het technisch handboek van het T-slot ankersysteem toe.

Artikel-nummer	Belastbaar max. kN	Lengte (mm)	Systeem	Aantal per zak	Lengte (mm)
7820014115	100	115	H3 Hijssystemen	20	115
7820014135	100	135	H3 Hijssystemen		135
7820014150	100	150	H3 Hijssystemen	15	150

T-slotanker 150 TV

Het T-slot transportankersysteem voor het hijsen en transporteren van betonnen elementen. Dit systeem bestaat uit een in te storten anker en meermalig te gebruiken montagebollen en hijshaken. Het T-slot ankersysteem is een eenvoudige, veilige en goedkope oplossing en is leverbaar voor kleine tot grote belastingen. De ankers zijn ingedeeld in een aantal standaardbelastingen, waarin diverse lengten leverbaar zijn. De T-slotankers zijn leverbaar in onverzinkte uitvoering, verzinkte uitvoering en op aanvraag in rvs uitvoering. Op aanvraag zenden wij u de speciale documentatie en het technisch handboek van het T-slot ankersysteem toe.

Artikel-nummer	Belastbaar max. kN	Lengte (mm)	Systeem	Aantal per zak	Lengte (mm)
7820016200	150	200	H3 Hijssystemen	1	200
7820016210	150	210	H3 Hijssystemen		210

T-slotanker 200 TV

Het T-slot transportankersysteem voor het hijsen en transporteren van betonnen elementen. Dit systeem bestaat uit een in te storten anker en meermalig te gebruiken montagebollen en hijshaken. Het T-slot ankersysteem is een eenvoudige, veilige en goedkope oplossing en is leverbaar voor kleine tot grote belastingen. De ankers zijn ingedeeld in een aantal standaardbelastingen, waarin diverse lengten leverbaar zijn. De T-slotankers zijn leverbaar in onverzinkte uitvoering, verzinkte uitvoering en op aanvraag in rvs uitvoering. Op aanvraag zenden wij u de speciale documentatie en het technisch handboek van het T-slot ankersysteem toe.

Artikel-nummer	Belastbaar max. kN	Lengte (mm)	Systeem	Aantal per zak	Lengte (mm)
7820017165	200	165	H3 Hijssystemen	1	165
7820017250	200	250	H3 Hijssystemen		250

Montagebol T-slot - rond - rubber (M)

Standaard ronde rubberen montagebol voor het plaatsen van de T-slotankers in de bekisting. In de sparing van deze bol past de H2 hijshaak. Meerdere malen te gebruiken.

Artikel-nummer	Systeem
7830110013	13 kN, H3 Hijssystemen
7830110025	25 kN, H3 Hijssystemen
7830110050	50 kN, H3 Hijssystemen
7830110075	75 kN, H3 Hijssystemen
7830110150	150 kN, H3 Hijssystemen

Hijshaak H2 - T-slotankers

De H2 hijshaak voor het hijsen aan T-slotankers (H3 systeem). Elke H2 hijshaak is afzonderlijk getest en voorzien van een uniek nummer, certificaat en handleiding.

Artikel-nummer	Systeem	Hijsbelasting axiaal (kN)	Lengte (mm)
7830091013	H3 Hijssystemen	13	197
7830091025	H3 Hijssystemen	25	254
7830091050	H3 Hijssystemen	50	310
7830091075	H3 Hijssystemen	100	441
7830091150	H3 Hijssystemen	200	561
7830091320	H3 Hijssystemen	320	768

Hijshaak H1 - T-slotankers

Hijshaak H1 voor het hijsen aan T-slotankers. Elke Hijshaak H-1 is afzonderlijk getest en voorzien van een uniek nummer, certificaat en handleiding. Alleen de H1 150/200 is uitgevoerd als 'open' lus. Alle overige hebben een achtvormige lus.

Artikel-nummer	Lengte (mm)	Systeem	Hijsbelasting axiaal (kN)	Lengte (mm)
7830061013	330	H3 Hijssystemen	13	330
7830061025	405	H3 Hijssystemen	25	405
7830061050	595	H3 Hijssystemen	50	595
7830061075	705	H3 Hijssystemen	100	705
7830061150	876	H3 Hijssystemen	200	876

10

OPLEGMATERIALEN

Bouwvilten algemeen

Haarvilt
De factoren die de kwaliteit van vilt bepalen zijn de gebruikte vezel en de dichtheid van het vilt. Voor bouwvilt wordt de geschoren wol van langharige runderen gebruikt. De haren groeien weer aan en haarvilt is daardoor een hernieuwbare en biobased grondstof. De haren beschikken net als bij mensen (rastahaar) en schapen over een schubbenstructuur, maar zijn dikker en stugger. Die schubben zijn een soort haakjes waardoor er na het vervilten een grote onderlinge hechting ontstaat. De vezels kunnen door de schubben niet meer langs elkaar verschuiven. Het voordeel hiervan is de blijvende veerkracht en een groot herstellend vermogen van vilt, ook na een tijdelijke overbelasting. Vilt onderscheidt zich door zijn hoge verouderingsbestendigheid, blijvende elasticiteit en drukvastheid.

Synthetisch vilt
Synthetisch vilt lijkt uiterlijk veel op haarvilt. Ook hier is de dikte en stugheid van de vezel voor de kwaliteit van belang. Het grootste verschil met haarvilt is dat synthetische vezels glad zijn. Als je synthetisch vilt belast dan kunnen de vezels ten opzicht van elkaar verschuiven. Hierdoor neemt de veerkracht van het vilt af en wordt het stijf.

Egalisatievilt (synthetisch)

Egalisatievilt is een synthetisch bouwvilt, toepasbaar bij standaard lichte opleggingen. Voor nivellering van fabricage-, uitvoerings- en montagetoleranties, opnemen van oneffenheden en kierdichting. Standaard leverbaar op rollen van 10 meter met een breedte van 80 mm. De dikte is circa 5 mm.

Artikel-nummer	Breedte (mm)	Dikte (mm)	Lengte (mm)
6610700508	80	5	10000

Bouwvilt 75 (synthetisch)

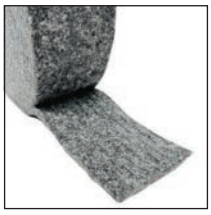

Bouwvilt 75 voor lichtere opleggingen. Bouwvilt 75 is een onvermoeibaar, duurzaam en drukverdelend synthetisch oplegmateriaal. Dit vilt is van een relatief dikke kunststofvezel gemaakt en krijgt zijn onderlinge hechting en dichtheid door middel van een sterke vernadeling. Bouwvilt 75 is geluidsisolerend. Statisch belastbaar van 2 N/mm2 (optimaal) tot maximaal 4 N/mm2 en dynamisch belastbaar 0,25 N/mm2 (bij akoestische opleggingen). Leverbaar in stroken van 1 meter of rollen 7,5 meter.

Artikel-nummer	Breedte (mm)	Dikte (mm)	Lengte (mm)	Afmetingen
6610750508	80	5	1000	
6610750510	100	5	1000	
6610760508	80	5	7500	
6610751008	80	10	1000	
6610751010	100	10	1000	
6610750808	80	8	1000	
6610750810	100	8	1000	
6610750300		3	1000	Breedte volgens specificatie
6610750500		5	1000	Breedte volgens specificatie
6610750800		8	1000	Breedte volgens specificatie
6610751000		10	1000	Breedte volgens specificatie
6610751300		13	1000	Breedte volgens specificatie

Bouwvilt LD (synthetisch)

Bouwvilt LD is de unieke combinatie van bouwvilt 75 en Pre-Seal luchtdichting ineen. Bouwvilt LD is speciaal ontwikkeld als duurzame drukverdelende en akoestische oplegging en hoogwaardige luchtdichting van vloerelementen. Het wordt met name toegepast bij aansluitingen van vloerelementen op kalkzandsteen/ beton en HSB-elementen. Het Pre-Seal afdichtingsband is speciaal voorzien van een low-friction toplaag om eenvoudige positionering van de vloerelementen te bevorderen. Pre-Seal is een zeer fijn semi-geslotencellig afdichtingsband met uitstekende luchtdichtende eigenschappen. Bouwvilt LD is enkelzijdig voorzien van zelfklevende laag met zeer hoge kleefkracht. Bouwvilt LD is leverbaar in twee uitvoeringen: standaard en kanaalplaat (KP).

Artikel-nummer	Breedte (mm)	Dikte (mm)	Lengte (mm)	Afmetingen
6610510509	90	5	6000	Voorzien van Pre-seal schuimband van 15x20 mm
6610500509	90	5	10000	Voorzien van Pre-seal schuimband van 10x20 mm

Bouwvilt 633 (haarvilt)

Bouwvilt 633 uit haarvilt is voor de middelzware opleggingen ontwikkeld. De haren in het haarvilt kennen na het vervilten een grote onderlinge hechting. Het voordeel hiervan is de blijvende veerkracht en een groot herstellend vermogen, ook na een tijdelijke overbelasting. Waar horizontale verplaatsingen voorkomen (temperatuur invloeden) dient het Bouwvilt 633 te worden voorzien van een grafiet glijlaag (zie Glijopleggingen). Bij mogelijk langdurige blootstelling aan vocht, dient het bouwvilt in een PE-folie te worden geseald. Ook is een grafietcoating mogelijk bij toepassing op staalconstructies. Bouwvilt 633 is statisch belastbaar van 3,0 N/mm2 (optimaal) tot maximaal 8 N/mm2, dynamisch belastbaar 1,0 N/mm2 (bij akoestische opleggingen). Leverbaar in stroken van 1000 mm.

Artikel-nummer	Breedte (mm)	Dikte (mm)	Lengte (mm)	Afmetingen
6610630508	80	5	1000	
6610630510	100	5	1000	
6610631008	80	10	1000	
6610631010	100	10	1000	
6610630500		5	1000	Breedte volgens specificatie
6610631000		10	1000	Breedte volgens specificatie

Bouwvilt P40 (haarvilt)

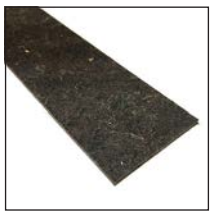

Bouwvilt P40 is geluidsisolerend en van 5,0 N/mm2 tot maximaal 15 N/mm2 statisch belastbaar (1,5 N/mm2 dynamisch, bij akoestische opleggingen). Toepasbaar als oplegmateriaal bij zware constructies. Leverbaar in stroken van 1000 mm. Standaard leverbaar in breedtes 80 en 100 mm.

Artikel-nummer	Breedte (mm)	Dikte (mm)	Lengte (mm)	Afmetingen
6610400508	80	5	1000	
6610400510	100	5	1000	
6610401008	80	10	1000	
6610401010	100	10	1000	
6610400500		5	1000	Breedte volgens specificatie
6610401000		10	1000	Breedte volgens specificatie

Bouwvilt P50 (haarvilt)

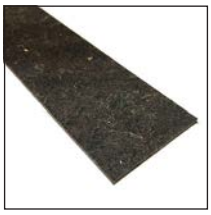

Bouwvilt P50 is geluidsisolerend en van 8,0 N/mm2 tot maximaal 18 N/mm2 statisch belastbaar (3,5 N/mm2 dynamisch, bij akoestische opleggingen).

Toepasbaar als oplegmateriaal bij zware constructies. Leverbaar dikten 5, 8, 10, 15, 20 ,25. Geleverd in stroken van 1000 mm.

Artikel-nummer	Dikte (mm)	Lengte (mm)	Afmetingen
6610450500	5	1000	Breedte volgens specificatie
6610451000	10	1000	Breedte volgens specificatie

Staalvilt N80/N100 (haarvilt)

Bouwvilt N80/N100 wordt omschreven als staalvilt. N80/N100 kan inwendig vervormen met nauwelijks verlies aan volume en neemt het geen vocht op. Bouwvilt N80/N100 wordt toegepast bij opleggingen waar een geringe inve-ring vereist is en/of in een vochtige omgeving. Het Bouwvilt N80/N100 neemt randspanningen weg en zorgt voor een gelijkmatige drukverdeling over het oplegvlak. Bij een vochtige omgeving en waar verticale verplaatsingen (zoals indrukking bij toenemende belasting, bijvoorbeeld bij stapelbouw) ongewenst zijn, is het Bouwvilt N80/N100 de ideale oplossing als oplegmateriaal. Indien horizontale verplaatsingen voorkomen (temperatuur invloeden) dient het Bouwvilt N80/N100 te worden voorzien van een glijlaag, hiervoor wordt grafiet gebruikt (zie Glijopleggingen). Bij een permanente blootstelling aan water dient het bouwvilt in een PE-folie te worden geseald. Ook is een grafietcoating mogelijk bij toepassing op staalconstructies. Bouwvilt N80/N100 is te gebrui-ken in een luchtdichte constructie. Bouwvilt N80 is statisch belastbaar tot 5,0 N/mm2, en de N100 versie is belastbaar tot 9,0 N/mm2. Leverbaar in stroken van 1000 mm in dikte 5 en 10 mm.

Artikel-nummer	Breedte (mm)	Dikte (mm)	Lengte (mm)	Afmetingen
6610800508	80	5	1000	
6610800510	100	5	1000	
6610801008	80	10	1000	
6610801010	100	10	1000	
6610800500		5	1000	Breedte volgens specificatie
6610800800		8	1000	Breedte volgens specificatie
6610801000		10	1000	Breedte volgens specificatie
6610850500		5	1000	Breedte volgens specificatie
6610851000		10	1000	Breedte volgens specificatie

Grafiet A en C

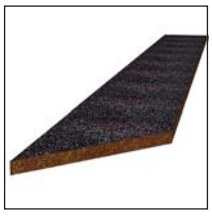

Gravil (grafiet) uitvoering van een bouwvilt dient voor het opnemen van de horizontale verplaatsing van de constructie die veroorzaakt wordt door temperatuurafhankelijke uitzetting en krimp. De bitumen grafietcoating zorgt voor een blijvende glijlaag. Gravil is een blijvende glijlaag, die bestaat uit een grafietcoating en wordt eenzijdig op Bouwvilt 633, P40, P50, N80 of N100 aangebracht. De grafietcoating vormt een glijvlak. De maximale belasting van Bouwvilt Gravil is 2,0 N/mm2. Er zijn twee Grafiet uitvoeringen: Uitvoering A: voor vuil werk (in verband met smetten van het grafiet). Uitvoering C: voor zichtwerk (verpakt in folie; niet verwijderen!), uitvoering C wordt ook toegepast bij vloeren die in situ gestort worden en waarbij het verse beton in contact met de oplegging komt.

Artikel-nummer	Lengte (mm)	Afmetingen
6610891010	1000	afhankelijk van het gekozen vilt
6610893010	1000	afhankelijk van het gekozen vilt

Glijfolie GBB

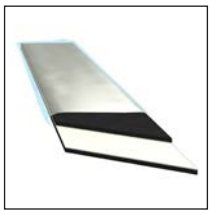

Glij-folie GBB wordt als oplegmateriaal toegepast voor het opvangen van uitzetting en krimp. Glij-folie GBB is opgebouwd uit twee lagen PP folie (dikte 0,50) met aan beide zijden een elastomeer strook (1, 2 of 5 mm), geseald in een PE beschermfolie om het indringen van cementwater te voorkomen (deze folie NIET verwijderen). GBB is belastbaar tot 5 N/mm2 . Glij-folie is niet geschikt voor het opnemen van randspanningen en oneffenheden. Wanneer dit van toepassing is dient Bouwvilt Gravil (glijvilt) te worden toegepast. Naast standaard uitvoeringen zijn er afwijkende typen leverbaar.

Artikel-nummer	Breedte (mm)	Dikte (mm)	Lengte (mm)	Afmetingen
6620001080	80	3	1000	
6620001100	100	3	1000	
6620001150	150	3	1000	
6620001200	200	3	1000	
6620003040	40	5	1000	
6620005100	100	11	1000	
6620001010		3	1000	Breedte volgens specificatie
6620003010		5	1000	Breedte volgens specificatie

Glijfolie GKK

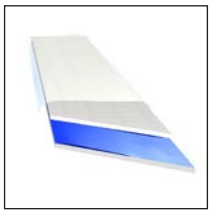

Glij-folie GKK wordt als oplegmateriaal toegepast voor het opvangen van uitzetting en krimp. Glij-folie GKK is opgebouwd uit twee lagen PE folie (dikte 0,25) met aan beide zijden een polyethyleen schuim strook (2 mm), geseald in een PE beschermfolie om het indringen van cementwater te voorkomen (deze folie NIET verwijderen) GKK is belastbaar tot 5 N/mm2. Glij-folie is niet geschikt voor het opnemen van randspanningen en oneffenheden. Wanneer dit van toepassing is dient Bouwvilt Gravil (glijvilt) te worden toegepast. Naast standaard uitvoeringen zijn er afwijkende typen leverbaar.

Artikel-nummer	Breedte (mm)	Dikte (mm)	Lengte (mm)	Afmetingen
6620006080	80	5	1000	
6620006100	100	5	1000	
6620006150	150	5	1000	
6620006200	200	5	1000	
6620006010		5	1000	Breedte volgens specificatie

Oplegrubber SBR

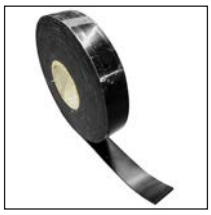

SBR 70 oplegrubber is een veel toegepast synthetisch rubber met een hardheid Shore A van circa 70. SBR is een co-polymeer van styreen (~ 23%) en butadieen. Het rubber is bestand tegen oliën en vetten. Is echter zeer matig weersbestendig en ozonbestendig. SBR wordt toegepast onder begane grond- en verdiepingsvloeren tot een overspanning van 8 meter. SBR heeft een temperatuurbereik van -25 tot +75 graden. Maximale drukspanning is 5 N/mm2. Afhankelijk van de toepassing dienen stroken smaller te worden gekozen dan het onderliggende oplegdeel. Neem voor meer informatie contact op met uw contactpersoon. Naast de standaard maten zijn andere afmetingen op aanvraag leverbaar.

Artikel-nummer	Breedte (mm)	Dikte (mm)	Lengte (mm)	Kleur
6620060340	40	3	10000	zwart
6620060560	60	5	10000	zwart

Oplegrubber Neopreen

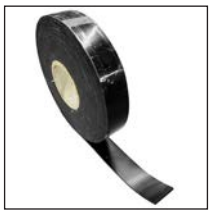

Neopreen (CR = chloropreen) bestaat uit een synthetisch rubbermengsel van chloropreen met een hardheid Shore A van circa 60. Dit materiaal is ozon- en vuurbestendig, echter matig bestand tegen oliën en vetten. Neopreen kan worden toegepast waar een drukverdeling en opvang van horizontale verplaatsingen en hoekverdraaiingen gewenst is. Neopreen heeft een temperatuurbereik van -25 tot +100 graden. Maximale drukspanning is 5 N/mm2 . Afhankelijk van de toepassing dienen stroken smaller te worden gekozen dan het onderliggende oplegdeel. Afwijkende afmetingen op aanvraag leverbaar.

Artikel-nummer	Breedte (mm)	Dikte (mm)	Lengte (mm)	Kleur
6620045080	80	5	10000	zwart

Oplegrubber GranuRubber

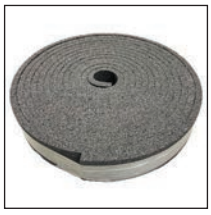

GranuRubber is samengesteld uit rubbergranulaat gebonden met polyurethaan. Granulaat rubber wordt dus gemaakt van korrels, welke door middel van een PU binder bij elkaar worden gehouden. Deze verbinding heeft uitstekende eigenschappen ten aanzien van de vervorming. Het materiaal is milieuvriendelijk, geluiddempend, verouderingsbestendig en antistatisch. GranuRubber is een contactgeluiddempend materiaal en wordt tevens ingezet als een koudebrugonderbreking. GranuRubber heeft een hardheid Shore A van 48 en is maximaal belastbaar tot 0,2 N/mm2.

Artikel-nummer	Breedte (mm)	Dikte (mm)	Lengte (mm)	Kleur
6620010080	80	10	10000	zwart
6620010100	100	10	10000	zwart
6620010120	120	10	10000	zwart
6620020080	80	15	10000	zwart
6620020100	100	15	10000	zwart

ESZ C15 oplegrubber

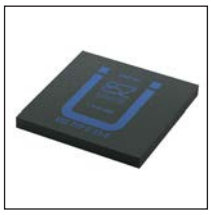

Ongewapend oplegmateriaal dat tot maximaal 15 N/mm² kan worden belast. Oplegrubber ESZ type C-15-E voorkomt schade bij onnauwkeurigheden tijdens de bouwfase en brengt de belasting over op de gewenste plaats. Leverbaar in dikten van 5 en 10 mm in iedere gewenste afmeting, al dan niet voorzien van sparingen. Op rol leverbaar in elke gewenste breedtemaat. Het oplegrubber kan worden geleverd met een verloren bekisting van polystyreenschuim in de maat van het ondersteunende bouwdeel. Ter beveiliging tegen brand is ook een combinatie met minerale wol leverbaar.

Artikel-nummer	Dikte (mm)	Kleur	Afmetingen
6630150500	5	zwart	Lengte en breedte volgens specificatie
6630151000	10	zwart	Lengte en breedte volgens specificatie

ESZ C20 oplegrubber

Ongewapend oplegmateriaal dat tot maximaal 20 N/mm² kan worden belast. Oplegrubber type ESZ type C-20-E voorkomt schade bij onnauwkeurigheden tijdens de bouwfase en brengt de belasting over op de gewenste plaats. Leverbaar in dikten van 10, 15 en 20 mm in iedere gewenste afmeting, al dan niet voorzien van sparingen. In 10 mm dikte op rol in elke gewenste breedte maat. Het oplegrubber kan worden geleverd met een verloren bekisting van polystyreenschuim in de maat van het ondersteunende bouwdeel. Ter beveiliging tegen brand is ook een combinatie met minerale wol leverbaar.

Artikel-nummer	Dikte (mm)	Kleur	Afmetingen
6630201000	10	zwart	Lengte en breedte volgens specificatie
6630201500	15	zwart	Lengte en breedte volgens specificatie
6630202000	20	zwart	

ESZ 100 oplegrubber

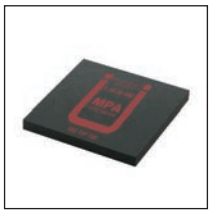

Punt oplegging ESZ type 100 uit ongewapend rubber. Belastbaar tot maximaal 14 N/mm² (ontwerpbelasting). Voor het opnemen van verticale belastingen alsmede het opnemen van hoekverdraaiingen en geringe horizontale bewegingen. ESZ 100 wordt op maat geleverd en kan worden voorzien van sparingen op elke gewenste positie. Leverbaar in dikten van 10, 15 en 20 mm. (in 10 mm dikte ook op rol in de elke gewenste breedtemaat) De ESZ rubbers kunnen worden geleverd met een verloren bekisting van kunststofschuim in de maat van het ondersteunende bouwdeel. Ter beveiliging tegen brand is ook een combinatie met minerale wol leverbaar.

Artikel-nummer	Dikte (mm)	Kleur	Afmetingen
6630101000	10	zwart	Lengte en breedte volgens specificatie
6630101500	15	zwart	Lengte en breedte volgens specificatie
6630102000	20	zwart	Lengte en breedte volgens specificatie

ESZ 200 oplegrubber

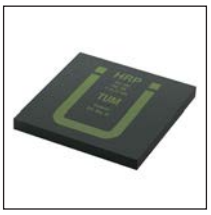

Punt oplegging ESZ type 200 uit ongewapend rubber. Belastbaar tot maximaal 28 N/mm² (ontwerpbelasting). Voor het opnemen van verticale belastingen alsmede het opnemen van hoekverdraaiingen en geringe horizontale bewegingen. ESZ 200 wordt op maat geleverd en kan worden voorzien van sparingen op elke gewenste positie. Leverbaar in dikten van 5, 10, 15 en 20 mm. (in 10 mm dikte ook op rol in de elke gewenste breedtemaat) De ESZ rubbers kunnen worden geleverd met een verloren bekisting van kunststofschuim in de maat van het ondersteunende bouwdeel. Ter beveiliging tegen brand is ook een combinatie met minerale wol leverbaar.

Artikel-nummer	Dikte (mm)	Kleur	Afmetingen
6630400500	5	zwart	
6630401000	10	zwart	Lengte en breedte volgens specificatie
6630401500	15	zwart	Lengte en breedte volgens specificatie
6630402000	20	zwart	Lengte en breedte volgens specificatie

ESZ Fosta oplegrubber

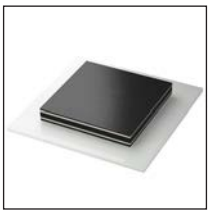

Glij-oplegging vervaardigd uit elastomeer, stalen wapeningsplaten en een PTFE-laag, alsmede een losse kunststof- of RVS-glijplaat. De oplegging kan tot maximaal 15 N/mm² (in HP-uitvoering tot 25 N/mm²) worden belast. Voorkomt schade bij onnauwkeurigheden tijdens de bouwfase en verdeelt de belasting. Leverbaar in dikten van 12 en 18 mm respectievelijk 14 en 20 mm (Fosta HP), in iedere gewenste afmeting tot maximaal 600 x 800 mm. Het oplegrubber kan worden geleverd met een verloren bekisting van polystyreenschuim in de maat van het ondersteunende bouwdeel. Ter beveiliging tegen brand is ook een combinatie met minerale wol leverbaar.

Artikel-nummer	Dikte (mm)	Kleur	Afmetingen
6630601200	12	zwart	maximale maat 600 x 800 mm, lengte en breedte volgens specificatie
6630601800	18	zwart	maximale maat 600 x 800 mm, lengte en breedte volgens specificatie
6630651400	14	zwart	maximale maat 600 x 800 mm, lengte en breedte volgens specificatie
6630652000	20	zwart	maximale maat 600 x 800 mm, lengte en breedte volgens specificatie

ESZ gewapend oplegrubber

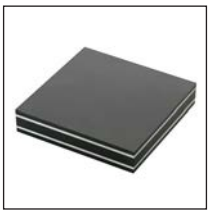

Gewapend oplegmateriaal dat tot maximaal 15 N/mm² kan worden belast. ESZ gewapend oplegrubber voorkomt schade bij onnauwkeurigheden tijdens de bouwfase en brengt de belasting over op de gewenste plaats. De oplegblokken worden gezaagd uit platen. Hierna worden de zijkanten beschermd tegen corrosie met een laklaag. Dit in tegenstelling tot brug opleggingen volgens norm EN 1337-3, waarbij de stalen wapeningsplaten volledig zijn omhuld door Chloropreen rubber. Leverbaar in dikten van 10, 20, 30 en 40 mm in iedere gewenste afmeting tot maximaal 600 x 600 mm, al dan niet voorzien van sparingen.

Artikel-nummer	Dikte (mm)	Kleur	Afmetingen
6630501000	10	zwart	maximale maat 600 x 600 mm, lengte en breedte volgens specificatie
6630502000	20	zwart	maximale maat 600 x 600 mm, lengte en breedte volgens specificatie
6630503000	30	zwart	maximale maat 600 x 600 mm, lengte en breedte volgens specificatie
6630504000	40	zwart	maximale maat 600 x 600 mm, lengte en breedte volgens specificatie

11

BOUWKUNDIGE ELEMENTEN

Geco dwarskracht deuvels

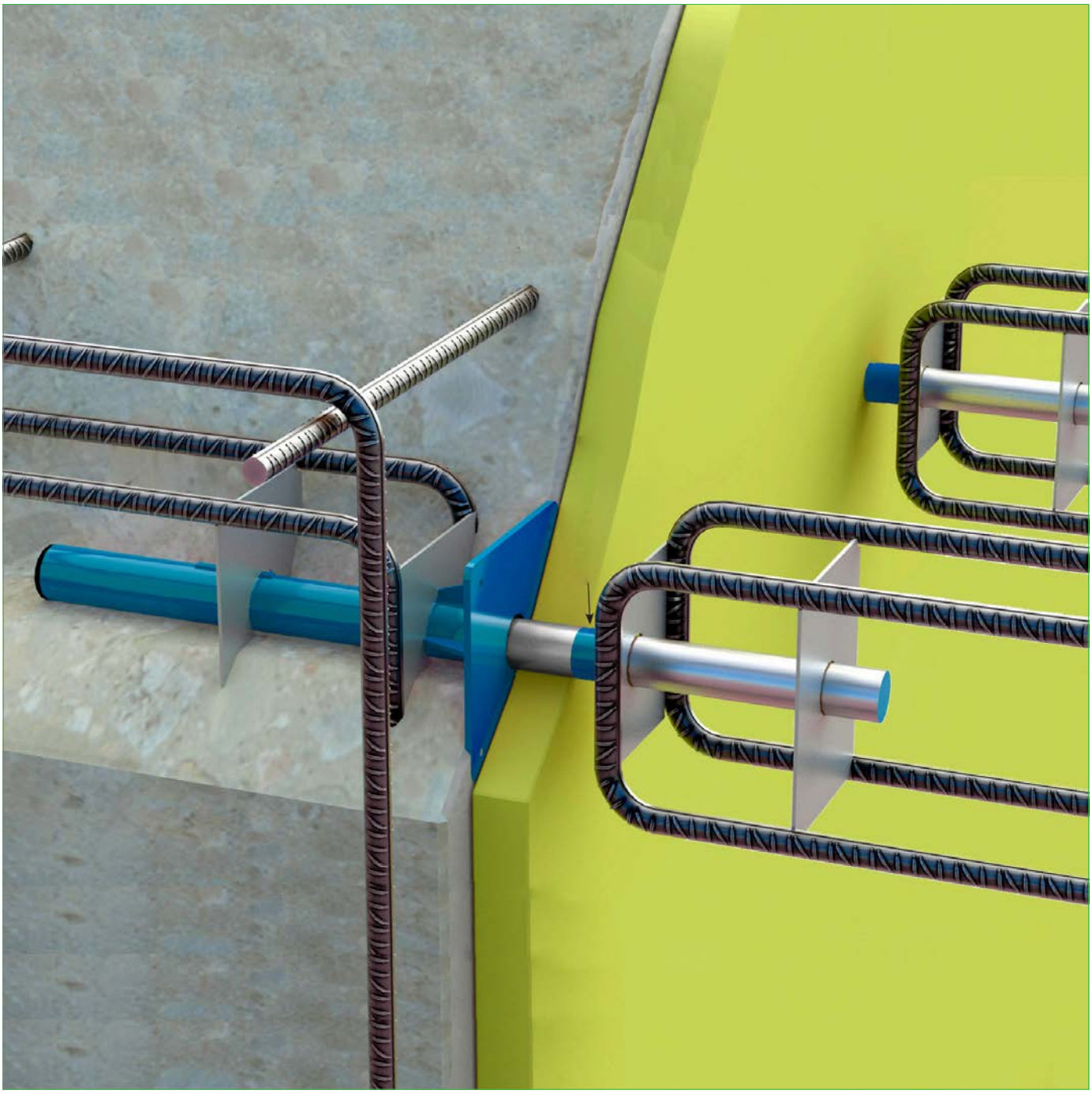

Geco dwarskracht deuvels

In het ontwerp van betonconstructies worden dilatatievoegen aangebracht om te voldoen aan de eisen op het gebied van het krimpen en uitzetten van de constructie. Deze dilatatievoegen maken beweging van onafhankelijke segmenten mogelijk en voorkomen scheurvorming.

De Geco dwarskrachtdeuvel is de geschikte en technisch bewezen oplossing om een correcte overbrenging van dwarskrachten bij dilatatievoegen te garanderen. De Geco dwarskrachtdeuvel geeft ontwerpflexibiliteit, een eenvoudige en veilige montage en biedt economische voordelen ten opzichte van de traditionele oplossingen.

Certificering
De Geco dwarskrachtdeuvels zijn de eerste dwarskrachtdeuvels met een CE markering in Europa (volgens ETA 16/0064).
Voor onze Geco dwarskrachtdeuvels is calculatiesoftware beschikbaar.

De Geco dwarskrachtdeuvels bestaan uit twee onderdelen: een deuvel en een glijhuls. In de standaard uitvoering beide voorzien van een splijtwapeningskorf. De Geco dwarskrachtdeuvels zijn verkrijgbaar in zes verschillende diameters waardoor een nauwkeurige selectie van het meest geschikte type op grond van de belasting en de geometrie van de structurele elementen mogelijk wordt.

Geco deuvel
De deuvel bestaat uit een ronde massieve stalen staaf in een standaard lengte, afhankelijk van de diameter. Bij de standaard Geco LL uitvoering wordt hierop de spijtwapening gemonteerd. De deuvel is leverbaar in thermische verzinkte of roestvaste uitvoering. De deuvels hebben per diameter een kleurmarkering. Met deze markering wordt tevens het aanslagpunt van de deuvel in de glijhuls aangegeven.

Geco glijhuls
De glijhuls heeft een ronde of ovale (rechthoekige) doorsnede. De lengte is afgestemd op de diameter van de deuvel. De glijhuls is voorzien van een spijkerplaat om mechanische bevestiging op de bekisting mogelijk te maken. Bij de standaard Geco LL uitvoering wordt hierop de spijtwapening gemonteerd. De kunststof glijhulzen zijn gemaakt in dezelfde kleur als de kleur markering op de deuvel. Het etiket op de spijkerplaat vermeldt eveneens de kleurcode.

Geco splijtwapeningskorf
Deze wapeningkorf is gemaakt van geprofileerd staal volgens norm EN 10080 (type B 500 S) en de 1,5 mm dikke verdeelplaten van koolstofstaal S235 volgens norm EN 10025-2.

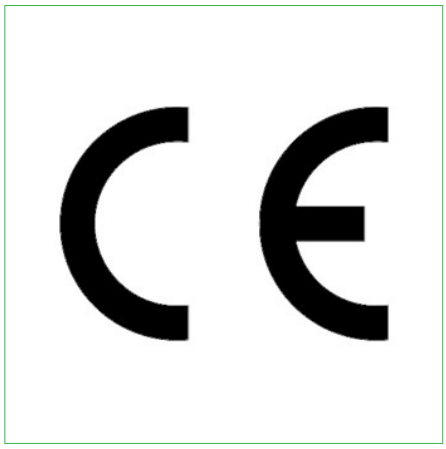

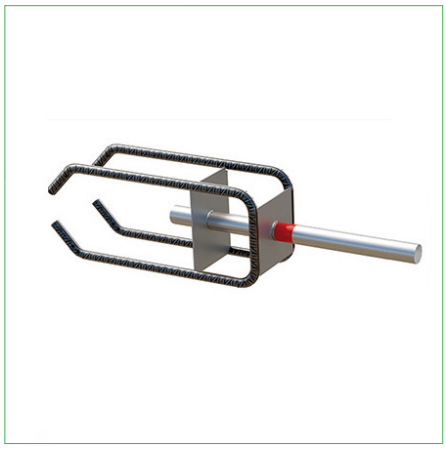

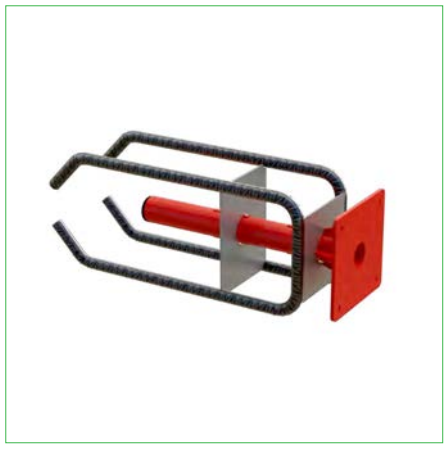

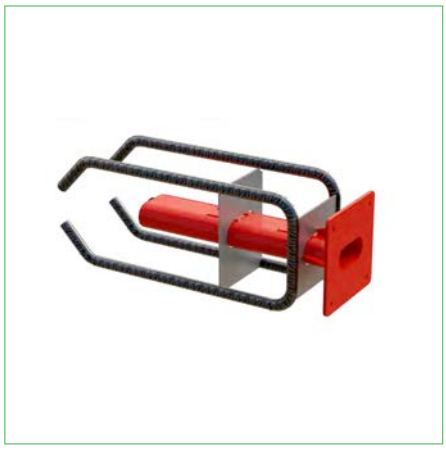

Geco - LL deuvel set - TV / kunststof

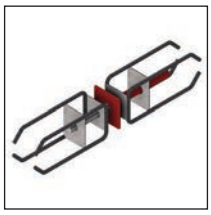

De Geco - LL dwarskrachtdeuvel sets bestaan uit een thermisch verzinkte deuvel en een kunststof glijbuis. Beide delen zijn standaard voorzien van een wapeningskorf. Bij deze uitvoering, met een ronde glijbuis, kan de deuvel zich enkel in axiale (Y) richting in de glijbuis verplaatsen. De Geco dwarskracht-deuvels zijn verkrijgbaar in zes verschillende diameters. Elke diameter heeft haar eigen kleurmarkering. Op grond van de belasting en geometrie van de bouwdelen kan de juiste diameter worden gekozen. Toepasbaar bij voegen van 0 tot 60 mm.

Artikel-nummer	Ø deuvel (mm)	Lengte (mm)	Dikte vloer min. (mm)	Ø wapening (mm)	Vorm	Kwaliteit
4610600120	20	320	180	Ø 10	kleurcode Rood	42CrMo4 (1.7225), PP
4610600122	22	350	180	Ø 10	kleurcode Zwart	42CrMo4 (1.7225), PP
4610600125	25	390	200	Ø 12	kleurcode Blauw	42CrMo4 (1.7225), PP
4610600130	30	450	200	Ø 12	kleurcode Paars	42CrMo4 (1.7225), PP
4610600135	35	520	250	Ø 16	kleurcode Groen	42CrMo4 (1.7225), PP
4610600140	40	580	250	Ø 16	kleurcode Oranje	42CrMo4 (1.7225), PP

Geco - LL deuvel set - DM - TV / kunststof

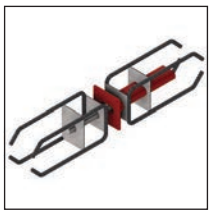

De Geco - LL dwarskrachtdeuvel sets bestaan uit een thermisch verzinkte deuvel en een kunststof DM glijbuis. Beide delen zijn standaard voorzien van een wapeningskorf. Bij deze uitvoering, met een ovale DM glijbuis, kan de deuvel zich in axiale (Y) en in horizontale (X) richting in de glijbuis verplaatsen. De Geco dwarskrachtdeuvels zijn verkrijgbaar in zes verschillende diameters. Elke diameter heeft haar eigen kleurmarkering. Op grond van de belasting en geometrie van de bouwdelen kan de juiste diameter worden gekozen. Toepasbaar bij voegen van 0 tot 60 mm.

Artikel-nummer	Ø deuvel (mm)	Lengte (mm)	Dikte vloer min. (mm)	Ø wapening (mm)	Vorm	Kwaliteit
4610600220	20	320	180	Ø 10	kleurcode Rood	42CrMo4 (1.7225), PP
4610600222	22	350	180	Ø 10	kleurcode Zwart	42CrMo4 (1.7225), PP
4610600225	25	390	200	Ø 12	kleurcode Blauw	42CrMo4 (1.7225), PP
4610600230	30	450	200	Ø 12	kleurcode Paars	42CrMo4 (1.7225), PP
4610600235	35	520	250	Ø 16	kleurcode Groen	42CrMo4 (1.7225), PP
4610600240	40	580	250	Ø 16	kleurcode Oranje	42CrMo4 (1.7225), PP

Geco - LL deuvel set - RVS / kunststof

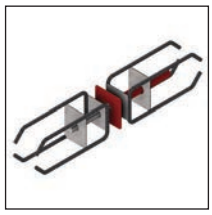

De Geco - LL dwarskrachtdeuvel sets bestaan uit een RVS deuvel en een kunststof glijbuis. Beide delen zijn standaard voorzien van een wapeningskorf. Bij deze uitvoering, met een ronde glijbuis, kan de deuvel zich enkel in axiale (Y) richting in de glijbuis verplaatsen.
De Geco dwarskrachtdeuvels zijn verkrijgbaar in zes verschillende diameters. Elke diameter heeft haar eigen kleurmarkering. Op grond van de belasting en geometrie van de bouwdelen kan de juiste diameter worden gekozen. Toepasbaar bij voegen van 0 tot 60 mm.

Artikel-nummer	Ø deuvel (mm)	Lengte (mm)	Dikte vloer min. (mm)	Ø wapening (mm)	Vorm	Kwaliteit
4610600320	20	320	180	Ø 10	kleurcode Rood	PP, RVS 318LN (1.4462)
4610600322	22	350	180	Ø 10	kleurcode Zwart	PP, RVS 318LN (1.4462)
4610600325	25	390	200	Ø 12	kleurcode Blauw	PP, RVS 318LN (1.4462)
4610600330	30	450	200	Ø 12	kleurcode Paars	PP, RVS 318LN (1.4462)
4610600335	35	520	250	Ø 16	kleurcode Groen	PP, RVS 318LN (1.4462)
4610600340	40	580	250	Ø 16	kleurcode Oranje	PP, RVS 318LN (1.4462)

Geco - LL deuvel set - DM - RVS / kunststof

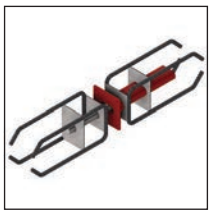

De Geco - LL dwarskrachtdeuvel sets bestaan uit een RVS deuvel en een kunststof DM glijbuis. Beide delen zijn standaard voorzien van een wapeningskorf. Bij deze uitvoering, met een ovale DM glijbuis, kan de deuvel zich in axiale (Y) en in horizontale (X) richting in de glijbuis verplaatsen. De Geco dwarskrachtdeuvels zijn verkrijgbaar in zes verschillende diameters. Elke diameter heeft haar eigen kleurmarkering. Op grond van de belasting en geometrie van de bouwdelen kan de juiste diameter worden gekozen. Toepasbaar bij voegen van 0 tot 60 mm.

Artikel-nummer	Ø deuvel (mm)	Lengte (mm)	Dikte vloer min. (mm)	Ø wapening (mm)	Vorm	Kwaliteit
4610600420	20	320	180	Ø 10	kleurcode Rood	PP, RVS 318LN (1.4462)
4610600422	22	350	180	Ø 10	kleurcode Zwart	PP, RVS 318LN (1.4462)
4610600425	25	390	200	Ø 12	kleurcode Blauw	PP, RVS 318LN (1.4462)
4610600430	30	450	200	Ø 12	kleurcode Paars	PP, RVS 318LN (1.4462)
4610600435	35	520	250	Ø 16	kleurcode Groen	PP, RVS 318LN (1.4462)
4610600440	40	580	250	Ø 16	kleurcode Oranje	PP, RVS 318LN (1.4462)

Geco - LL deuvel set - RVS / RVS

De Geco - LL dwarskrachtdeuvel sets bestaan uit een RVS deuvel en een RVS glijbuis. Beide delen zijn standaard voorzien van een wapeningskorf. Bij deze uitvoering, met een ronde glijbuis, kan de deuvel zich enkel in axiale (Y) richting in de glijbuis verplaatsen. De Geco dwarskrachtdeuvels zijn verkrijgbaar in zes verschillende diameters. Elke diameter heeft haar eigen kleurmarkering. Op grond van de belasting en geometrie van de bouwdelen kan de juiste diameter worden gekozen. Toepasbaar bij voegen van 0 tot 60 mm.

Artikel-nummer	Ø deuvel (mm)	Lengte (mm)	Dikte vloer min. (mm)	Ø wapening (mm)	Vorm	Kwaliteit
4610600520	20	320	180	Ø 10	kleurcode Rood	RVS 304 (1.4301), RVS 318LN (1.4462)
4610600522	22	350	180	Ø 10	kleurcode Zwart	RVS 304 (1.4301), RVS 318LN (1.4462)
4610600525	25	390	200	Ø 12	kleurcode Blauw	RVS 304 (1.4301), RVS 318LN (1.4462)
4610600530	30	450	200	Ø 12	kleurcode Paars	RVS 304 (1.4301), RVS 318LN (1.4462)
4610600535	35	520	250	Ø 16	kleurcode Groen	RVS 304 (1.4301), RVS 318LN (1.4462)
4610600540	40	580	250	Ø 16	kleurcode Oranje	RVS 304 (1.4301), RVS 318LN (1.4462)

Geco -LL deuvel set - DM - RVS / RVS

De Geco - LL dwarskrachtdeuvel sets bestaan uit een RVS deuvel en een RVS DM glijbuis. Beide delen zijn standaard voorzien van een wapeningskorf. Bij deze uitvoering, met een rechthoekige DM glijbuis, kan de deuvel zich in axiale (Y) en in horizontale (X) richting in de glijbuis verplaatsen. De Geco dwarskrachtdeuvels zijn verkrijgbaar in zes verschillende diameters. Elke diameter heeft haar eigen kleurmarkering. Op grond van de belasting en geometrie van de bouwdelen kan de juiste diameter worden gekozen. Toepasbaar bij voegen van 0 tot 60 mm.

Artikel-nummer	Ø deuvel (mm)	Lengte (mm)	Dikte vloer min. (mm)	Ø wapening (mm)	Vorm	Kwaliteit
4610600620	20	320	180	Ø 10	kleurcode Rood	RVS 304 (1.4301), RVS 318LN (1.4462)
4610600622	22	350	180	Ø 10	kleurcode Zwart	RVS 304 (1.4301), RVS 318LN (1.4462)
4610600625	25	390	200	Ø 12	kleurcode Blauw	RVS 304 (1.4301), RVS 318LN (1.4462)
4610600630	30	450	200	Ø 12	kleurcode Paars	RVS 304 (1.4301), RVS 318LN (1.4462)
4610600635	35	520	250	Ø 16	kleurcode Groen	RVS 304 (1.4301), RVS 318LN (1.4462)
4610600640	40	580	250	Ø 16	kleurcode Oranje	RVS 304 (1.4301), RVS 318LN (1.4462)

Geco deuvel met korf - TV

Geco thermisch verzinkte dwarskrachtdeuvels voorzien van een wapeningskorf. De Geco dwarskrachtdeuvels zijn verkrijgbaar in zes verschillende diameters. Elke diameter heeft haar eigen kleurmarkering. Op grond van de belasting en geometrie van de bouwdelen kan de juiste diameter worden gekozen. Toepasbaar bij voegen van 0 tot 60 mm.

Artikel-nummer	Ø deuvel (mm)	Lengte (mm)	Dikte vloer min. (mm)	Ø wapening (mm)	Vorm	Kwaliteit
4610601020	20	320	180	Ø 10	kleurcode Rood	42CrMo4 (1.7225)
4610601022	22	350	180	Ø 10	kleurcode Zwart	42CrMo4 (1.7225)
4610601025	25	390	200	Ø 12	kleurcode Blauw	42CrMo4 (1.7225)
4610601030	30	450	200	Ø 12	kleurcode Paars	42CrMo4 (1.7225)
4610601035	35	520	250	Ø 16	kleurcode Groen	42CrMo4 (1.7225)
4610601040	40	580	250	Ø 16	kleurcode Oranje	42CrMo4 (1.7225)

Geco rvs deuvel met korf

Geco RVS dwarskrachtdeuvels voorzien van een wapeningskorf. De Geco dwarskrachtdeuvels zijn verkrijgbaar in zes verschillende diameters. Elke diameter heeft haar eigen kleurmarkering. Op grond van de belasting en geometrie van de bouwdelen kan de juiste diameter worden gekozen. Toepasbaar bij voegen van 0 tot 60 mm.

Artikel-nummer	Ø deuvel (mm)	Lengte (mm)	Dikte vloer min. (mm)	Ø wapening (mm)	Vorm	Kwaliteit
4610602020	20	320	180	Ø 10	kleurcode Rood	RVS 318LN (1.4462)
4610602022	22	350	180	Ø 10	kleurcode Zwart	RVS 318LN (1.4462)
4610602025	25	390	200	Ø 12	kleurcode Blauw	RVS 318LN (1.4462)
4610602030	30	450	200	Ø 12	kleurcode Paars	RVS 318LN (1.4462)
4610602035	35	520	250	Ø 16	kleurcode Groen	RVS 318LN (1.4462)
4610602040	40	580	250	Ø 16	kleurcode Oranje	RVS 318LN (1.4462)

Geco kunststof glijbuis met korf

Geco kunststof glijbuis voorzien van een wapeningskorf. Bij deze ronde glijbuis kan de deuvel zich enkel in axiale (Y) richting in de glijbuis verplaatsen. De Geco dwarskrachtdeuvels zijn verkrijgbaar in zes verschillende diameters. Elke diameter heeft haar eigen kleurmarkering. Op grond van de belasting en geometrie van de bouwdelen kan de juiste diameter worden gekozen. Toepasbaar bij voegen van 0 tot 60 mm.

Artikel-nummer	Lengte (mm)	Dikte vloer min. (mm)	Ø wapening (mm)	Vorm	Kwaliteit
4610601120	210	180	Ø 10	kleurcode Rood	PP
4610601122	225	180	Ø 10	kleurcode Zwart	PP
4610601125	245	200	Ø 12	kleurcode Blauw	PP
4610601130	275	200	Ø 12	kleurcode Paars	PP
4610601135	310	250	Ø 16	kleurcode Groen	PP
4610601140	340	250	Ø 16	kleurcode Oranje	PP

Geco kunststof DM glijbuis met korf

Geco kunststof DM glijbuis voorzien van een wapeningskorf. Bij deze ovale DM glijbuis kan de deuvel zich in axiale (Y) en in horizontale (X) richting in de glijbuis verplaatsen. De Geco dwarskrachtdeuvels zijn verkrijgbaar in zes verschillende diameters. Elke diameter heeft haar eigen kleurmarkering. Op grond van de belasting en geometrie van de bouwdelen kan de juiste diameter worden gekozen. Toepasbaar bij voegen van 0 tot 60 mm.

Artikel-nummer	Lengte (mm)	Dikte vloer min. (mm)	Ø wapening (mm)	Vorm	Kwaliteit
4610601220	210	180	Ø 10	kleurcode Rood	PP
4610601222	225	180	Ø 10	kleurcode Zwart	PP
4610601225	245	200	Ø 12	kleurcode Blauw	PP
4610601230	275	200	Ø 12	kleurcode Paars	PP
4610601235	310	250	Ø 16	kleurcode Groen	PP
4610601240	340	250	Ø 16	kleurcode Oranje	PP

Geco rvs glijbuis met korf

Geco RVS glijbuis voorzien van een wapeningskorf. Bij deze ronde glijbuis kan de deuvel zich enkel in axiale (Y) richting in de glijbuis verplaatsen.
De Geco dwarskrachtdeuvels zijn verkrijgbaar in zes verschillende diameters. Elke diameter heeft haar eigen kleurmarkering. Op grond van de belasting en geometrie van de bouwdelen kan de juiste diameter worden gekozen. Toepasbaar bij voegen van 0 tot 60 mm.

Artikel-nummer	Lengte (mm)	Dikte vloer min. (mm)	Ø wapening (mm)	Vorm	Kwaliteit
4610602120	210	180	Ø 10	kleurcode Rood	RVS 304 (1.4301)
4610602122	225	180	Ø 10	kleurcode Zwart	RVS 304 (1.4301)
4610602125	245	200	Ø 12	kleurcode Blauw	RVS 304 (1.4301)
4610602130	275	200	Ø 12	kleurcode Paars	RVS 304 (1.4301)
4610602135	310	250	Ø 16	kleurcode Groen	RVS 304 (1.4301)
4610602140	340	250	Ø 16	kleurcode Oranje	RVS 304 (1.4301)

Geco rvs DM glijbuis met korf

Geco RVS DM glijbuis voorzien van een wapeningskorf. Bij deze rechthoekige DM glijbuis kan de deuvel zich in axiale (Y) en in horizontale (X) richting in de glijbuis verplaatsen. De Geco dwarskrachtdeuvels zijn verkrijgbaar in zes verschillende diameters. Elke diameter heeft haar eigen kleurmarkering. Op grond van de belasting en geometrie van de bouwdelen kan de juiste diameter worden gekozen. Toepasbaar bij voegen van 0 tot 60 mm.

Artikel-nummer	Lengte (mm)	Dikte vloer min. (mm)	Ø wapening (mm)	Vorm	Kwaliteit
4610602220	210	180	Ø 10	kleurcode Rood	RVS 304 (1.4301)
4610602222	225	180	Ø 10	kleurcode Zwart	RVS 304 (1.4301)
4610602225	245	200	Ø 12	kleurcode Blauw	RVS 304 (1.4301)
4610602230	275	200	Ø 12	kleurcode Paars	RVS 304 (1.4301)
4610602235	310	250	Ø 16	kleurcode Groen	RVS 304 (1.4301)
4610602240	340	250	Ø 16	kleurcode Oranje	RVS 304 (1.4301)

Geco deuvel - los - TV

Geco dwarskrachtdeuvels vervaardigd uit de staalsoort EN 1.7225 (42 CrMo4). De anti-corrosiebescherming wordt verkregen door onderdompeling in een zinkbad. Deze zinklaag vormt een coating en geeft kathodische bescherming. Elke diameter heeft haar eigen kleurmarkering. De Geco dwarskrachtdeuvels zijn verkrijgbaar in zes verschillende diameters. Op grond van de belasting en geometrie van de bouwdelen kan de juiste diameter worden gekozen. Toepasbaar bij voegen van 0 tot 60 mm.

Artikel-nummer	Ø deuvel (mm)	Lengte (mm)	Dikte vloer min. (mm)	Vorm	Kwaliteit
4610603020	20	320	180	kleurcode Rood	42CrMo4 (1.7225)
4610603022	22	350	180	kleurcode Zwart	42CrMo4 (1.7225)
4610603025	25	390	200	kleurcode Blauw	42CrMo4 (1.7225)
4610603030	30	450	200	kleurcode Paars	42CrMo4 (1.7225)
4610603035	35	520	250	kleurcode Groen	42CrMo4 (1.7225)
4610603040	40	580	250	kleurcode Oranje	42CrMo4 (1.7225)

Geco deuvel - los - RVS

Geco dwarskrachtdeuvels vervaardigd uit roestvrij staal X2CrNiMoN22-5-3 (1.4462) met een uitstekende weerstand tegen corrosie. Elke diameter heeft haar eigen kleurmarkering.
De Geco dwarskrachtdeuvels zijn verkrijgbaar in zes verschillende diameters. Op grond van de belasting en geometrie van de bouwdelen kan de juiste diameter worden gekozen. Toepasbaar bij voegen van 0 tot 60 mm.

Artikel-nummer	Ø deuvel (mm)	Lengte (mm)	Dikte vloer min. (mm)	Vorm	Kwaliteit
4610603120	20	320	180	kleurcode Rood	RVS 318LN (1.4462)
4610603122	22	350	180	kleurcode Zwart	RVS 318LN (1.4462)
4610603125	25	390	200	kleurcode Blauw	RVS 318LN (1.4462)
4610603130	30	450	200	kleurcode Paars	RVS 318LN (1.4462)
4610603135	35	520	250	kleurcode Groen	RVS 318LN (1.4462)
4610603140	40	580	250	kleurcode Oranje	RVS 318LN (1.4462)

Geco kunststof glijbuis - los

Geco kunststof glijbuis vervaardig uit polypropyleen. Bij deze ronde glijbuis kan de deuvel zich enkel in axiale (Y) richting in de glijbuis verplaatsen. Elke diameter heeft haar eigen kleurmarkering. De Geco dwarskrachtdeuvels zijn verkrijgbaar in zes verschillende diameters. Op grond van de belasting en geometrie van de bouwdelen kan de juiste diameter worden gekozen. Toepasbaar bij voegen van 0 tot 60 mm.

Artikel-nummer	Ø deuvel (mm)	Lengte (mm)	Dikte vloer min. (mm)	Vorm	Kwaliteit
4610604020	20	210	180	kleurcode Rood	PP
4610604022	22	225	180	kleurcode Zwart	PP
4610604025	25	245	200	kleurcode Blauw	PP
4610604030	30	275	200	kleurcode Paars	PP
4610604035	35	310	250	kleurcode Groen	PP
4610604040	40	340	250	kleurcode Oranje	PP

Geco kunststof DM glijbuis - los

Geco kunststof DM glijbuis vervaardig uit polypropyleen. Bij deze ovale DM glijbuis kan de deuvel zich in axiale (Y) en in horizontale (X) richting in de glijbuis verplaatsen. Elke diameter heeft haar eigen kleurmarkering.

De Geco dwarskrachtdeuvels zijn verkrijgbaar in zes verschillende diameters. Op grond van de belasting en geometrie van de bouwdelen kan de juiste diameter worden gekozen. Toepasbaar bij voegen van 0 tot 60 mm.

Artikel-nummer	Lengte (mm)	Dikte vloer min. (mm)	Vorm	Kwaliteit
4610604120	210	180	kleurcode Rood	PP
4610604122	225	180	kleurcode Zwart	PP
4610604125	245	200	kleurcode Blauw	PP
4610604130	275	200	kleurcode Paars	PP
4610604135	310	250	kleurcode Groen	PP
4610604140	340	250	kleurcode Oranje	PP

Geco RVS glijbuis - los

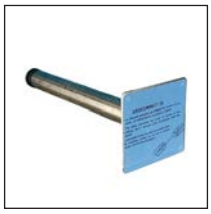

Geco RVS glijbuis vervaardig uit roestvrij staal uit X5CrNi18-10 (1.4301). Bij deze ronde glijbuis kan de deuvel zich enkel in axiale (Y) richting in de glijbuis verplaatsen. Elke diameter heeft haar eigen kleurmarkering. De Geco dwarskrachtdeuvels zijn verkrijgbaar in zes verschillende diameters. Op grond van de belasting en geometrie van de bouwdelen kan de juiste diameter worden gekozen. Toepasbaar bij voegen van 0 tot 60 mm.

Artikel-nummer	Ø deuvel (mm)	Lengte (mm)	Dikte vloer min. (mm)	Vorm	Kwaliteit
4610604220	20	210	180	kleurcode Rood	RVS 304 (1.4301)
4610604222	22	225	180	kleurcode Zwart	RVS 304 (1.4301)
4610604225	25	245	200	kleurcode Blauw	RVS 304 (1.4301)
4610604230	30	275	200	kleurcode Paars	RVS 304 (1.4301)
4610604235	35	310	250	kleurcode Groen	RVS 304 (1.4301)
4610604240	40	340	250	kleurcode Oranje	RVS 304 (1.4301)

Geco RVS glijbuis DM - los

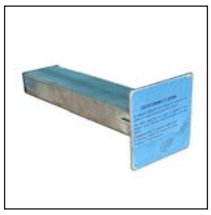

Geco RVS DM glijbuis vervaardig uit roestvrij staal uit X5CrNi18-10 (1.4301). Bij deze rechthoekige DM glijbuis kan de deuvel zich in axiale (Y) en in horizontale (X) richting in de glijbuis verplaatsen. Elke diameter heeft haar eigen kleurmarkering. De Geco dwarskrachtdeuvels zijn verkrijgbaar in zes verschillende diameters. Op grond van de belasting en geometrie van de bouwdelen kan de juiste diameter worden gekozen. Toepasbaar bij voegen van 0 tot 60 mm.

Artikel-nummer	Ø deuvel (mm)	Lengte (mm)	Dikte vloer min. (mm)	Vorm	Kwaliteit
4610604320	20	210	180	kleurcode Rood	RVS 304 (1.4301)
4610604322	22	225	180	kleurcode Zwart	RVS 304 (1.4301)
4610604325	25	245	200	kleurcode Blauw	RVS 304 (1.4301)
4610604330	30	275	200	kleurcode Paars	RVS 304 (1.4301)
4610604335	35	310	250	kleurcode Groen	RVS 304 (1.4301)
4610604340	40	340	250	kleurcode Oranje	RVS 304 (1.4301)

Glasvezel deuvel

GD glasvezel deuvels worden met name toegepast in de wegenbouw. Deze ronde deuvels zijn glad (geen coating), hierdoor kan er geen hechting ontstaan met het beton. De betonverharding kan bij temperatuurverschillen dus uitzetten en krimpen zonder te scheuren. GD Glasvezel deuvels zijn licht in gebruik, makkelijk te transporteren en kunnen niet roesten. Op aanvraag diverse ander diameters en lengtes leverbaar.

Artikel-nummer	Ø deuvel (mm)	Lengte (mm)	Vorm
4610502550	25	500	glad
4610502560	25	600	glad
4610503050	30	500	glad
4610504050	40	500	glad

Wegendeuvels volgens specificatie

Deze wegendeuvels hebben een diameter van Ø 25 mm (tolerantie +/-0,5 mm) en een standaard lengte van 500 mm (tolerantie +/-5 mm). Op aanvraag andere diameters en lengtes mogelijk. Deze deuvels zijn gemaakt van S 235 JR glad stalen staven en zijn vrij van bramen en over de gehele lengte en één kopse zijde PE-gelamineerd. Deze PE-laag (0,3 mm) is bestand tegen de alkaliteit van beton. De niet gelamineerde kopse zijde is voorzien van een roestwerende verf. Voor de deuvels zijn deuvelrekken uit draad (Ø 5 mm S235JR) leverbaar. De maximale productielengte van de deuvelrekken is 4000 mm.

Artikel-nummer	Ø deuvel (mm)	Lengte (mm)	Kwaliteit
4610180010	25	500	PE, S235

Deuvelstrippen - ponswapening

Ponswapening deuvelstrippen zijn de ideale oplossing voor zwaar belaste vlakke vloeren. Hiermee kan zonder kolomplaat worden geconstrueerd. De straalsgewijs aangebrachte ponswapening voorkomt een doorponskegel en leidt de krachten verder de vloer in. De ponswapening deuvelstrippen bestaan uit een aantal dubbelkop-deuvels, aan één zijde gekoppeld door verbindingsstaafjes (de 'strip'). De speciaal vergrote koppen zorgen voor de opname en afdracht van de krachten in het beton. Het exact benodigde aantal dubbelkop-deuvels per strip wordt op basis van een berekening per project bepaald. Leverbare deuveldiameters zijn: 10, 12, 14, 16, 20 en 25 mm. De deuvelhoogte en de striplengte zijn variabel. Onze afdeling Engineering kan op basis van aangeleverde projectgegevens een uitgewerkt voorstel maken.

Artikel-nummer	Vorm
4670000010	maatvoering volgens specificatie

BT Spanslot sets

Het BT Spanslot biedt een betrouwbare oplossing voor het koppelen van prefabbetonelementen en is direct na montage volledig constructief belastbaar. Het systeem is geschikt voor het verbinden van onder andere keerwanden, vloer-wandaansluitingen en duikers. Naast het aanspannen van de te koppelen delen kunnen voegen waterdicht worden afgewerkt in combinatie met het RubberElast-afdichtingsband. Het BT Spanslot is leverbaar in thermisch verzinkt en RVS en wordt standaard als complete set geleverd: één BT Spanslot, twee bouten en twee carrosserieringen. Instortvoorzieningen dienen apart te worden besteld. Bovendien voldoet het BT Spanslot aan de hoogste seismische eisen binnen het ETA-certificaat: klasse C1 voor lichte aardbevingsbelasting en klasse C2 voor zware aardbevingsbelasting.

Artikel-nummer	Vorm
4630011012	M12
4630011016	M16
4630011020	M20

BT Spanslot uitsparingsblok

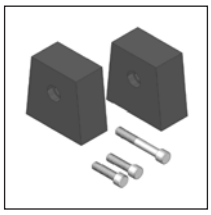

Magnetisch uitsparingsblokken uit HDPE voor het maken van de spanslotsparing in de prefab. Twee sparingen in beide te koppelen prefab delen maakt de juiste sparing voor het Spanslot. Bij hoekverbindingen worden twee uitsparingsblokken gekoppeld (met een extra lange cilinderkopbout) waardoor de dubbel grote sparing in één prefab deel plaats bied voor het Spanslot.

Artikel-nummer	Lengte (mm)	Hoogte (mm)	Vorm
4630015012	85	40	magnetisch M12
4630015016	100	50	magnetisch M16
4630015020	130	60	magnetisch M20

Zetplaatje (kikker)

Zetplaatje (kikkerplaat) in thermisch verzinkte uitvoering. Afmeting 40 x 95 x 8 mm met gat Ø14. Geschikt voor het klemmen van onder andere staalconstructies in verschillende dikten. (Hoogte = klemhoogte)

Artikel-nummer	Lengte (mm)	Breedte (mm)	Hoogte (mm)	Afmetingen
4620904008	95	40	8	gat: Ø14 mm
4620904012	95	40	12	gat: Ø14 mm
4620904016	95	40	16	gat: Ø14 mm
4620904020	95	40	20	gat: Ø14 mm

J-bolt M12 OV (haakanker)

Haakanker voor montage van prefab elementen. Kwaliteit 8.8 in onverzinkte uitvoering.

Artikel-nummer	Lengte (mm)
4630021219	190
4630021223	230

Kolomschoen type RPK-N3

Kolomschoenen bieden een veilig, economische, schoorvrij en demontabele oplossing voor moment vaste verbindingen tussen prefab-betonkolommen en fundaties of voor de verbinding tussen kolommen onderling. De in de kolom ontwikkelde spanningen worden via de kolomschoenen en de ankerbouten via de voeg naar de aangrenzende structuren overgedragen, bijvoorbeeld naar de fundering. Doordat er bij gebruik van de kolomschoen een demontabele constructie ontstaat is deze zeer geschikt voor circulair bouwen.

Berekeningen zijn gebaseerd op de regels van ontwerpcodes, zoals EN 1992, EN 1993 en ETA TR 029. Ga voor meer informatie naar onze website of neem contact op met onze technisch adviseur.

Artikel-nummer	Lengte (mm)	Breedte (mm)	Hoogte (mm)	Vorm
4630051116	80	80	597	wapening: 2T12
4630051120	83	83	820	wapening: 2T16
4630051124	90	90	1185	wapening: 2T16
4630051130	95	95	1390	wapening: 2T20
4630051139	120	120	1910	wapening: 2T25

Kolomschoen type RPK-E5

Kolomschoenen bieden een veilig, economische, schoorvrij en demontabele oplossing voor moment vaste verbindingen tussen prefab-betonkolommen en fundaties of voor de verbinding tussen kolommen onderling. De in de kolom ontwikkelde spanningen worden via de kolomschoenen en de ankerbouten via de voeg naar de aangrenzende structuren overgedragen, bijvoorbeeld naar de fundering. Doordat er bij gebruik van de kolomschoen een demontabele constructie ontstaat is deze zeer geschikt voor circulair bouwen.

Berekeningen zijn gebaseerd op de regels van ontwerpcodes, zoals EN 1992, EN 1993 en ETA TR 029. Ga voor meer informatie naar onze website of neem contact op met onze technisch adviseur.

Artikel-nummer	Lengte (mm)	Breedte (mm)	Hoogte (mm)	Vorm
4630051330	112	112	1264	wapening: 2T25
4630051336	132	132	1415	wapening: 2T32
4630051339	132	139	1664	wapening: 2T32
4630051345	153	153	2141	wapening: 2T32
4630051352	160	160	2177	wapening: 3T32

Wandschoen type RSK-N

Wandschoenen bieden een veilig, economische, schoorvrij en demontabele oplossing voor moment vaste verbindingen tussen prefab-betonwanden.
De in de wand ontwikkelde spanningen worden via de wandschoenen en de ankerbouten naar de aangrenzende structuren overgedragen. Doordat er bij gebruik van de wandschoen een demontabele constructie ontstaat is deze zeer geschikt voor circulair bouwen.

Berekeningen zijn gebaseerd op de regels van ontwerpcodes, zoals EN 1992, EN 1993 en ETA TR 029. Ga voor meer informatie naar onze website of neem contact op met onze technisch adviseur.

Artikel-nummer	Lengte (mm)	Breedte (mm)	Hoogte (mm)	Vorm
4630052116	119	80	630	wapening: 2T12
4630052120	124	90	800	wapening: 2T16
4630052124	129	110	965	wapening: 2T20
4630052130	144	120	1170	wapening: 2T25
4630052139	165	145	1600	wapening: 2T32

Wandschoen type RSK-E

Wandschoenen bieden een veilig, economische, schoorvrij en demontabele oplossing voor moment vaste verbindingen tussen prefab-betonwanden.
De in de wand ontwikkelde spanningen worden via de wandschoenen en de ankerbouten naar de aangrenzende structuren overgedragen. Doordat er bij gebruik van de wandschoen een demontabele constructie ontstaat is deze zeer geschikt voor circulair bouwen.

Berekeningen zijn gebaseerd op de regels van ontwerpcodes, zoals EN 1992, EN 1993 en ETA TR 029. Ga voor meer informatie naar onze website of neem contact op met onze technisch adviseur.

Artikel-nummer	Lengte (mm)	Breedte (mm)	Hoogte (mm)	Vorm
4630052230	145	130	1460	wapening: 2T25
4630052236	164	150	1765	wapening: 2T32
4630052239	165	150	1650	wapening: 4T25
4630052245	180	175	2015	wapening: 4T32
4630052252	210	260	2215	wapening: 4T32

Trap/bordesverbinding TSS

Met deze TSS-verbinding worden prefab-trappen en bordessen snel en eenvoudig onzichtbaar ‘opgelegd’. Met de speciaal hiervoor ontwikkelde TSS-verbindingen wordt een onzichtbare verbinding gemaakt en blijft het oppervlak intact. De TSS bestaat uit een buitenkoker en een verschuifbare binnen koker, die met behulp van een kabeltje in de juiste positie in een sparing (Redibox) wordt opgelegd op stalen stelplaatjes. Door toepassing van neopreen op de stelplaatjes is de geluidsoverdracht van het trappenhuis naar de rest van het gebouw sterk te reduceren. Standaard thermisch verzinkt, op aanvraag onverzinkt of in RVS mogelijk.

Artikel-nummer	Lengte (mm)	Breedte (mm)
4630031041	320	100

Redibox

Redibox is een kunststof box voor het maken van een sparing in prefab elementen ten behoeve van de TSS bordesverbindingen

Artikel-nummer	Lengte (mm)	Hoogte (mm)
4630031000	190	130

ISOPRO® koudebrugonderbreking

ISOPRO® koudebrugonderbreking vormt een dragend verbindingselement tussen betonnen (prefab) constructiedelen zonder dat dit leidt tot een doorgaande thermische brug. De wapening die onderdeel uitmaakt van de ISOPRO® -elementen wordt aan weerszijden in het beton gestort en verbindt zo beide constructiedelen. De constructiedelen worden door een strook isolatiemateriaal van elkaar gescheiden. Neem voor documentatie, technische vragen, product-berekeningen, rekensoftware, advies op locatie en/of BIM-objecten contact op met onze engineers.

Artikel-nummer	Omschrijving
4630060010	Koudebrugonderbreking - volgens specificatie

Sepatherm koudebrug ontkoppelingsplaat

Sepatherm is een vormvaste kunststofplaat voor het thermisch scheiden van bouwcomponenten. Met Sepatherm worden constructieve koudebruggen en ook contactcorrosie van metalen onderdelen voorkomen. Sepatherm bestaat uit een sterke kristallijn thermoplast met hoge sterkte en stijfheid, een goede slijtvastheid en een lage thermische geleidbaarheid. De gemiddelde toegestane drukspanning is 30 N/mm². (Piekspanningen tot 65 N/mm² zijn mogelijk)

Toepassing
Sepatherm wordt toegepast als ontkoppeling (koudebrugonderbreking of koudebrugisolatie) van de thermische brug bij mechanisch verbonden onderdelen van een beton- en/of staalconstructie. Sepatherm is leverbaar in alle snijvormen met geboorde gaten, uitsparingen of schuine sneden.

Standaard plaatdikten: 5 / 10 / 15 / 20 mm. Specials tot een plaatdikte van 50 mm zijn mogelijk.

Voordelen
- Voorkomt koudebruggen
- Wordt op maat geleverd
- Kan worden voorzien van sparingen op elke gewenste positie
- Hoog belastbaar
- Zeer geringe indrukbaarheid
- Lage warmtegeleidingscoëfficiënt
- Eenvoudige verwerking

Artikel-nummer	Dikte (mm)	Omschrijving	Plaat afmeting
4630061005	5	Sepatherm plaat	lengte x breedte volgens specificatie
4630061010	10	Sepatherm plaat	lengte x breedte volgens specificatie
4630061015	15	Sepatherm plaat	lengte x breedte volgens specificatie
4630061020	20	Sepatherm plaat	lengte x breedte volgens specificatie

Lasplaten volgens specificatie

De lasplaten TFPT en TFPR worden ingebouwd in betonelementen waar een stalen constructie aan verankerd moet worden. De constructieve verbindingen worden gemaakt via het aanlassen van de staalconstructie aan de stalen lasplaten na het uitharding van het beton. De lasplaten brengen optredende krachten over naar de betonstructuur. Leverbaar in diverse vierkante en rechthoekige afmetingen.

Artikel-nummer	Omschrijving
3010991010	Lasplaat - volgens specificatie

12

DILATATIE PROFIELEN

Dilatatievoegen: algemene uitleg en keuzehulp

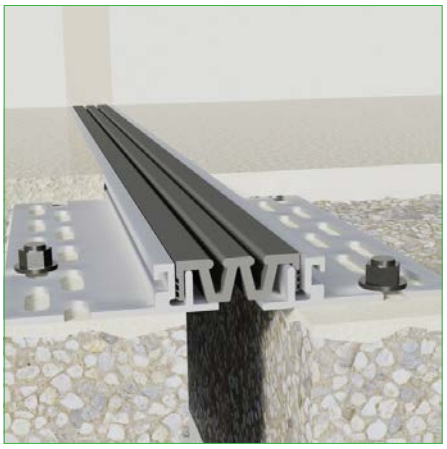

Dilatatievoegen zijn geplande scheuren die verplaatsingen in bouwdelen gecontroleerd toelaten. Materialen zoals beton, metselwerk en staal krimpen, kruipen en zetten uit door temperatuur, vocht en belasting. Zonder voeg ontstaan willekeurige scheuren en schade aan afwerkingen; met een dilatatievoeg wordt beweging gebundeld tot een strakke, voorspelbare lijn. Dilatatievoegen komen voor in vloeren, wanden, gevels en daken. De afwerking (het profiel) beschermt de voegwanden, maakt verkeer mogelijk en kan desgewenst waterdichtheid realiseren.

Waar en wanneer toepassen?

- Waar de constructieve ondergrond dilateert: zet constructieve voegen door in de dekvloer en afwerking.
- Tussen verwarmde en onverwarmde vloerdelen en tussen aparte vloerverwarmingscircuits.
- Bij grote temperatuurschommelingen (zoninstraling, buitenruimten, daken).

Basisbegrippen

- Krimpvoeg: maakt een eenmalige beweging (wordt breder).
  Dilatatievoeg: nodig bij wisselende temperatuur, combinaties van krimp en uitzetting.
- Bewegingsrichtingen: breedte, verticaal en langsrichting.
- Bewegingen en oorzaken.

Krimp en uitzetting, temperatuurschommelingen (dag/nacht, seizoenen), vochtgehalte, zettingen veroorzaken voegbewegingen. Ontwerpinformatie over verwachte horizontale, verticale en axiale bewegingen komt van de constructeur, maar controleer de werkelijke voegbreedte op de bouwplaats: een profiel hoort aan beide zijden volledig te steunen op de ondergrond.

Belasting en puntlast

Belasting bepaalt levensduur en comfort. Trekkrachten aan de voegranden bij overrijden kunnen afbrokkeling van dekvloeren, tegels en kunstharslagen veroorzaken. Voor de beeldvorming: een vrachtwagenwiel geeft doorgaans ≤ 1 N/mm²; een volgeladen winkelwagen kan 10–15 N/mm² halen; heftrucks in hallen 7,5–25 N/mm². Puntlast en wielhardheid zijn dus cruciale parameters.

Technische Specificaties Dilatatie-/Krimpprofielen

Toepassing	Verkeer/gebruik	Indicatieve wielbelasting (kN)	Randdruk-gevoeligheid	Materiaal	Waterdichtheid
Wonen/Kantoor	Voetgangers; lichte karren (buffet/serving)	n.v.t. (gering verkeer)	Laag	RVS afdekkap bij gevlinderd beton	Niet vereist
Retail/OV (winkelcentra, stations, luchthavens)	rolkoffers/winkel-wagens palletwagens	Palletwagen 10KN Voertuigen 20-100KN	Hoog	Massief aluminium; RVS kap waar nodig	Schrobwater-dicht mogelijk
Industrie (productie & opslag)	Heftrucks/ palletwagens met harde wielen; hoge dynamiek	Heftruck 20KN-190KN	Zeer hoog	Staal of zwaar alu; sinusnaad tegen schok	Niet primair; toepassen indien vereist
Parkeren (garages/dek-ken/hellingen)	Auto's (luchtbanden), langzaam ver-keer; dooizout	Voertuigen 20–50KN	Laag	Staal/RVS; dooizout-besten-dig oppervlak	Ja (laag tot drukkend water)

www.hakron.nl

Veelgemaakte fouten (en hoe te voorkomen)

- Te weinig voegen met te grote beweging per voeg ➔ verdeel beweging over meer voegen.
- Aluminium toepassen in dooizout-omgeving ➔ kies staal/RVS of bescherm.
- Geen rekening houden met verticale beweging in heftruckzones ➔ kies trillingsarm en vlakke overgangen.
- Waterdichting als 'nice to have' zien op parkeerdekken ➔ ontwerp op drukkend water en afvoerniveau.

Keuzechecklist

- Voegbreedte (werkelijk) en bewegingsopname (± mm).
- Belastingsprofiel: wieldruk/puntlast, wielhardheid, verkeersroutes.
- Waterdichtheidsniveau: niet-drukkend versus drukkend; afvoer op top- of onderlaag.
- Blootstelling aan chemische stoffen en UV; materiaal en rubbercompound.
- Vloeropbouw: hoogte en compatibiliteit met afwerking.
- Vormstukken: hoeken, T, kruising, wand–vloeraansluiting.
- Bevestigingswijze.

Vragen?

Twijfel je over de juiste keuze dilatatieprofiel voor jouw toepassing of heb je andere vragen? Onze technisch adviseurs helpen je snel bij het vinden van het juiste profiel en voorzien je van montageadvies. Maatwerk en unieke projectoplossingen zijn mogelijk.

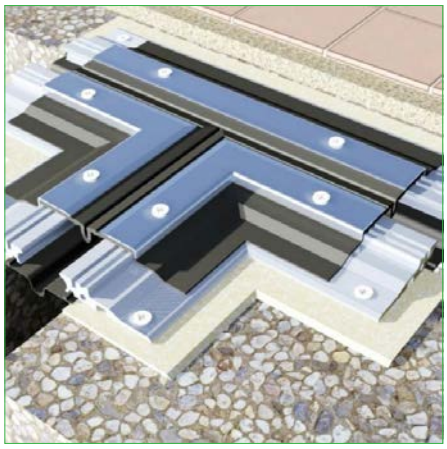

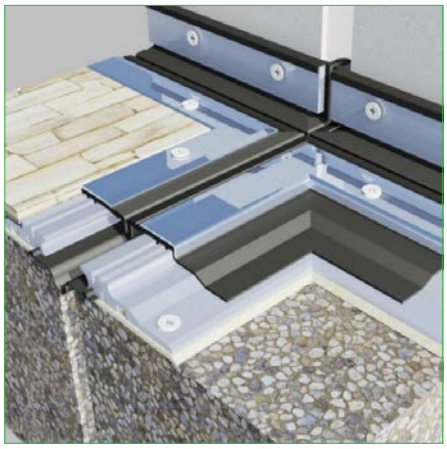

Bekijk online ons uitgebreide assortiment dilatatieprofielen.

Keyboard XL dilatatie element

Keyboard XL wordt toegepast als dilatatievoegprofiel bij grotere vloervelden in bedrijfshallen en industrievloeren. Met Keyboard XL worden dilataties doelbewust gepland om ongecontroleerde scheurvorming te voorkomen. Door de vertanding van het Keyboard XL voegprofiel worden ook dwarskrachten opgenomen. Het Keyboard XL is 3 meter lang en standaard leverbaar voor verschillende vloerdikten. Keyboard XL is geschikt voor een maximale voegbreedte van 3 mm. Aandachtspunt: KBS-voetplaten dient u separaat te bestellen en worden standaard niet meegeleverd. Zie voor toelichting en andere varianten de informatie op de website.

Artikel-nummer	Hoogte (mm)	Lengte (mm)	Materiaal
1820350150	150	3000	staal
1820350180	180	3000	staal
1820350200	200	3000	staal
1820350250	250	3000	staal
1820350300	300	3000	staal

Keyboard XLV dilatatie element

Keyboard XLV wordt toegepast als dilatatievoegprofiel bij grotere vloervelden in bedrijfshallen en industrievloeren. Met Keyboard XLV worden dilataties doelbewust gepland om ongecontroleerde scheurvorming te voorkomen. Door de vertanding van het Keyboard XLV voegprofiel worden ook dwarskrachten opgenomen. Het Keyboard XLV is aan weerszijden voorzien van een stalen randstrip met verankeringsbeugels die de betonrand beschermen bij belasting. Deze randstrip (60 x 5 mm) wordt standaard in blank staal uitgevoerd. Het Keyboard XLV is 3 meter lang en standaard leverbaar voor verschillende vloerdikten. Keyboard XLV is geschikt voor een maximale voegbreedte van 12 mm. Aandachtspunt: KBS-voetplaten dient u separaat te bestellen en worden standaard niet meegeleverd. Zie voor toelichting en andere varianten de informatie op de website.

Artikel-nummer	Hoogte (mm)	Lengte (mm)	Materiaal
1820400150	150	3000	staal
1820400180	180	3000	staal
1820400200	200	3000	staal
1820400250	250	3000	staal
1820400300	300	3000	staal

Keyboard voetplaat KBS

KBS-voetplaten voor Keyboard XLV / XL. Bij de montage van deze beide typen Keyboard worden voetplaten met draaibare hoogteverstelling gebruikt.
Deze KBS-voetplaten worden om de meter op de vloer geplaatst en zijn voorzien van boorgaten voor eenvoudig fixatie. De brede afsteuning voorkomt omvallen van het Keyboard-voegprofiel. Met de M12-stelschroef kan het voegprofiel eenvoudig op hoogte gesteld worden. Verbruik: 3 voetplaten per Keyboard-element.

Artikel-nummer	Hoogte (mm)	Materiaal	Toepasbaar op/ met
1820500150	150	staal	Keyboard XLV / XL 150
1820500180	180	staal	Keyboard XLV / XL 180
1820500200	200	staal	Keyboard XLV / XL 200
1820500250	250	staal	Keyboard XLV / XL 250
1820500300	300	staal	Keyboard XLV / XL 300

KLP klemprofiel voegafdichting

Het KLP-klemprofiel is een achteraf aan te brengen voegafdichting uit Nitriflex. Het KLP-klemprofiel klemt zich vast in de voeg en dekt de voegranden af.

Artikel-nummer	Lengte (mm)	Breedte (mm)	Hoogte (mm)	Voeg maat min. (mm)	Voeg maat max. (mm)
7010012510	25000	17	20	7	12
7010012515	25000	20	20	9	14
7010012520	25000	25	25	13	17
7010012525	25000	30	30	17	22
7010012530	25000	50	30	19	25
7010012535	25000	35	35	19	25
7010012540	25000	60	40	19	25
7010012550	25000	50	40	25	34
7010012560	25000	60	50	24	29
7010012590	25000	90	60	34	40

KLM klemprofiel voegafdichting

Het KLM-klemprofiel is een achteraf aan te brengen voegafdichting uit Nitriflex. Het KLM-klemprofiel klemt zich vast in de voeg en valt in de voeg. Op aanvraag ook leverbaar in Elastoflex-uitvoering (Elastomeer).

Artikel-nummer	Lengte (mm)	Breedte (mm)	Hoogte (mm)	Voeg maat min. (mm)	Voeg maat max. (mm)
7010022520	25000	20	20	12	17
7010022530	25000	30	28	18	24
7010022540	25000	40	35	28	34
7010022550	25000	50	40	38	44
7010022560	25000	60	40	48	54
7010022570	25000	70	45	58	64
7010022580	25000	80	60	68	74

13

BEVESTIGINGS-MATERIALEN

Lijm M50-PLUS

Sympafix M50-PLUS epoxy acrylaat lijmanker met een ETA optie 7 goedkeuring voor toepassingen in ongescheurd beton voor ankerstangen diameter (M8 t/m M24) en ETA goedkeuring voor metselwerk. Deze injectiemortel voor de veeleisende professional wordt ondersteund door Sympafix Engineer calculatiesoftware, voor constructieve berekeningen conform geldende ETA-richtlijnen.

Artikel-nummer	Classificering	Inhoud (ml)	Vorm
5440052010	ETA-12/0205 / ETA-13/0326	300	
5440052020	ETA-12/0205 / ETA-13/0326	410	
5440051010	ETA-12/0205 / ETA-13/0326	300	Voorraad kist 20 x 300 ml
5440051020	ETA-12/0205 / ETA-13/0326	410	Voorraad kist 15 x 410 ml

Lijm C100-PLUS

Sympafix C100-PLUS is een chemisch vinylester anker met een ETA optie 1 goedkeuring voor gescheurd beton (draadstangen M8 t/m M30 en wapeningsstaal Ø8-Ø32), welke is goedgekeurd voor bijna iedere toepassing. Ook geldig bij gebruik van standaard draadstangen. Sympafix C100-PLUS is toepasbaar bij vochtige ondergronden en bij watergevulde gaten. De veeleisende professional wordt ondersteund door Sympafix Engineer calculatiesoftware, voor constructieve berekeningen conform geldende ETA-richtlijnen.

Artikel-nummer	Classificering	Inhoud (ml)	Vorm
5440002010	ETA optie 1, seismisch categorie C1	300	C100-PLUS 300 ml koker
5440002020	ETA optie 1, seismisch categorie C1	360	C100-PLUS 360 ml koker
5440002030	ETA optie 1, seismisch categorie C1	420	C100-PLUS 420 ml koker
5440001015	ETA optie 1, seismisch categorie C1	300	Actiepakket
5440001020	ETA optie 1, seismisch categorie C1	300	C100-PLUS 20x 300 ml voorraadkist
5440001090	ETA optie 1, seismisch categorie C1	420	Voorraadkist

C200 Plus Ultrabond

De C200-PLUS is de sterkste injectiemortel / chemisch anker in de markt. Hoge hechtsterktes met brandgoedkeuring en ETA-1 goedkeuring voor toepassingen in zowel de trek- als drukzone van beton inclusief seismische toepassingen in zowel categorie C1 als C2. ETA goedkeuring ook geldig onder het vriespunt, bij watergevulde boorgaten, voor vrijwel alle staalkwaliteiten, bij boven-hoofdse toepassingen en bij zeer geringe betondiktes, hart-op-hart en randafstanden. Tevens goedgekeurd voor het op grote diepte verlijmen van wapening bij het uitbreiden van betonconstructies (ETA TR023 certificering). Bij gebruik van een holle boor met stofafzuiging mag boorgatreiniging achterwege worden gelaten zonder verlies van de goedkeuring, wat een enorme besparing in arbeidstijd kan betekenen.

Artikel-nummer	Classificering	Inhoud (ml)	Vorm
5440101005	ETA-1, Seismisch C1 en 2, watergevulde boorgaten	280	
5440101010	ETA-1, Seismisch C1 en 2, watergevulde boorgaten	420	
5440101000	ETA-1, Seismisch C1 en 2, watergevulde boorgaten		Startkoffer

Lijm X150-PLUS

Sympafix X150-PLUS pure epoxy lijmanker voor diamant geboorde gaten met een ETA optie 1 goedkeuring voor ankerstangen (M8 t/m M30) en wapenings-staal (Ø8 t/m32) in gescheurd en ongescheurd beton, ETA-goedkeuring voor het achteraf plaatsen van wapening en ETA optie 7 goedkeuring voor diamant-geboorde gaten (M10 t/m M24 en Ø8 t/m 32). Deze injectiemortel voor de veeleisende professional wordt ondersteund door Sympafix Engineer calcula-tiesoftware voor constructieve berekeningen conform geldende ETA-richtlijnen.

Artikel-nummer	Classificering	Inhoud (ml)
5440011020	ETA-19/0513	585

Lijm mengtuit

Mengtuit met een interne spiraal. Bij iedere werkonderbreking langer dan de op de koker aangegeven verwerkingstijd, dient de mengtuit vernieuwd te worden. Let erop dat de gekozen mengtuit compatibel is met de door jouw gebruikte injectiemortel. Verpakt per 10 stuks.

Artikel-nummer	Vorm
5440009010	C100-PLUS zwarte mengtuit (ook voor M50-PLUS)
5440011050	X150-PLUS interne spiraal rood
5440101050	C200-PLUS mengtuit

Mengtuit verlengstuk

Flexibele verlengtuit voor bevestiging op de mengtuit van injectiemortels (C100-PLUS, M50-PLUS of X150-PLUS), te gebruiken bij boorgaten met een boordiepte van 125mm tot en met 2125mm. Eventueel gemakkelijk op maat te knippen. De verlengde mengtuit maakt het mogelijk het boorgat van on-deruit te vullen zonder luchtinsluiting, hetgeen van groot belang is voor een betrouwbare bevestiging. Aan het uiteinde van de verlengtuit kan tevens een vlotter worden vastgeklikt, die door de geïnjecteerde mortel naar boven wordt geduwd zodat luchtinsluiting volledig kan worden voorkomen.

Artikel-nummer	Lengte (mm)
5440099010	200
5440099020	500
5440099030	1000
5440099040	2000

Spuitpistolen voor chemische verankering

Spuitpistolen voor het aanbrengen van chemische mortels. Deze spuitpistolen zijn specifiek voor één type koker (inhoud).

Artikel-nummer	Vorm
9010250020	Spuitpistool voor 300ml kokers
9010250030	Spuitpistool voor 360ml kokers
9010250010	Spuitpistool voor 420ml kokers
9010250040	Spuitpistool voor 385/585ml kokers

Blaaspomp

Handpomp voor een grondige reiniging van een boorgat bij chemische verankering. Het reinigen van het boorgat is verplicht om te voldoen aan een ETA-goedkeuring, en resulteert in hogere belastbare waarden tot 40% (drie keer borstelen en blazen).

Artikel-nummer	Vorm
9010260010	Blaaspomp (klein) voor uitblazen van boormeel
9010260020	Blaaspomp (groot) voor uitblazen van boormeel

Staalborstel (hand)

Hand staalborstel voor het reinigen van boorgaten voor chemische verankering. Het reinigen van het boorgat is verplicht om te voldoen aan een ETA-goedkeuring, en resulteert in hogere belastbare waarden tot 40% ! (drie keer borstelen en blazen).

Artikel-nummer	Afmetingen
9010260810	Ø 8 - 10 mm
9010261014	Ø 10 - 14 mm

Staalborstel met SDS aansluiting

SDS-staalborstel voor het reinigen van boorgaten voor chemische verankering. Deze borstels hebben een SDS-koppeling voor toepassing in een boormachine. (Adapter los bijbestellen, worden niet meegeleverd) Het reinigen van het boorgat is verplicht om te voldoen aan een ETA-goedkeuring, en resulteert in hogere belastbare waarden tot 40% (drie keer borstelen en blazen).
De SDS-Staalborstel is verkrijgbaar in verschillende diameters van Ø12 tot Ø42 mm, voor alle maten scan de QR-Code.

Artikel-nummer	Afmetingen	Vorm
9010270100		SDS adapter
9010270300		SDS verlengstuk
9010270012	Ø12 mm	met SDS aansluiting - excl. adapter
9010270042	Ø42 mm	met SDS aansluiting - excl. adapter

Glascapsules GC-PLUS

GC-PLUS glascapsules met een ETA - 7 goedkeuring voor ongescheurd beton (ETA-14/0309 / ETAG 001 – Optie 7 voor M8 t/m M30). Goedgekeurd voor 2 temperatuur bereiken: 24˚C / 40˚C en 50˚C / 80˚C.

Artikel-nummer	Lengte (mm)	Ø buiten (mm)	Classificering
5440071010	90	11	ETA-7 (ETA-14/0309)
5440071020	110	13	ETA-7 (ETA-14/0309)
5440071030	125	17	ETA-7 (ETA-14/0309)
5440071040	170	17	ETA-7 (ETA-14/0309)
5440071050	210	22	ETA-7 (ETA-14/0309)

Betonschroef SB2-PLUS - EV

Betonschroeven SB2-PLUS zijn heavy duty ankers zonder losse componenten. Deze universele betonschroeven SB2-PLUS zijn toepasbaar voor tijdelijke en definitieve bevestiging in beton. Standaard zijn de betonschroeven SB2-PLUS gemaakt uit verzinkt carbonstaal. De SB2-PLUS heeft een zeskant kop met vertanding met daarop de diameter en lengte identificatie. De speciale draad van de SB2-PLUS snijdt zich in het beton, waardoor er een uitstekende uit-trekwaarde ontstaat.

Artikel-nummer	Lengte (mm)	Ø buiten (mm)	Dikte klem (mm)
5410010505	50	6	10
5410010605	50	8	10
5410010608	80	8	30
5410010610	100	8	50
5410010805	50	10	5
5410010807	75	10	30
5410010810	100	10	55
5410011006	60	10	10
5410011007	75	10	25
5410011010	100	10	50
5410011012	120	10	70
5410011207	75	12	25
5410011210	100	12	50
5410011215	150	12	100
5410011408	80	14	20
5410011410	100	14	40
5410011413	130	14	70
5410011610	100	16	20

Doorsteekanker TB1-PLUS - EV

Doorsteekanker TB1_PLUS is een universeel zwaarlast expansieanker met ETA optie 1 goedkeuring voor gescheurd en ongescheurd beton. Met ETA optie 1 goedkeuring voor gebruik in gescheurd en ongescheurd beton. Met F120 brandgoedkeuring.

Artikel-nummer	Draad type	Lengte (mm)	Ø buiten (mm)	Dikte klem (mm)
5410108050	M8	50	8	2
5410108060	M8	60	8	5
5410108075	M8	75	8	20
5410108085	M8	85	8	30
5410108095	M8	95	8	40
5410108105	M8	105	8	50
5410110085	M10	85	10	5
5410110090	M10	90	10	10
5410110100	M10	100	10	20
5410110110	M10	110	10	30
5410110120	M10	120	10	40
5410110130	M10	130	10	50
5410110160	M10	160	10	80
5410112090	M12	90	12	5
5410112100	M12	100	12	15
5410112115	M12	115	12	30
5410112135	M12	135	12	50
5410112165	M12	165	12	80
5410112175	M12	175	12	90
5410112185	M12	185	12	100
5410112220	M12	220	12	135
5410116090	M16	90	16	2
5410116125	M16	125	16	15
5410116150	M16	150	16	40
5410116160	M16	160	16	50
5410116210	M16	210	16	100

Doorsteekanker TB G - TV

Doorsteekanker TB-G is een universeel zwaarlast expansieanker in thermisch verzinkt carbonstaal. Ideaal voor doorsteekmontage. Met voor gemonteerde moer en onderlegschijf voor snelle installatie.

Artikel-nummer	Draad type	Lengte (mm)	Ø buiten (mm)	Dikte klem (mm)
5410308050	M8	50	8	5
5410308085	M8	85	8	30
5410310060	M10	60	8	5
5410310090	M10	90	10	10
5410310120	M10	120	10	40
5410312080	M12	80	12	10
5410312105	M12	105	12	20
5410312120	M12	120	12	35
5410316100	M16	100	16	5

Doorsteekanker TB1-PLUS - A4

Doorsteekanker TB1_PLUS is een RVS universeel zwaarlast expansieanker met ETA optie 1 goedkeuring voor gescheurd en ongescheurd beton. Met ETA optie 1 goedkeuring voor gebruik in gescheurd en ongescheurd beton. Met - F120 brandgoedkeuring.

Artikel-nummer	Draad type	Lengte (mm)	Ø buiten (mm)	Dikte klem (mm)
5410208065	M8	65	8	10
5410208075	M8	75	8	15
5410208100	M8	100	8	40
5410208120	M8	120	8	60
5410210090	M10	90	10	10
5410210100	M10	100	10	20
5410210140	M10	140	10	60
5410212100	M12	100	12	15
5410212140	M12	140	12	55

Hulsanker EV

Door zijn verlengde spreidhuls is het STAM anker zeer geschikt voor zware verankering in kanaalplaat en bouwmaterialen met geringe drukvastheid. (o.a. metselwerk, kalkzandsteen). Verkrijgbaar in 5 verschillende ankerlengtes en klemdiktes voor een veelzijdig toepassingsbereik.

Artikel-nummer	Draad type	Lengte (mm)	Ø buiten (mm)	Dikte klem (mm)
5410412055	M8	55	12	5
5410412060	M8	60	12	10
5410412075	M8	75	12	25
5410412090	M8	90	12	40
5410412120	M8	120	12	70

Inslaganker D12 EV

Inslaganker DI-PLUS is een verzinkt spreidanker zonder kraag met binnendraad. Met ETA optie-6-goedkeuring voor meervoudige bevestigingen in gescheurd beton. Installatie doormiddel van een inslagstift.

Artikel-nummer	Draad type	Lengte (mm)	Ø buiten (mm)
5410020625	M6	25	8
5410020830	M8	30	10
5410021040	M10	40	12
5410021250	M12	50	16
5410022080	M20	80	25

Inslaganker DI-LIP EV

Inslaganker DI-PLUS-LIP is een verzinkt spreidanker met kraag, voorzien van binnendraad. Met ETA optie-6-goedkeuring voor meervoudige bevestigingen in gescheurd beton. Installatie doormiddel van een inslagstift.

Artikel-nummer	Draad type	Lengte (mm)	Ø buiten (mm)
5410030625	M6	25	8
5410030830	M8	30	10
5410031040	M10	40	12
5410031250	M12	50	16
5410031665	M16	65	20
5410032080	M20	80	25

Inslagstift voor inslaganker DI

Inslagstift voor installatie van Sympafix inslagankers. Voorzien van een kunststof veiligheidsgrip,

Artikel-nummer	Draad type
5410041206	M6
5410041208	M8
5410041210	M10
5410041212	M12
5410041216	M16
5410041220	M20

Spanhuls

Spanhuls EN voor lichte bevestigingen in beton en massief steen. De spanhuls wordt met behulp van een hamer in het basismateriaal geslagen en spreidt over zijn totale lengte in het gat. De kraag houdt het te bevestigen materiaal vast.
Toepassing: niet gescheurd beton (drukzone), cellenbeton, kanaalplaat, kalkzandsteen / metselwerk

Artikel-nummer	Lengte (mm)	Ø buiten (mm)	Dikte klem (mm)
5410506040	40	6	10
5410506050	50	6	20
5410506060	60	6	30
5410506080	80	6	50
5410508070	70	8	30
5410508090	90	8	50
5410508110	110	8	70
5410508130	130	8	90

Plafond keilnagel

Stalen expansieanker voor lichte toepassingen. Voorzien van grote kop. Met ETA optie-6-goedkeuring voor meerpuntsbevestiging in gescheurd en ongescheurd beton.

Artikel-nummer	Lengte (mm)	Ø buiten (mm)	Dikte klem (mm)
5410560635	35	12	5
5410560665	65	12	35

Stokanker

Stokanker SB 6 x 35 met betonschroef en M8 / M10 binnendraad bus, voor het afhangen van draadeinden. Ideaal voor het monteren van afhangsystemen zoals leidingwerk, sprinkler systemen en kabelgoten. Boren rond 6, 40 mm diep.

Artikel-nummer	Draad type	Lengte (mm)	Ø buiten (mm)
5410550635	M8	62	6

Tapbout 8.8 EV - DIN 933

Tapbouten met volledige draad en zeskantkop volgens DIN 933. Kwaliteit 8.8 in elektrolytisch verzinkte uitvoering. Naast de in de tabel vermelde maten zijn andere diameters en/of lengten snel leverbaar. Ook leverbaar in CE-gemarkeerde Constructie voldraad tapbouten met moer.

Artikel-nummer	Draad type	Lengte (mm)	SW
5430812030	M12	30	19
5430812035	M12	35	19
5430812040	M12	40	19
5430812045	M12	45	19
5430812050	M12	50	19
5430812060	M12	60	19
5430812080	M12	80	19
5430816025	M16	25	24
5430816030	M16	30	24
5430816035	M16	35	24
5430816040	M16	40	24
5430816045	M16	45	24
5430816050	M16	50	24
5430816060	M16	60	24
5430816080	M16	80	24
5430816100	M16	100	24
5430820035	M20	35	30
5430820040	M20	40	30
5430820045	M20	45	30
5430820050	M20	50	30
5430820055	M20	55	30
5430820060	M20	60	30
5430820070	M20	70	30
5430824040	M24	40	36
5430824050	M24	50	36
5430824060	M24	60	36
5430824065	M24	65	36
5430824070	M24	70	36
5430824080	M24	80	36

Zeskantmoer 8.8 EV - DIN 933

Zeskantmoeren klasse 8 volgens DIN 933 in elektrolytisch verzinkte uitvoering. Naast de in de tabel vermelde maten zijn ook zeskantmoeren met een grotere moerhoogte, andere klasse en andere uitvoeringen snel leverbaar.

Artikel-nummer	Draad type	Hoogte (mm)	SW
5430770112	M12	10	19
5430770116	M16	13	24
5430770120	M20	16	30
5430770124	M24	19	36
5430770130	M30	24	46
5430770142	M42	34	65

Koppelmoer metrisch EV

Zeskantige koppelmoer met doorgaande metrische draad. Elektrolytisch verzinkte uitvoering.

Artikel-nummer	Draad type	Lengte (mm)	Hoogte (mm)	SW
7810522036	M12	36	36	19
7810523048	M16	48	48	24
7810524060	M20	60	60	30
7810525072	M24	72	72	36
7810526090	M30	90	90	46

Sluitring EV

Vlakke sluitringen volgens ISO 7089 - hardheid 200HV in elektrolytisch verzinkte uitvoering. Andere maten en uitvoeringen op aanvraag leverbaar.

Artikel-nummer	Draad type	Ø buiten (mm)	Dikte (mm)
5430760008	M8	16	1.6
5430760010	M10	20	2
5430760012	M12	24	2.5
5430760016	M16	30	3
5430760020	M20	37	3
5430760024	M24	44	4
5430760030	M30	56	4

Carrosseriering EV

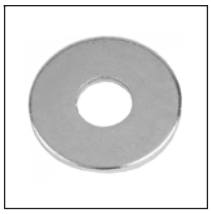

Carrosserieringen volgens DIN 9021 - ISO 7093 in elektrolytisch verzinkte uitvoering. Andere maten en uitvoeringen op aanvraag leverbaar.

Artikel-nummer	Draad type	Ø buiten (mm)	Dikte (mm)
5430760110	M10	30	2.5
5430760112	M12	37	3
5430760116	M16	50	3
5430760120	M20	60	4
5430760124	M24	72	5
5430760130	M30	92	6

Indraai hulpstuk M16

Opzetstuk voor een accu boormachine voor het snel indraaien van M16 draadeinden in bijvoorbeeld kimankers.

Artikel-nummer	Draad type
9010400020	M16

Volgplaat

Vierkante volgplaat in onverzinkte (OV) of elektrolytisch verzinkte uitvoering (EV) voor metrische draadeinden.

Artikel-nummer	Draad type	Lengte (mm)
5430781516	M16	50
5430781620	M20	60

Draadeinden algemeen

Onze draadeinden komen van producenten die ISO9001 en 9002 gecertificeerd zijn. Hierdoor is voor de kwaliteiten 8.8 en roestvaststaal de traceerbaarheid gegarandeerd. Op aanvraag kunnen de draadeinden met een certificaat geleverd worden.

Draadeinden worden geleverd in diverse oppervlaktebehandelingskwaliteiten :
- Blank of zwart (BL of OV): geen oppervlaktebehandeling
- Elektrolytisch verzinkt (EV):conform EN ISO 4042. Deze norm geeft de voorwaarden aan die aan aan elektrolytisch verzinken worden gesteld. De oppervlaktebedekking ligt tussen de 3 en 20 micron voor materialen met schroefdraad.
- Thermisch verzinkt (TV): Het thermisch verzinken gebeurt door het onderdompelen in een zink bad, waardoor een bedekkingslaag van ca. 40-50 micron ontstaat.

Thermisch verzinkte draadeinden worden geleverd in 2 uitvoeringen.
- TI= ISO-passend. De draadeinden zijn hierbij ondermaats geproduceerd, de juiste passing wordt verkregen na het verzinken.
- OM=overmaats. Draadeinden krijgen een overmaatse maat na het verzinken.

De klasse aanduiding van de mechanische eigenschappen van draadeinden bestaat uit twee getallen, gescheiden door een punt (bijvoorbeeld 8.8). Het getal voor de punt komt overeen met 1/100 van de nominale treksterkte in N/mm2. Bij klasse 8.8 dus 8*100=800 N/mm2.

De nominale treksterkte is de maximale mechanische spanning die het staal bereikt als het plastisch vervormd wordt. Vermenigvuldiging van beide getallen levert 1/10 van de nominale vloei(rek)grens op. Bij klasse 8.8 is dat dus 8*8*10=640 N/mm2. De vloei-(rek)grens is de belasting waarbij het staal plastisch begint te vervormen. De “elastische rek” is er dan uit. Een constructeur ontwerpt geen constructies waarbij materiaal boven haar vloeigrens wordt belast.

Belasting draadeinden:
- Klasse 4.8 Breukgrens 400 N/mm2, vloeigrens 320 N/mm2
- Klasse 8.8 Breukgrens 800 N/mm2, vloeigrens 640 N/mm2
- Roestvaststaal 304 (A2) en 316 (A4)-klasse 70 Breukgrens 700 N/mm2, vloeigrens 450 N/mm2
- Roestvaststaal 304 (A2) en 316 (A4)-klasse 80 Breukgrens 800 N/mm2, vloeigrens 600 N/mm2

Kleurcodes:
Met een kleurcode op de kop van een draadeind worden de verschillende kwaliteiten weergegeven.
- 4.8: geen codering
- 8.8: geel
- RVS 304/ A2: groen
- RVS 316/ A4: rood
- 10.9: wit

Kwaliteit 10.9: Het risico van waterstofbrosheid wordt door uitgloeien beperkt, maar niet uitgesloten. Er kan daarom geen garantie op waterstofbrosheid worden gegeven.

M16 draadeind 4.8 - OV - standaard lengten

Standaardmaten 4.8 draadeinden (OV).

LET OP! Draadeinden zijn ook op uw maat verkrijgbaar, scan de QR-Code voor alle standaard verkrijgbare maten, of neem contact op met uw contactpersoon voor een offerte op maat.

Artikel-nummer	Draad type	Lengte (mm)	Ø buiten (mm)
5430016100	M16	100	16
5430016110	M16	110	16
5430016145	M16	145	16
5430016150	M16	150	16
5430016160	M16	160	16
5430016175	M16	160	16
5430016195	M16	195	16
5430016200	M16	200	16
5430016210	M16	210	16
5430016245	M16	245	16
5430016250	M16	250	16
5430016260	M16	260	16
5430016295	M16	295	16
5430016395	M16	395	16
5430016300	M16	300	16
5430016310	M16	310	16
5430016345	M16	345	16
5430017100	M16	1000	16
5430017300	M16	3000	16

Draadeind 8.8 - OV - standaard lengten

Standaardmaten 8.8 draadeinden onverzinkte uitvoering (OV).

LET OP! Draadeinden zijn ook op uw maat verkrijgbaar, scan de QR-Code voor alle standaard verkrijgbare maten, of neem contact op met uw contactpersoon voor een offerte op maat.

Artikel-nummer	Draad type	Lengte (mm)	Ø buiten (mm)
5430510100	M10	1000	10
5430513100	M12	1000	12
5430513300	M12	3000	12
5430517100	M16	1000	16
5430517300	M16	3000	16
5430521100	M20	1000	20
5430521300	M20	3000	20
5430525100	M24	1000	24
5430525300	M24	3000	24
5430531100	M30	1000	30
5430531300	M30	3000	30

Draadeind 8.8 - EV - standaard lengten

Standaardmaten 8.8 draadeinden elektrolytisch verzinkte uitvoering.

LET OP! Draadeinden zijn ook op uw maat verkrijgbaar, scan de QR-Code voor alle standaard verkrijgbare maten, of neem contact op met uw contactpersoon voor een offerte op maat.

Artikel-nummer	Draad type	Lengte (mm)	Ø buiten (mm)
5430610300	M10	3000	10
5430613100	M12	1000	12
5430613300	M12	3000	12
5430617100	M16	1000	16
5430617300	M16	3000	16
5430621100	M20	1000	20
5430621300	M20	3000	20
5430625100	M24	1000	24
5430625300	M24	3000	24
5430631100	M30	1000	30
5430631300	M30	3000	30
5430643300	M42	3000	42

14

BESCHERMEN EN VEILIGHEID

Signaalbeveiliging Champignon

De Champignon signaal-/beschermdoppen worden geplaatst op uit het beton staande stekken. Hierdoor zijn de stekken goed zichtbaar en zijn de scherpe delen afgeschermd waardoor verwondingen voorkomen kunnen worden. Vooral toegepast bij stekken op hoofdhoogte of langs een doorloop. Maar ook bij aansluitingen waar langere tijd tussen de te storten delen zit is het zinvol de stekken met de Champignon te markeren en af te schermen. Deze Champignon signaal-/beschermdoppen zijn bedoeld als visuele markering en lichte stootbescherming. Zij bieden ONVOLDOENDE bescherming tegen lichamelijke verwondingen (geen valbeveiliging).

Artikel-nummer	Kleur	Wapening Ø min. (mm)	Aantal per zak
7410100618	rood	Ø 6	250
7410101632	rood	Ø 16	250

Valbeveiliging Nevosafe Plus - met stalen inzet

Nevosafe Plus valbeveiligers bieden een effectieve bescherming tegen ongevallen met onafgeschermde stekeinden. De Nevosafe Plus kenmerken zich door een groot oppervlak van een sterkte kunststof. Hierdoor wordt de kinetische energie bij een val over een groot oppervlak verspreid. Binnen in de Nevosafe Plus bevindt zich een komvormige stalen mantel, die de bescherming biedt bij een val. Nevosafe Plus is leverbaar voor wapening van Ø 6 - 20 mm en voor Ø 20 - 36 mm.

Artikel-nummer	Kleur	Wapening Ø min. (mm)	Aantal per doos
7420110620	geel	Ø 6	40
7420112036	geel	Ø 20	30

Valbeveiliging Universeel

Herbruikbare universele stekeindbeveiliger uit signaalgele slagvaste kunststof in lengtes van 1 meter. Toepasbaar op wapening rond 8 tot en met rond 40 mm. Snelle en eenvoudige montage. Leverbaar in twee uitvoeringen:
met stalen valplaat (valbeveiliging).
Zonder stalen valplaat (toepasbaar als stootbeveiliging en signaalfunctie).
De valbeveiliging is leverbaar met bedrukking met bijvoorbeeld een bedrijfsnaam, rekening houdende met een maximum van 17 leestekens en een oplage van minimaal 2 pallets (588 stuks).

Artikel-nummer	Kleur	Lengte (mm)	Wapening Ø min. (mm)	Aantal per doos	Vorm
7420020200	geel	1000	Ø 8	6	met stalen inzetplaat
7420020100	geel	1000	Ø 8	6	zonder inzetplaat

Pile-Safe paalkopbeveiliger

Pile-Safe is een snelle, eenvoudige en herbruikbare valbeveiliger voor paalkoppen. Voorzien van stalen bodemplaat (kleine stalen plaat bovenzijde en volledige stalen plaat binnenzijde) voor valbescherming. Een duidelijk signalering door de opvallende gele of witte kleur. Leverbaar in drie typen, afhankelijk van de diameter.

Artikel-nummer	Kleur	Ø binnen (mm)	Ø buiten (mm)	Vorm
7420120340	geel	280	340	Type 1
7420120480	wit	370	480	Type 2
7420120550	wit	410	550	Type 3

Pile-Safe paalkopbeveiliger - Klant specifiek

Pile-Safe 1 is een snelle, eenvoudige en herbruikbare valbeveiliger voor paalkoppen. Voorzien van stalen bodemplaat met opstaande rand voor valbescherming, die solide is gemonteerd door middel van een boutverbinding. Door zijn opvallende gele kleur geeft de Pile-Safe 1 een duidelijke signalering.

Op aanvraag is de Pile-Safe ook leverbaar met eigen logo of eigen tekst. Altijd met vermelding van "Powered by Hakron". Ook is het mogelijk de Pile-Safe uit te voeren in een vooraf opgegeven kleur. Houd rekening met een minimale afname en langere levertijd. Neem voor meer informatie contact met ons op.

Artikel-nummer	Kleur	Ø binnen (mm)	Ø buiten (mm)	Vorm
7420120341	geel	280	340	Type 1
7420120481	wit	370	480	Type 2
7420120551	wit	410	550	Type 3

Leuningplug Ø50

Voor het eenvoudig plaatsen van een veiligheidsleuning uit steigerbuizen. De Leuningplug 50 drukt u na het verdichten in het verse, enigszins opgestijfde beton. Gebruik bij nog erg plastisch beton de 'anti-opdrijfring' om opdrijven door opwaartse druk tegen te gaan. Door zijn opvallende groene kleur makkelijk terug te vinden. Na verharding van het beton het deksel openen en de leuning plaatsen. Inwendige diameter is 50 mm. Voldoet door aan de door Aboma gevraagde insteeklengte van 150 mm.

Artikel-nummer	Kleur	Lengte (mm)	Ø binnen (mm)	Ø buiten (mm)	Aantal per zak	Vorm
2230202010	groen	178	50	90	60	Leuningplug 50
2230202020	zwart		36	50	25	70 Shore - anti- opdrijfring

Valbeveiliging RB

Randbeveiligingsbeugel RB om veiligheidsleuningen uit steigermateriaal te monteren aan kalkzandsteen-constructies. De speciale lijmplaat wordt in de voeg tussen het derde en vierde kalkzandsteen-element in gelijmd. Bij toepassing aan de bovenzijde van de dragende bouwmuur dient de lijmplaat gespijkerd te worden met de speciale hulsnagel 8 x 50 mm. Bij toepassing van Randbekistingsankers is een speciale verdiepte uitvoering van de lijm/spijkerplaat leverbaar. De Randbeveiligingsbeugel RB is in combinatie met specifieke montageplaten ook toepasbaar bij (prefab-) beton en cellenbeton. De Randbeveiligingsbeugels RB zijn goedgekeurd door ABOMA + KEBOMA.

Artikel-nummer	Ø binnen (mm)	Ø buiten (mm)	Aantal per doos	Vorm
7420030010	50			Breugel voor steigerbuis
7420030020			50	Lijmplaat kalkzandsteen
7420030030			50	Spijkerplaat kalkzandsteen
7420030040		8	50	Hulsnagel

Clip steigerankers

Een steigeranker voor liftschachten. Lengte van de badding is kleinste schachtbreedte minus 20 mm (indien mogelijk badding 100 x 200 mm). Alleen inbouwen zoals afgebeeld. Maximale belasting 15 kN.

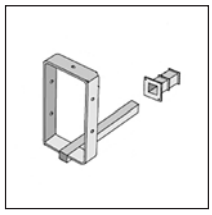

Artikel-nummer	Lengte (mm)	Breedte (mm)	Hoogte (mm)	Vorm
7430100110	245	22	205	balkmaat maximaal 100 x 200 mm
7430100120	90	50	50	Instorthuls

Stecker leuninghouder

De Stecker 50 wordt gebruikt bij het bevestigen van een veiligheidsleuning op de zijkant van de vloer, dek of balk. Hierdoor kunnen de bouwwerken tot het einde toe beveiligd blijven. Ideaal voor brugdekken en in trappenhuizen. De Stecker 50 heeft een insteek van Ø 50 x 150 mm en is te gebruiken in combinatie met steigerbuis. De Stecker-huls wordt aan de bekisting gespijkerd en ingestort. Aandachtspunt: boven/onderzijde beton tot aan hartlijn van de huls dient min. 75 mm te zijn.

Artikel-nummer	Lengte (mm)	Breedte (mm)	Hoogte (mm)	Vorm
7430100020				Stecker
7430100010	130	50	50	instorthuls

Afdekvilt H10 (binnen)

Afdekvilt H10 is gemêleerd-kleurig vilt voorzien van een vloeistofdichte anti-slip PE folie. Met name bedoeld voor bescherming van prefab-betonelementen binnen (zoals trappen, galerij- en balkonplaten enz.). Het 2-laagse Afdekvilt H10 is NIET-zelfklevend, heeft een absorberende katoenen bovenlaag en een vloeistofdicht door de PE-folie onderlaag. Afdekvilt H10 is geschikt voor binnengebruik. Gewicht 200 gr/m2.

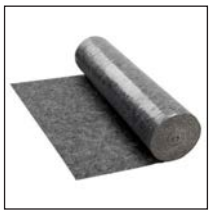

Artikel-nummer	Breedte (mm)	Lengte (mm)	Kleur
6610105010	1000	50000	grijs
6610105020	2000	50000	grijs

Afdekvlies H30 (buiten)

Afdekvlies H30 is een stabiel grijskleurig 3-laags vast vlies voor het veilig afdekken en beschermen van prefab betondelen, en het zorgen voor een veilig loopoppervlak op de bouwplaats. H30 is opgebouwd uit een toplaag van polyestervlies, een tussenlaag uit vloeistofdichte folie en een grondlaag uit polyestervlies; geïmpregneerd met speciale lijm. Het Afdekvlies H30 biedt bescherming tegen onder meer beschadigingen door puin, vallend gereedschap, bouwstempels, water en verf. Daarnaast zorgt het antislip voor een veilig loopoppervlak. Geschikt voor binnen en buiten gebruik. Afdekvlies H30 is vloeistofdicht, schokabsorberend en zelfklevend.
Afdekvlies H30 is extra robuust, dik en stevig; gewicht van 330 gr/m2.

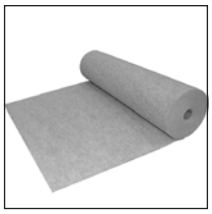

Artikel-nummer	Breedte (mm)	Lengte (mm)	Kleur
6610302520	2000	25000	grijs
6610302510	1000	25000	grijs

Hoek beschermprofiel (karton)

Hoekprofiel uit geïmpregneerd karton dat is voorzien van een watervaste aluminium polyetheen (composiet) toplaag. Biedt bescherming van hoeken bijvoorbeeld bij kozijnen, metselwerk, prefab beton, kolommen en deuropeningen.

Artikel-nummer	Breedte (mm)	Dikte (mm)	Lengte (mm)	Aantal per doos
7430101510	45	3	2000	25
7430101520	80	4	2000	25

Transparante afdichtingsplaat

Net als het traditioneel gebruikte folie is de afdichtingsplaat licht van gewicht en licht doorlatend. Grote voordelen van de kunststof afdichtingsplaat ten opzichte van traditionele folie zijn echter: meerdere keren te gebruiken, sterk, heeft een isolerende werking (door de lucht in de holle binnenzijde van de plaat), is beter bestand tegen weersinvloeden, doorboorbaar, doorschroefbaar, zaagbaar. Standaard afmeting is 2000 mm 2100 mm, maar het is ook mogelijk de plaat op maat te bestellen. (levertijd) Maximale maat 6000 x 2100 mm

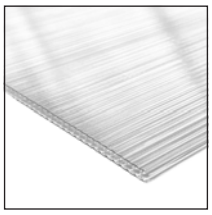

Artikel-nummer	Breedte (mm)	Dikte (mm)	Lengte (mm)	Kleur
7430101620	2100	4	2000	transparant

UA Kunststof afdekprofiel

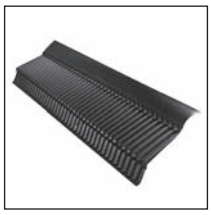

Het UA- afdekprofiel is een tijdelijke afdekking voor pas gemetseld metselwerk. Het UA-afdekprofiel kan eenvoudig opgelegd worden op het metselwerk, is meerdere malen te gebruiken en licht in gewicht. Indien nodig gemakkelijk in te korten met behulp van een schaar of mes.

Artikel-nummer	Breedte (mm)	Lengte (mm)	Kleur
7430030110	185	1400	zwart

Transporthoek

Kunststof Transporthoek voor spanband. Ter bescherming van hoeken tijdens transport. Voor spanband maximaal 110 mm breed.

Artikel-nummer	Breedte (mm)	Kleur
7430101420	110	grijs

Stapelplaat

Houdt prefab-elementen van elkaar. Voorkomt beschadiging tijdens opslag.

Artikel-nummer	Breedte (mm)	Dikte (mm)	Lengte (mm)	Kleur
1440850010	60	10	150	wit

Werfafzetting

Hakron Werfafzetting zorgt voor een goed zichtbare afbakening van je bouw- of infraproject. Het net heeft een dubbele functie: het biedt bescherming als veiligheidsnet en heeft een duidelijke signaalfunctie door de feloranje kleur. De uit PVC vervaardigde Hakron Werfafzetting is snel en eenvoudig vanaf de rol te plaatsen en indien gewenst te hergebruiken.

Artikel-nummer	Breedte (mm)	Lengte (mm)	Kleur
7420025100	1000	50000	oranje

Omniguard 110NP

Omniguard 110 NP is een spuitbare beschermfolie voor glas. Glas is hiermee optimaal beschermd. Omniguard 110 NP is geschikt voor zowel binnen- als buitentoepassingen. Het beschermt stalen/aluminium (gepoedercoated) kozijnen en glas waarop het is aangebracht niet alleen tegen krassen, het geeft ook bescherming tegen bijvoorbeeld vonken van slijpschijven, cementspatten, gevelreinigers en zandstralen, pleister- en gevelafwerking. Omniguard 110 NP is niet geschikt voor houten ondergronden en plexiglas. Test vooraf geschiktheid, zeker bij gebruik op glanzende gelakte aluminium profielen. Na einde van de werkzaamheden, uiterlijk 18 maanden na aanbrengen bij glasramen, is Omniguard beschermfolie eenvoudig te verwijderen als een plastic folie. Omniquard dient verwekt te worden bij minimaal 5°C en maximaal 30°C (zowel de temperatuur van het oppervlak waarop Omniguard is aangebracht als de omgevingstemperatuur).

Artikel-nummer	Kleur	Inhoud (kg)
8610070110	wit	10

Betoshield WB

Impregneermiddel als tijdelijke, onzichtbare en dampdoorlatende water- en vuilafstoting van betonoppervlakken. Betoshied WB zorgt voor een betere onthechting wanneer deze in combinatie met Omniguard 110NP spuitbare folie wordt toegepast.
Hou er rekening mee dat Betoshield WB eerst helemaal droog dient te zijn voordat Omniguard 110NP wordt aangebracht.

Artikel-nummer	Inhoud (l)
8610067120	10

15

GEREEDSCHAPPEN

Slipsleutel

Slipsleutel voor het vast- en losdraaien van Betomax zeskant- en vleugelmoeren.

Artikel-nummer	SW	Toepasbaar op/ met	Systeem	Draad type
9010001027	27	KO16 zeskantmoer	KO16	KO16
9010001030	30	B15 zeskantmoer	B15	B15
9010001036	36	B20 & B23 zeskantmoer	B20, B23	B20
9010001046	46	B26 & B30 zeskantmoer	B26, B30	B26

Slipsleutel losse greep

Losse greep voor Slipsleutel zonder slipring. Let op: elke sleutelwijdte heeft een andere diameter slipring.

Artikel-nummer	SW
9010011024	27
9010011030	30
9010011036	36
9010011046	46

Slipsleutel losse ring

Losse slipring voor Slipsleutel. Elke sleutelwijdte heeft een andere diameter en dus elke slipring heeft een eigen maat greep.

Artikel-nummer	SW
9010012027	27
9010012030	30
9010012036	36
9010012046	46

Pijpkopsleutel

De pijpkopsleutel wordt gebruikt voor het lossen van MKK's op goed bereikbare plaatsen.

Artikel-nummer	SW	Toepasbaar op/ met	Systeem
9010013027	27	Betomax 15	B15
9010013032	32	Betomax 20/23	B20, B23
9010013041	41	Betomax 30	B30

Mkk sleutel

De MKK-sleutel wordt met de geïntegreerde draadstang geborgd op de MKK. Hierdoor kan deze sleutel niet uit de MKK schieten bij het losdraaien. De MKK-sleutel wordt toegepast bij het lossen van MKK's op moeilijk bereikbare plaatsen, bijvoorbeeld op grote hoogte.

Artikel-nummer	Toepasbaar op/ met	Systeem	Draad type
9010040015	Betomax 15	B15	B15
9010040020	Betomax 20	B20	B20
9010040023	Betomax 23	B23	B23
9010040026	Betomax 26	B26	B26

Staarteindsleutel

Staarteindsleutels voor het losdraaien van centerpennen. Met de universele staarteindsleutel (uni) zijn centerpennen van B15 tot B26 te lossen; deze is ook toepasbaar voor het inschroeven van Konnektie-einden.

Artikel-nummer	Systeem	Draad type
9010000015	B15	B15
9010000010	B20, B23, B26	

Vleugelmoersleutel

Speciale sleutel voor het aan- en losdraaien van de Betomax 15 vleugelmoer.

Artikel-nummer	Toepasbaar op/ met	Draad type
9010030015	Betomax 15	B15

Werfpuntratel

Werfpuntratel met dubbele kop en centreerpunt.

Artikel-nummer	SW 1	SW 2	Systeem
9010022730	27	30	B15, KO16
9010022732	27	32	KO16
9010023036	30	36	B15, B20, B23

Kegelsleutel

Sleutels voor het verwijderen van kunststof kegels uit het beton. De schroefkop trekt zich vast in de kegel. Toepasbaar op bijvoorbeeld de Kegels Exi XX/10. (Kegel Exi 22/15 wordt gelost met een kruiskop sleutel)

Artikel-nummer	Toepasbaar op/ met	Vorm
9010090030	Kegels Exi 10	tapse draadkop
9010090020	Kegel Exi 22/15, Kegel Exo	kruiskop

Kegelsleutel Winkel 22

Kegelsleutel voor het verwijderen van de Winkel 22 neigbare kegels.

Artikel-nummer	Toepasbaar op/ met
9010090010	Winkel 22 kegel

Griffdorn

De Griffdorn is een speciaal gereedschap voor het inbrengen van de Flupp. De Flupp wordt op de Griffdorn geplaatst en onder constante druk in de buisopening gedrukt. De Flupp rekt zich langzaam uit en 'plopt' hierdoor in de buis. Bij lage temperaturen verdient het de voorkeur de Flupps te verwarmen voor montage; dit verhoogt de flexibiliteit en vereenvoudigt hierdoor de montage. Nooit op de Griffdorn slaan; dit beschadigt de Flupp en daarmee de afdichting.

Artikel-nummer	Toepasbaar op/ met	Vorm
9010400010	Flupp stoppen	Handgereedschap voor het inbrengen van rubberen flupp

Riveter - inbreng gereedschap Rivestop

Riveter, manueel inbreng gereedschap ten behoeve van de Rivestop.

Artikel-nummer	Toepasbaar op/ met
9010430010	Rivestop

Riveout manueel uittrek gereedschap

Riveout manueel uittrek gereedschap ten behoeve van het verwijderen van de Rivepipe buisjes.

Artikel-nummer	Toepasbaar op/ met
9010430020	verwijderen Rivepipe buisjes

Spantang Feder

Spantang voor het opspannen van het Spanslot Feder. Gecoate uitvoering.

Artikel-nummer	Toepasbaar op/ met	Vorm
9010331010	Spanslot Feder	Spantang voor spanslot Feder

Spantang Mayor

Spantang voor het opspannen van het Spanslot Mayor. Verzinkt uitvoering.

Artikel-nummer	Toepasbaar op/ met	Vorm
9010331020	Spanslot Mayor	Spanslot Mayor toepasbaar op spanslot Mayor

Inslagdoorn B15 inslaganker

Inslagdoorn voor de montage van het B15 inslaganker. Hierdoor wordt het B15 inslag anker gespreid en verankerd.

Artikel-nummer	Toepasbaar op/ met	Systeem	Draad type
9010350020	B15 inslaganker	B15	B15

Momentsleutel met opzetstuk

Voor het gecontroleerd aanbrengen van voorspanning in de centerpennen met behulp van de voorspanmoer. Momentsleutel 1 wordt standaard geleverd met een ringsleutel SW 30, Momentsleutel 2 met SW 41. Opzetstukken SW 30, SW 36 en SW 60 zijn los leverbaar.

Artikel-nummer	SW	Vorm
9010080200	30	max. 200NM
9010080400	41	max. 400NM

Momentsleutel zonder opzetstuk

Voor het gecontroleerd aanbrengen van voorspanning in de centerpennen met behulp van de voorspanmoer. Momentsleutel 1 wordt standaard geleverd zonder opzetstukken.

Artikel-nummer	Vorm
9010081200	max 200NM
9010081400	max. 400NM

Momentsleutel opzetstuk

Opzetstuk voor momentsleutel

Artikel-nummer	SW
9010082030	30
9010082041	41
9010082060	60

Sleutel Flensmagneet

Sleutel met binnen vierkant 9x9 mm voor het verwijderen van Flensmagneten

Artikel-nummer	Toepasbaar op/ met
9010100040	Flensmagneet

Uitbuigijzer voor staven

Om de stekken van onze Comax stekkenbakken volgens de KOMO voorschriften uit te buigen is een uitbuigijzer voor staven leverbaar. Deze is toepasbaar tot en met wapening Ø 12 mm. Het uitbuigijzer heeft een lengte van 700 mm. Volgens het KOMO-certificaat moet het terugbuigen van een staaf zo uitgevoerd worden dat een zwanenhals wordt voorkomen. Hiertoe dienen de staven niet geheel recht uitgebogen te worden, maar uitgebogen met een kleine hoek (tussen 5° en 15°) ten opzichte van de staafassen.

Artikel-nummer	Toepasbaar op/ met	Vorm
9010380010	Comax stekkenbakken	Voor het uitbuigen van staven

Uitbuigijzer voor beugels

Om de stekken van onze Comax stekkenbakken volgens de KOMO voorschriften uit te buigen is een uitbuigijzer voor beugels leverbaar. Deze is toepasbaar tot en met wapening Ø 12 mm. Het uitbuigijzer heeft een lengte van 700 mm. Volgens het KOMO-certificaat moet het terugbuigen van een staaf zo uitgevoerd worden dat een zwanenhals wordt voorkomen. Hiertoe dienen de staven niet geheel recht uitgebogen te worden, maar uitgebogen met een kleine hoek (tussen 5° en 15°) ten opzichte van de staafassen.

Artikel-nummer	Toepasbaar op/ met	Vorm
9010380020	Comax stekkenbakken	Voor het uitbuigen van beugels

Uitslagijzer RKK

Uitslaggereedschap voor het eenvoudig lossen van de RKK-gietbouwconus.

Artikel-nummer	Toepasbaar op/ met
9010350010	RKK conus

Indraaigereedschap einden (opzetstuk indraaien GSE en SE)

Indraaigereedschap (opzetstuk) voor het indraaien van Konnektie-einden (TSE/ PSE) met behulp van een slagmoersleutel. Met dit opzetstuk kunnen stekeinden mechanisch ingedraaid worden. Het opzetstuk is leverbaar voor wapeningstaal Ø12, Ø16, Ø20 en Ø25 mm. Aandachtspunt: zowel bij handmatige als mechanische montage van de stekeinden dienen deze altijd aangedraaid te worden met het voorgeschreven moment door middel van een momentsleutel. Dit voorschrift uit het KOMO-certificaat vervalt niet door het gebruik van het opzetstuk; zie voor het juiste aandraaimoment het KOMO-certificaat.

Artikel-nummer	Toepasbaar op/ met	Systeem	Draad type
9010150012	Konnektie eind Ø12	M16	M16
9010150016	Konnektie eind Ø16	M20	M20
9010150020	Konnektie eind Ø20	M24	M24
9010150025	Konnektie eind Ø25	M30	M30

Indraai hulpstuk M16

Opzetstuk voor een accu boormachine voor het snel indraaien van M16 draadeinden in bijvoorbeeld kimankers.

Artikel-nummer	Toepasbaar op/ met	Systeem	Draad type
9010400020	Indraaihulpstuk voor het indraaien van M16 draadeinden	M16	M16

Aandrukspatel Fensterfix

Fensterfix aandrukspatel voor butylband

Artikel-nummer	Toepasbaar op/ met	Vorm
9010320020	butylband	Kunststof aandrukspatel

Aandrukrol

Aandrukrol voor Compri-butyl- en bitumentapes; geschikt om deze tapes zonder luchtbellen aan te rollen. De Aandrukrol Pro is een zware uitvoering met een rubberen rol van 45 mm breed.

Artikel-nummer	Toepasbaar op/ met	Vorm
9010320010	butylband	Simpele uitvoering
9010320015	butylband, bitumenband	“Pro” uitvoering met houten handvat

Schaar

EPDM-schaar in zware kwaliteit voor het knippen van EPDM- foliën en EPDM loodvervangers.

Artikel-nummer	Vorm
9010320040	schaar voor knippen EPDM folie en loodvervangers

EPDM zinkklopper

Kunststof Zinkklopper voor het in vorm ‘kloppen’ van EPDM-MET

Artikel-nummer	Toepasbaar op/ met
9010320030	EPDM-MET

Lasbijl

Lasbijl voor het maken van lassen / verbindingen in PVC voegenbanden.

Artikel-nummer	Toepasbaar op/ met	Vorm
9010300010	PVC voegenband	smal mes - 220 volt / 125 watt
9010300020	PVC voegenband	breed mes - 220 volt / 300 watt

2

2K Dicht kleber 164

A

Aandrukrol 278
Aandrukspatel Fensterfix 278
ABK afwerkconus MKK 85
ABK afwerkconus 196
Abuis 10 - volgens specificatie 190
Abuis 10 met UFO - volgens specificatie 190
Abuis 15 - volgens specificatie 191
Afdekstop 197
Afdekvilt H10 (binnen) 267
Afdekvlies H30 (buiten) 267
AFI element 57
Ankerbus EV 204
Ankerhuls B15 (staal) 96
Ankerhuls B20 (staal) 96
Ankerrail - koud gewalst - TV 206
Ankerrail - warm gewalst - TV 206

B

B15 centerpen laseind 70
B15/Metrisch centerpen 98
Baushield Activator 162
Baushield LDR 100 162
Baushield MVR 162
Bekistingsschraper 31
Bekistingstape 32
Betonblokje 1150 170
Betonblokje Carré 1130 171
Betonblokje Carré 1131 171
Betonblokje Carré 1132-D 172
Betonblokje Carré 1132 172
Betonblokje Carré 1140 170
Betonblokje Carré 1141 170
Betonblokje Carré 1142-D 171
Betonblokje Carré 1142 170
Betonblokje Hol 1060 171
Betonblokje Supercarré 1140-S 172
Betonblokje Supercarré 1141-S 172
Betonblokje Supercarré 1142-S - dubbele klem 173
Betonblokje Supercarré 1142-S - duoklem 173
Betonkegel M16 199
Betonnen tablet 181
Betonprop BPV M16 200
Betonrib 1080 - 230 mm 178
Betonrib 1083 178
Betonrib 1085 - 950 mm 179
Betonribben 1080 - kort 178
Betonring 182
Betonschroef SB2-PLUS - EV 253
Betonstortbroek 31
Betoshield WB 269
Bevestigingsoog B15 96
Blaaspomp 252
Bout B15/25 76
Bout B15/50 75
Bout KO10/12 77
Bout KO16/15 77
Boutanker 8.8 met EV bus 205
Boutanker-P 8.8 met EV bus 205
Bouwvilt 633 (haarvilt) 221
Bouwvilt 75 (synthetisch) 220
Bouwvilt LD (synthetisch) 221
Bouwvilt P40 (haarvilt) 221
Bouwvilt P50 (haarvilt) 222
Bouwvilten algemeen 220
Breekribben 1020 (per halve pallet) 177
Breekribben 1020 (per kwart pallet) 178
Breekribben 1020 (per volle pallet) 177
Breektablet 1010 (per halve pallet) 181
Breektablet 1010 (per kwart pallet) 181
Breektablet 1010 (per volle pallet) 180
BT Spanslot sets 238
BT Spanslot uitsparingsblok 238

C

C200 Plus Ultrabond 250
Calamiteitenprofiel NBR 140
Carrosseriering EV 258
CBK B15 uitvlakring 82
CBK B20 betonconus 83
CBK-VZ B15 betonconus 82
CEMflex A stortonderbreking 55
Centerpen - standaard maten - EV 70
Centerpen - standaard maten - OV 70
Climax klimconus B15/M24 86
Clip steigerankers 265
Contactlijm HA 51
Corner afdekkap 65
Corner hamerkopbout en vleugelmoer 65
Corner profiel 64

CSL NeverWeather 45
Curing acrylaat AC 44
Curing paraffine (PR) 44

D

Denso- Tec band 35
Deuvelstrippen - ponswapening 125
Deuvelstrippen - ponswapening 237
DFA element 60
DFA hoekelement 60
DFI element 61
DFI hoekelement 61
DFI wandelement 61
Diepwandblok 181
Diepwandring 182
Dila Foam TA 33 plaatmateriaal 63
Doorsteekanker TB G - TV 254
Doorsteekanker TB1-PLUS - A4 254
Doorsteekanker TB1-PLUS - EV 253
Draadanker SB/SB 122
Draadanker SB/SE volgens specificatie 122
Draadeind 8.8 - EV - standaard lengten 261
Draadeind 8.8 - OV - standaard lengten 260
Draadeinden algemeen 259
Draadhuls B15 96
Dreika hoeklatten L massief 37
Dreika hoeklatten L 37
Dreika hoeklatten Rul 37
Dreika hoeklatten 37
Drijfanker M20 8.8 EV 36
Druspitz-Plus 15 lijnafstandhouder zonder noppen 186
Duizendpoot Drufila-Plus lijnafstandhouder 186

E

Egalisatievilt (synthetisch) 220
Eindverankering centering 91
EPDM zinkklopper 279
EPS projectbekisting - volgens specificatie 25
ESB funderingsbekisting- volgens specificatie 21
ESZ 100 oplegrubber 225
ESZ 200 oplegrubber 226
ESZ C15 oplegrubber 225
ESZ C20 oplegrubber 225
ESZ Fosta oplegrubber 226
ESZ gewapend oplegrubber 226
ET funderingsbekisting - volgens specificatie 21

F

Fitsch B15 aanlasanker 94
Fix dekkingsafstandhouder 188
Fixatiekraag 165
FlexproofX-1 afdichtmiddel 162
FlexproofX-1 glasvezeltextiel 163
FlexproofX-1 kit 163
FlexproofX-1 schuimband 163
Flupp ST 196
Flupp 195
FSB funderingsbekisting - volgens specificatie 21
FunderingsRib met draad 179
FunderingsRib met duoklem 180
FunderingsRib met klem 180
FunderingsRib zonder draad 179

G

Geco - LL deuvel set - DM - RVS / kunststof 231
Geco - LL deuvel set - DM - TV / kunststof 230
Geco - LL deuvel set - RVS / kunststof 231
Geco - LL deuvel set - RVS / RVS 232
Geco - LL deuvel set - TV / kunststof 230
Geco -LL deuvel set - DM - RVS / RVS 232
Geco deuvel - los - RVS 235
Geco deuvel - los - TV 235
Geco deuvel met korf - TV 233
Geco kunststof DM glijbuis - los 236
Geco kunststof DM glijbuis met korf 234
Geco kunststof glijbuis - los 235
Geco kunststof glijbuis met korf 233
Geco rvs deuvel met korf 233
Geco rvs DM glijbuis met korf 234
Geco RVS glijbuis - los 236
Geco RVS glijbuis DM - los 236
Geco rvs glijbuis met korf 234
Gietmortel PF70 48
Glascapsules GC-PLUS 252
Glasvezel deuvel 237
Glasvezel koppelstaven 125
Glijfolie GBB 223
Glijfolie GKK 223
Golfanker centermateriaal 91
Golfanker Metrisch EV 212
Golfanker Ronde draad EV 212
Grafiet A en C 222
Griffdorn 274

www.hakron.nl

GSE / SE stelkoppeling 122

H

Haaientand lijnafstandhouder 187
Haakanker centermateriaal 90
Hamerkopbout - 8.8 - TV 207
HBS anker met EV bus 212
Hechtkit 2000 51
Hechtprimer CP 52
Hijshaak H1 - T-slotankers 218
Hijshaak H2 - T-slotankers 218
Hijslus HL metrisch 214
Hijslus HL ronde draad 215
Hijslus HS1 metrisch 214
Hijslus HS1 ronde draad 214
Hijsoog HS3-HD metrisch 213
Hijsoog HS3-HD ronde draad 213
Hijsplaathuls demax 960 EV 213
Hijsplaathuls demax 980 EV (Rd) 213
Hoek beschermprofiel (karton) 267
Hoeklijn 62
Hoekplaat KO 76
Hollewand haak 34
Hulsanker EV 254
Hunebed 1070 174
Hunebed 1170 175
Hunebed 1171 175
Hunebed 1172-D 175
Hunebed Plus 1090 176
Hunebed Plus 1190 176
Hunebed-Plus 1192-D 176

I

Indraai hulpstuk M16 258
Indraai hulpstuk M16 278
Indraaigereedschap einden (opzetstuk indraaien GSE en SE) 277
Injectieslang PolyproofX-1 montagebeugel 134
Injectieslang PolyproofX-1 132
Injectieslang SX-1 & WaterproofX-100 montagegaas 133
Injectieslang SX-1 & WaterproofX-100 eindslangen set 133
Injectieslang SX-1 & WaterproofX-100 montagebeugel 133
Injectieslang SX-1 & WaterproofX-100 slagpennen 133
Injectieslang SX-1 & WaterproofX-100 slangverbinder Quick 134
Injectieslang SX-1 & WaterproofX-100 voegenbandklem 134
Injectieslang SX-1 132
Injectieslang WaterproofX-100 132
Inlijmanker aluminium 97
Inlijmanker staal met kunststof verlengbuis 97
Inslaganker B15 97
Inslaganker D12 EV 254
Inslaganker DI-LIP EV 255
Inslagdoorn B15 inslaganker 275
Inslagstift voor inslaganker DI 255
Instortlus IL 215
ISOPRO® koudebrugonderbreking 241

J

J-bolt M12 OV (haakanker) 238

K

Kegel EXI 196
Kegel EXO 196
Kegel INO 197
Kegel Winkel 22 198
Kegelsleutel Winkel 22 274
Kegelsleutel 274
Kelken en voegenmortel PP35 Winter 49
Kelken en voegenmortel PP35 49
Keyboard voetplaat KBS 246
Keyboard XL dilatatie element 246
Keyboard XLV dilatatie element 246
Kimanker (los) 199
Kimanker 200 dubbel gemonteerd 199
Kimanker 200 gemonteerd 199
Kimblik CEMflex VB 143
Kimblik Easyproof Plus 143
Kimblik fixatiebeugel Omega 143
Kimblik koppelclip 143
Kimblik koppeling voegenband 144
Kimblik passief platen 144
Kimblik passief rollen 144
Kimstenen - volgens specificatie 200
Klemstrippen 141
KLM klemprofiel voegafdichting 247
KLP klemprofiel voegafdichting 247
Knack spijkerplaat (M) 208
Knacker 34
Knick breekpen 209
Kolomschoen type RPK-E5 239
Kolomschoen type RPK-N3 239
Konnektie eind GSED 118
Konnektie-anker SA-EV gebogen volgens specificatie 115
Konnektie-anker SA-EV 113
Konnektie-anker SA-GSE 119

Konnektie-anker SA-RVS 316 - Klasse 80 114
Konnektie-anker SA-RVS 316 114
Konnektie-anker SA-RVS gebogen volgens specificatie 116
Konnektie-anker SA-TV gebogen volgens specificatie 116
Konnektie-anker SA-TV 113
Konnektie-anker SAD-EV (met dubbele bus) volgens specificatie 119
Konnektie-eind GSE gebogen volgens specificatie 118
Konnektie-eind GSE 117
Koppelbus EV 203
Koppelmoer EV 73
Koppelmoer metrisch EV 257
Koppelmoer OV 73
Koppelstuk 22 - 22 198
Krabs 50 sparingbuis 65
Krabs 50 sparingvoet 65
KRASO bocht 147
KRASO doorvoer B - wandmaten: 200 t/m 500. 146
KRASO doorvoer BDF 147
KRASO doorvoer DF 147
KRASO doorvoerbuis KDS-B diameter 150 mm 151
KRASO Klemdichtring DD Blind 152
KRASO Klemdichtring ED/DD (opgave kabelmaat d/d1) 152
KRASO Klemdichtring SD-GF (vergrote flens) 156
KRASO Klemdichtring SD-T 155
KRASO Klemdichtring SD 154
KRASO Klemdichtring UNI - MT 153
KRASO Klemdichtring UNI DD/M 153
KRASO Klemdichtring UNI DD/T 153
KRASO Klemdichtring UNI DD 152
KRASO muurkraag 145
KRASO overschuifmof 147
KRASO Pompput beton blind (zonder aansluiting) 158
KRASO Pompput beton 158
KRASO Pompput deksel - beloopbaar 160
KRASO Pompput deksel - opvulbaar 161
KRASO Pompput deksel beloopbaar water- geurdicht 160
KRASO Pompput deksel berijdbaar - 1,25 t 160
KRASO Pompput deksel berijdbaar - 3,75 t 160
KRASO Pompput kunststof type Poly 400 LR compleet met pomp 159
KRASO Pompput kunststof type Poly 400 LR 158
KRASO Pompput kunststof type Poly 400 toebehoren 159
KRASO Pompput kunststof type Poly 400 159
KRASO Pompput kunststof type Q 158
KRASO Pompput pomp voor Poly 400 159
KRASO Pompput roosterafdekking beloopbaar 161
KRASO sparingbuis FE/DF 146
KRASO sparingsbuis FEY (afkortbaar) 145
KRASO sparingsbuis FE 145
KRASO sparingsbuis KDS-DD 149
KRASO sparingsbuis KDS-DFW-D 151
KRASO sparingsbuis KDS-DFW-ED 150
KRASO sparingsbuis KDS-ED 148
KRASO Universeel B - doorvoer 146
KRASO Universeel D - doorvoer 146
Kubusmal 35
Kunststof buis 22/26 - volgens specificatie 192
Kunststof buis 26/30 - volgens specificatie 192
Kunststof buis 32/36 - volgens specificatie 192
Kunststof stop 197

L

L-houder sparingskegel 92
L-houder 92
Lasband pvc voegenband 141
Lasbijl 279
Lasplaten volgens specificatie 242
Lekbak 42
Leuningplug Ø50 265
Lijm C100-PLUS 250
Lijm M50-PLUS 250
Lijm mengtuit 251
Lijm vezelbeton 51
Lijm X150-PLUS 251

M

M16 draadeind 4.8 - OV - standaard lengten 260
Maatbeker 50
Magneet ankerrail 207
Magnetische hoeklatten 38
MegaKist-J haakbeugel 24
MegaKist-J 24
MegaKist-O - volgens specificatie 24
Mengtuit verlengstuk 251
MKK afdekkap 84
MKK B15 vario terugwinbare conus 85
MKK losse mantel 84
Mkk sleutel 273
MKK terugwinbare conus 83
Modula 75 B15 - SET op wandmaat met UFO 81
Modula 75 betonconus met UFO 79
Modula 75 betonconus 79
Modula 90 betonconus 80
Modula Duo 75 betonconus met zwelstrip 81

www.hakron.nl

Modula Duo 75 betonconus 80
Momentsleutel met opzetstuk 276
Momentsleutel opzetstuk 276
Momentsleutel zonder opzetstuk 276
Monotub DD Opstortring 29
Monotub kolombekisting algemeen 26
Monotub kolombekisting DD Carré - lengte volgens specificatie 29
Monotub kolombekisting DD Carré - standaard lengten 28
Monotub kolombekisting DD Speed 26
Monotub kolombekisting DD Spiraal 27
Montagebol T-slot - rond - rubber (M) 218
MPG koppeling 123

N

Nevelspuit en toebehoren 43
Noppenfolie 20 mm 16
Noppenfolie 8 mm premium plus 16
Noppenfolie Drain Tec 16
Noppenfolie Geo Tec 8 mm 16

O

Oktagon Plus 22 191
Oktagon Plus 26 191
Omniguard 110NP 269
Ondersabelingsmortel 49
Ontkistingsolie Magic kote 42
Ontkistingsolie Plantaform Pro 42
Ontkistingswas Montawax 42
Ontkistingswas U 43
Oplegrubber GranuRubber 224
Oplegrubber Neopreen 224
Oplegrubber SBR 224

P

Pastoorhoed 209
Pijpkopsleutel 272
Pikus isolatie nagel 33
Pile-Safe paalkopbeveiliger - Klant specifiek 265
Pile-Safe paalkopbeveiliger 264
Pion dekkingsafstandhouder 188
Pkk afdichtconus 194
Plaatanker - volgens specificatie 90
Plaatanker B15 90
Plaatfix dekkingsafstandhouder 187
Plaatvleugelmoer Speedy EV 74
Plafond keilnagel 255
Polyfleece SX 1000 164
Prefab nadenmortel 48
Primer Pr3 voor butyl & bitumen 52
PSI afdichtplug blind (PVC) 157
PSI afdichtplug voor PVC-buis 156

R

Randbekisting zandcementdekvloer 20
Randbekistingsanker 20
RE light hoekstuk voor randbekisting 18
RE light randbekisting SV 18
RE solid hoekclip 17
RE solid koppelclip 18
RE solid randbekisting afwijkende uitvoering 17
RE solid randbekisting 17
Recoform 25
Redibox 240
Reparatiemortel R4 49
Ribbenstrek 55
Riveout manueel uittrek gereedschap 275
RivePipe 29 centerpen doorvoer (male) Ø19mm 190
RivePlug betonnen afwerkstop glad 195
RiveStop standaard 5 bar 195
Riveter - inbreng gereedschap Rivestop 274
Rkk gietbouwconus 20,5 193
Rkk gietbouwconus 26,5 193
Rolsparing deling 50 mm 64
Roterende vatpomp ontkistingsolie 43
Rots- en Betonanker centermateriaal 97
RS Randbekisting grondanker 20
RS randbekisting 19
RT element 62
RTL element 62
RubberElast primer 52
RubberElast primer 131
RubberElast® 131
Rugasol vertrager 44
Ruitblokje 1143-S 173
Ruitblokje 1144-S kwaliteit C60/75 174
Ruitblokje 1144-S 173

S

Schaar 278
Schoorbeugelset 27
Schroefhuls B15 (aluminium) 95
Schroefhuls B15 (glasvezel versterkte kunststof) 95
Schroefhuls B15 (kunststof) 95
Schroefhuls B15 afwerkstop 95

Schroefhuls demax 160 EV	202
Schroefhuls demax 170 EV	202
Schroefhuls demax 260 EV	202
Schroefhuls demax 270 EV	202
Schroefhuls demax 350 EV	203
Schroefhuls demax 450 EV	203
Schroefplaat KO	76
Sepatherm koudebrug ontkoppelingsplaat	241
Signaalbeveiliging Champignon	264
Sirex Cascoschuim platen	63
Sirex EV30 plaatmateriaal	63
Sleutel Flensmagneet	276
Slipsleutel losse greep	272
Slipsleutel losse ring	272
Slipsleutel	272
Sluitring EV	258
Smallmax	117
Spanhuls	255
Spanners - RE light randbekisting	19
Spanslot Feder	78
Spanslot Mayor	78
Spantang Feder	275
Spantang Mayor	275
Sparingsbuis afsluitdop	67
Sparingsbuis Drossbach standaard maten	66
Sparingsbuis montagering KO10	66
Sparingsbuis vuldop voor slang inw. Ø 36	66
Sparingsbuis vulslang	66
Spijkerkegel B15	98
Spijkerplaat 2 mm	208
Spijkerplaat MKK B15	84
Spuitlijm EPDM	51
Spuitpistolen voor chemische verankering	251
Staalborstel (hand)	252
Staalborstel met SDS aansluiting	252
Staalvilt N80/N100 (haarvilt)	222
Staarteindsleutel	273
Stapelplaat	268
Stecker leuninghouder	266
Stekeindstop dekkingsafstandhouder	188
Stekkenbak Comax P met beugel	103
Stekkenbak Comax P met enkele stek	102
Stekkenbak Comax P-WH met enkele stek	104
Stekkenbak Comax speciaal uitvoering BA	111
Stekkenbak Comax speciaal uitvoering BK	110
Stekkenbak Comax speciaal uitvoering B	111
Stekkenbak Comax speciaal uitvoering H2	109
Stekkenbak Comax speciaal uitvoering H	110
Stekkenbak Comax speciaal uitvoering KH	108
Stekkenbak Comax speciaal uitvoering KO	108
Stekkenbak Comax speciaal uitvoering K	109
Stekkenbak Comax speciaal uitvoering S	107
Stekkenbak Comax speciaal uitvoering WH	106
Stekkenbak Comax speciaal uitvoering WS	106
Stekkenbak Comax speciaal uitvoering W	107
Stekkenbak Comax-X	105
Stekkenbak overig	112
Stelmortel	48
Stelnippel Metrisch - KO10	77
Stelnippel Metrisch - KO10	209
Stelnippel metrisch	209
Stelplaat PY - met sleuf - kunststof	32
Stelplaat PY - zonder sleuf - kunststof	32
Stokanker	256
Stop INO	197
Stop kimanker	200
Stremstaal 1000 stortonderbreking	55
Stremstaal 1050 stortonderbreking	54
Stremstaal 1060 CEMFLEX	54
Stremstaal 1220 stortonderbreking	56
Stremstaal 2000	56
Stremstaal 2020 stortonderbreking	56
Stremstaal fijnmazige stortonderbreking	56
Stremstaal montage beugel	54
Structuurmat	39
Superhunebed 1190-S	176
Superhunebed 1192-S	177
Supertriple 1193-S	174
SynkoElast®	131

T

T-Head wapening - MFS - frictie gelaste ronde kop	124
T-Head wapening - MFS- frictie gelaste vierkante of rechthoekige kop	124
T-Head wapening - MPS - gestuikte ronde kop	124
T-Head wapening - volgens specificatie	125
T-lijst	38
T-slotanker 100 TV	217
T-slotanker 13 TV	216
T-slotanker 150 TV	217
T-slotanker 200 TV	218
T-slotanker 25 TV	216
T-slotanker 50 TV	216

T-slotanker 75 TV 217
Tapbout 8.8 EV - DIN 933 257
Tapeautomaat 32
Tekeninghoes met opdruk 31
Transparante afdichtingsplaat 267
Transporthoek 268
Trap/bordesverbinding TSS 240
Trelleborg W2L klemvoegenband (SBR) - volgens specificatie 139
Truc lijnafstandhouder dicht 186
Truc lijnafstandhouder open 186

U

UA Kunststof afdekprofiel 268
Uahz dekkingsafstandhouder 188
UFO B15 waterkering 87
UFO draadbussen 87
UFO sluitstrip 165
UFO waterkering 87
Uitbuigijzer voor beugels 277
Uitbuigijzer voor staven 277
Uitslagijzer RKK 277
Uni + OV standaard maten 71
Uni 15+ EV standaard maten 71
Uni dekkingsafstandhouder 187
Uni PL anker EV 203

V

V-houder 91
Valbeveiliging Nevosafe Plus - met stalen inzet 264
Valbeveiliging RB 265
Valbeveiliging Universeel 264
Varioclix spijkerplaat 134
Verankeringsbeugel centermateriaal 91
Vertrager VLB 44
Vezelbeton afdichtkap 198
Vezelbeton concaaf 183
Vezelbeton driekant 183
Vezelbeton slang BSN - met noppen 184
Vezelbeton slang BSN - zonder noppen 184
Vezelbeton T-profiel slang 185
Vezelbeton T-profiel 184
Vezelbeton vierkant 183
Vezelbetonbuis 22/38 - volgens specificatie 193
Vezelbetonrib 185
Vezelbetonstop 22 198
Vierkantmoer OV 73
Vlechtdraad 35
Vleugelmoer EV 73
Vleugelmoer KO16 77
Vleugelmoersleutel 273
Vloeranker B15 GLB Duo - kort 93
Vloeranker B15 GLB Duo 93
Vloeranker B15 GLB Solo 93
Vloeranker B20 GLB Duo 94
Vloeranker B20 GLB Solo 93
Vloeranker B26 92
Vloeranker schuimmof 92
Voegafdichting ACME 140
Voegenband AM (SBR) - volgens specificatie 138
Voegenband beschermkap KSP 141
Voegenband BOD-i (nitril) 139
Voegenband DA 330 (PVC/NBR volgens DIN 18541) standaard rollen 139
Voegenband KAB 135
Voegenband klemmen 142
Voegenband Stabiel AS (pvc) 135
Voegenband type A (pvc) 135
Voegenband type AA (pvc) standaard rollen 138
Voegenband type AD (pvc) standaard rollen 138
Voegenband type D (pvc) standaard rollen 136
Voegenband type D (PVC/NBR volgens DIN 18541) standaard rollen 136
Voegenband type D 330E (PVC/NBR volgens DIN 18541) standaard rollen 136
Voegenband type DA (PVC - DIN 18541) 138
Voegenband W10U (SBR) - volgens specificatie 137
Voegenband W10U-i (SBR) - volgens specificatie 137
Voegenband W9CU-i (SBR) - volgens specificatie 137
Voegenband W9U (SBR) - volgens specificatie 136
Voegenband W9U-i (SBR) - volgens specificatie 137
Voegenband W9U-i injectieset 141
Voegenbanden materiaalsoorten 135
Voetkrans Monotub 30
Volgplaat centerpennen EV gewelfd 75
Volgplaat centerpennen EV vlak 75
Volgplaat centerpennen OV vlak 75
Volgplaat KIPP B15 EV 74
Volgplaat KO vlak 76
Volgplaat 258
Voorspanmoer EV 74
Vouwbekisting 19
Vouwsparing 64

W

Wandschoen type RSK-E 240

Wandschoen type RSK-N	239
Wash NeverWeather	45
Waterhollijst	38
Waterslot B15 type A	88
Waterslot B15 type B	88
Waterslot verloop	89
Weber.rep KB Duo	45
Wegendeuvels volgens specificatie	237
Wellmax aanlasanker	94
Wellmax B15 aanlasanker	94
Werfafzetting	268
Werfpuntratel	273
WFI element	57
Wiggen Quix	33
Wire Loop RVL	123

Z

Zeskantmoer - EV	72
Zeskantmoer - OV	72
Zeskantmoer 8.8 EV - DIN 933	257
Zeskantmoer KO10	72
Zeskantmoer KO16	72
Zetplaatje (kikker)	238
Zwelband ACS	129
Zwelband BentoBar ES (zoutwater & mest)	129
Zwelband BentoBar	129
Zwelband bentoniet montagegaas	130
Zwelband Easy-Swell Plus	129
Zwelband Hakronite RP	128
Zwelband montage schotel	130
Zwelband Polybar ES (zoutwater & mest)	128
Zwelband PolyproofX-1	128
Zwelpasta SX100	130
Zwelplug	195
Zwilling afstandhouder	189

ALGEMENE VOORWAARDEN
(versie nummer: 20121101)

Definities
Leverancier: Hakron Nederland B.V.
Opdrachtgever:
Partijen: Leverancier en Opdrachtgever gezamenlijk

ALGEMEEN DEEL

1. Toepasselijkheid

1.1 Deze algemene voorwaarden zijn van toepassing op alle aanbiedingen en overeenkomsten waarbij Leverancier producten en/of diensten van welke aard en onder welke benaming dan ook aan Opdrachtgever levert.

1.2 Afwijkingen en aanvullingen van deze algemene voorwaarden zijn slechts geldig indien deze schriftelijk tussen partijen zijn overeengekomen. Deze afwijkingen en aanvullingen gelden uitsluitend ten aanzien van de overeenkomst ten aanzien waarvan deze zijn gemaakt.

1.3 De toepasselijkheid van inkoop- of andere voorwaarden van Opdrachtgever wordt uitdrukkelijk van de hand gewezen.

1.4 Indien enige bepaling van deze algemene voorwaarden nietig is of vernietigd wordt, zullen de overige bepalingen van deze algemene voorwaarden onverminderd van kracht blijven. Leverancier en Opdrachtgever zullen in dat geval in overleg treden met het doel nieuwe bepalingen ter vervanging van de nietige of vernietigde bepalingen overeen te komen, waarbij zoveel mogelijk het doel en de strekking van de nietige dan wel vernietigde bepalingen in acht wordt genomen.

1.5 Indien deze algemene voorwaarden op enig onderdeel strijdig of onverenigbaar is met het bepaalde in de tussen Leverancier en Opdrachtgever gesloten overeenkomst, dan prevaleert het bepaalde in de desbetreffende specifieke overeenkomst. Indien het algemene deel van deze algemene voorwaarden op enig onderdeel strijdig of onverenigbaar is met het bepaalde in de in deze algemene voorwaarden opgenomen bijzondere delen, dan prevaleert het bepaalde in de desbetreffende bijzondere delen.

2. Aanbiedingen

2.1 Alle aanbiedingen en andere uitingen van Leverancier zijn vrijblijvend, tenzij door Leverancier schriftelijk anders is aangegeven. Een door Leverancier gedane aanbieding, vervalt (in ieder geval) na een periode van 30 (dertig) dagen, tenzij schriftelijk anders is overeengekomen, indien de aanbieding alsdan nog niet door Opdrachtgever is geaccepteerd. Leverancier behoudt zich het recht voor offertes te allen tijde te herroepen. Aanbiedingen of offertes gelden niet automatisch voor toekomstige orders.

2.2 Opdrachtgever staat in voor de juistheid en volledigheid van de door of namens hem aan Leverancier verstrekte gegevens waarop Leverancier zijn aanbieding baseert. Opdrachtgever betracht steeds de uiterste zorg dat de eisen waaraan de prestatie van Leverancier dient te voldoen, juist en volledig zijn. In tekeningen, afbeeldingen, catalogi, websites, offertes, reclamemateriaal e.d. vermelde maten en gegevens zijn voor Leverancier niet bindend, behoudens indien door Leverancier uitdrukkelijk anders is vermeld.

2.3 Opdrachtgever is aansprakelijk voor de door of namens hem gemaakte tekeningen, berekeningen en overige door hem verstrekte gegevens en voor de door of namens hem voorgeschreven materialen, applicatie methode en oppervlaktebehandeling.

2.4 Opdrachtgever vrijwaart Leverancier voor elke aanspraak van derden met betrekking tot het gebruik door of namens Opdrachtgever verstrekte tekeningen, berekeningen, materialen, monsters, modellen en dergelijke.

2.5 Indien na het verlopen van de in de offerte opgenomen acceptatietermijn aan Leverancier in de meeste ruime zin van het woord wordt verleend, heeft Leverancier het recht alle kosten (waaronder begrepen arbeidsloon), die zij heeft moeten maken om de aanbieding/offerte op te stellen aan Opdrachtgever in rekening te brengen. Een samengestelde prijsopgave verplicht Leverancier niet tot het verrichten van een gedeelte van de opdracht tegen een overeenkomstig deel van de opgegeven prijs.

3. Prijs en betaling

3.1 Tenzij anders overeengekomen, zijn alle prijzen steeds in euro's en dient Opdrachtgever alle betalingen in euro's te voldoen. Alle prijzen zijn exclusief omzetbelasting (BTW) en andere heffingen welke van overheidswege zijn of worden opgelegd. Tenzij expliciet anders bepaald, zijn in de prijzen evenmin opgenomen:
- verzekeringspremies;
- aan- en afsluitkosten en verbruikskosten van gas, water en elektra;
- keuringskosten
- Kosten voor maken van berekeningen en tekeningen;
- kosten voor graaf-, sloop-, hak-, stut-, en reparatiewerk aan constructies;
- het verrichten van alle grond- en bemalingswerkzaamheden, nodig voor een juiste uitvoering van de overeengekomen werkzaamheden;
- het verwijderen van alle obstakels in, op en boven de grond, welke de uitvoering van de overeengekomen werkzaamheden kunnen belemmeren of schade kunnen veroorzaken;
- het treffen van voorzieningen ter voorkoming van overlast en/of schade aan het milieu en de (directe) omgeving, installaties, kabels, leidingen en bestrating, e.d.

3.2 Alle door Leverancier afgegeven voorcalculaties en begrotingen hebben slechts een indicatief karakter, tenzij Leverancier schriftelijk anders kenbaar maakt. Aan een door Leverancier afgegeven voorcalculatie of begroting kunnen door Opdrachtgever nimmer rechten of verwachtingen worden ontleend. Een door Opdrachtgever aan Leverancier kenbaar gemaakt beschikbaar budget geldt nimmer als een tussen partijen overeengekomen (vaste) prijs voor de door Leverancier te verrichten prestaties. Uitsluitend indien zulks tussen partijen schriftelijk is overeengekomen is Leverancier gehouden Opdrachtgever te informeren bij dreigende overschrijding van een door Leverancier afgegeven voorcalculatie of begroting.

3.3 Indien Opdrachtgever bestaat uit meerdere natuurlijke personen en/of rechtspersonen, is elk van die personen hoofdelijk gehouden de uit de overeenkomst verschuldigde bedragen te voldoen.

3.4 Ter zake de door Leverancier verrichte prestaties en de daarvoor door Opdrachtgever verschuldigde bedragen leveren de relevante documenten en gegevens uit de administratie of systemen van Leverancier volledig bewijs op, onverminderd het recht van Opdrachtgever tot het leveren van tegenbewijs.

3.5 Indien sprake is van een periodieke betalingsverplichting van Opdrachtgever, geldt dat Leverancier gerechtigd is schriftelijk op een termijn van ten minste drie maanden de geldende prijzen en tarieven aan te passen. Indien Opdrachtgever niet akkoord wenst te gaan met een dergelijke aanpassing, is Opdrachtgever gerechtigd binnen dertig dagen na de kennisgeving de overeenkomst schriftelijk op te zeggen tegen de datum waarop de aanpassing in werking zou treden. Opdrachtgever komt zodanig recht tot opzegging echter niet toe indien tussen partijen is overeengekomen dat de geldende prijzen en tarieven worden aangepast met inachtneming van een tussen partijen overeengekomen index of andere maatstaf.

3.6 Partijen zullen in de overeenkomst de datum of data waarop Leverancier de vergoeding voor de overeengekomen prestaties aan Opdrachtgever in rekening brengt, vastleggen. Verschuldigde bedragen worden door Opdrachtgever betaald volgens de overeengekomen dan wel op de factuur vermelde betalingscondities. Bij gebreke van een specifieke regeling zal Opdrachtgever binnen dertig (30) dagen na factuurdatum betalen. Opdrachtgever is niet gerechtigd tot opschorting van enige betaling en evenmin tot verrekening van verschuldigde bedragen.

3.7 Indien Opdrachtgever de verschuldigde bedragen niet of niet tijdig betaalt, is Opdrachtgever, zonder dat enige aanmaning of ingebrekestelling nodig is, over het openstaande bedrag wettelijke handelsrente verschuldigd. Indien Opdrachtgever na aanmaning of ingebrekestelling nalatig blijft de vordering te voldoen, kan Leverancier de vordering uit handen geven, in welk geval Opdrachtgever naast het dan verschuldigde totale bedrag tevens gehouden is tot vergoeding van alle gerechtelijke en buitengerechtelijke kosten, waaronder begrepen alle kosten berekend door externe deskundigen. Leverancier is te allen tijde (zowel voor aanvang als tijdens de werkzaamheden) gerechtigd om: 1. betaling van een voorschot te verlangen; en/of 2. zekerheid te verlangen van Opdrachtgever voor de nakoming van diens verplichtingen; en/of 3. diens werkzaamheden op te schorten.

3.8 Door Opdrachtgever gedane betaling(en) strekt/strekken steeds ter afdoening in de eerste plaats van alle verschuldigde kosten, vervolgens schade(n) en interesse(n) en eerst daarna tot voldoening van de opeisbare facturen die het langst openstaan, zelfs al vermeldt de Opdrachtgever dat de voldoening betrekking heeft op een latere factuur.

3.9 Leverancier heeft het recht om, voor of tijdens de levering, van Opdrachtgever het stellen van een bankgarantie te verlangen ter hoogte van de volledige koopsom en tot dat deze bankgarantie is verstrekt zijn nakomingsverplichtingen op te schorten.

3.10 Klachten over facturen dienen binnen acht dagen na factuurdatum schriftelijk bij Leverancier te zijn ingediend, bij gebreke waarvan de factuur onvoorwaardelijk als geaccepteerd geldt.

4. Vertrouwelijkheid en overname personeel

4.1 Opdrachtgever en Leverancier dragen er zorg voor dat alle van de andere partij ontvangen gegevens waarvan men weet of redelijkerwijs behoort te weten dat deze van vertrouwelijke aard zijn, geheim blijven. De partij die vertrouwelijke gegevens ontvangt, zal deze slechts gebruiken voor het doel waarvoor deze verstrekt zijn. Gegevens worden in ieder geval als vertrouwelijk beschouwd indien deze door één der partijen als zodanig zijn aangeduid.

4.2 Elk der partijen zal gedurende de looptijd van de overeenkomst evenals één jaar na het einde daarvan slechts na voorafgaande schriftelijke toestemming van de andere partij, medewerkers van de andere partij die betrokken zijn of zijn geweest bij de uitvoering van de overeenkomst, in dienst nemen dan wel anderszins, direct of indirect, voor zich laten werken. Aan bedoelde toestemming kunnen voorwaarden zijn verbonden.

5. Voorbehoud van eigendom en rechten, zaaksvorming en opschorting

5.1 Alle aan Opdrachtgever geleverde zaken blijven eigendom van Leverancier totdat alle bedragen die Opdrachtgever aan Leverancier op grond van de tussen partijen gesloten overeenkomst verschuldigd is, volledig aan Leverancier zijn voldaan. Opdrachtgever is, zolang hij voornoemde bedragen niet heeft voldaan, niet gerechtigd op de door Leverancier geleverde zaken een pandrecht te vestigen. Een Opdrachtgever die als wederverkoper optreedt, zal alle zaken die onderworpen zijn aan het eigendomsvoorbehoud van Leverancier mogen verkopen en doorleveren voor zover dat gebruikelijk is in het kader van de normale uitoefening van zijn bedrijf. Indien Opdrachtgever (mede) uit door Leverancier geleverde zaken een nieuwe zaak vormt, vormt Opdrachtgever die zaak slechts voor Leverancier en houdt Opdrachtgever de nieuw gevormde zaak voor Leverancier totdat Opdrachtgever alle op grond van de overeenkomst verschuldigde bedragen heeft voldaan; Leverancier blijft in dat geval tot het moment van volledige voldoening door Opdrachtgever eigenaar van de nieuw gevormde zaak.
5.2 De goederenrechtelijke gevolgen van het eigendomsvoorbehoud van een voor uitvoer bestemde zaak worden beheerst door het recht van de Staat van bestemming indien dat recht ter zake voor Leverancier gunstigere bepalingen bevat.

5.3 Rechten worden in voorkomend geval aan Opdrachtgever verleend of overgedragen onder de voorwaarde dat Opdrachtgever alle uit de tussen partijen gesloten overeenkomst verschuldigde vergoedingen volledig heeft betaald. Indien partijen voor de verlening van een gebruiksrecht een periodieke betalingsverplichting van Opdrachtgever zijn overeengekomen, komt aan Opdrachtgever het gebruiksrecht toe zolang hij zijn periodieke betalingsverplichting nakomt.

5.4 Leverancier kan de in het kader van de overeenkomst ontvangen of gegenereerde zaken, producten, vermogensrechten, gegevens, documenten, berekeningen, databestanden en (tussen-)resultaten van de dienstverlening van Leverancier onder zich houden, ondanks een bestaande verplichting tot afgifte of overdracht, totdat Opdrachtgever alle aan Leverancier verschuldigde bedragen heeft voldaan.

6. Risico

6.1 Het risico van verlies, diefstal, verduistering of beschadiging van zaken, producten, gegevens, documenten, of berekeningen die in het kader van de uitvoering van de overeenkomst vervaardigd of gebruikt worden, gaat over op Opdrachtgever op het moment waarop deze in de feitelijke beschikkingsmacht van Opdrachtgever of een hulppersoon van Opdrachtgever zijn gebracht. Voor zover deze objecten in de feitelijke beschikkingsmacht van Leverancier of hulppersonen van Leverancier zijn, draagt Leverancier het risico van verlies, diefstal, verduistering of beschadiging.

7. Rechten van intellectuele eigendom

7.1 Alle rechten van intellectuele eigendom op de op grond van de overeenkomst ontwikkelde of aan Opdrachtgever ter beschikking gestelde analyses, ontwerpen, documentatie, onderzoeksrapporten, offertes, evenals voorbereidend materiaal daarvan, (hierna gezamenlijk te noemen: Gegevens) berusten uitsluitend bij Leverancier, diens licentiegevers of diens toeleveranciers. Opdrachtgever verkrijgt uitsluitend de gebruiksrechten die bij deze algemene voorwaarden en de wet uitdrukkelijk zijn toegekend. Een aan Opdrachtgever toekomend recht tot gebruik is niet-exclusief, niet-overdraagbaar aan derden en niet sublicentieerbaar. De (in dit artikel genoemde) Gegevens dienen op eerste verzoek aan Leverancier te worden geretourneerd, in het bijzonder in het geval Leverancier geen opdracht wordt verstrekt.

7.2 Indien Leverancier bereid is zich te verbinden tot overdracht van een recht van intellectuele eigendom, kan een zodanige verbintenis slechts schriftelijk en uitdrukkelijk worden aangegaan. Indien partijen schriftelijk overeenkomen dat een recht van intellectuele eigendom ten aanzien van specifiek voor Opdrachtgever ontwikkelde Gegevens over zal gaan op Opdrachtgever, tast dit het recht of de mogelijkheid van Leverancier niet aan om de aan die ontwikkeling ten grondslag liggende onderdelen, algemene beginselen, ideeën, ontwerpen, documentatie, werken, protocollen, standaarden en dergelijke, zonder enige beperking voor andere doeleinden te gebruiken en/of te exploiteren, hetzij voor zich zelf hetzij voor derden. Evenmin tast de overdracht van een recht van intellectuele eigendom het recht van Leverancier aan om ten behoeve van zichzelf of een derde ontwikkelingen te doen die soortgelijk of ontleend zijn aan die welke ten behoeve van Opdrachtgever zijn of worden gedaan.

7.3 Het is Opdrachtgever niet toegestaan enige aanduiding betreffende het vertrouwelijke karakter dan wel betreffende auteursrechten, merken, handelsnamen of enig ander recht van intellectuele eigendom uit de Gegevens te verwijderen of te wijzigen.

7.4 Opdrachtgever garandeert dat geen rechten van derden zich verzetten tegen beschikbaarstelling aan Leverancier van apparatuur, databestanden of andere materialen, waaronder ontwerpmateriaal, met het doel van gebruik, bewerking, installatie of incorporatie. Opdrachtgever vrijwaart Leverancier tegen elke aanspraak van een derde die gebaseerd is op de bewering dat zodanig beschikbaar stellen, gebruik, bewerken, installeren of incorporeren inbreuk maakt op enig recht van die derde.

8. Medewerkingsverplichtingen

8.1 Partijen erkennen dat een juiste en tijdige onderlinge samenwerking van belang is voor een correcte uitvoering van de overeengekomen werkzaamheden. Om een behoorlijke uitvoering van de overeenkomst door Leverancier mogelijk te maken zal Opdrachtgever Leverancier steeds tijdig alle door Leverancier nuttig, nodig en wenselijk geachte gegevens of inlichtingen verschaffen en alle medewerking verlenen. Indien Opdrachtgever in het kader van het verlenen van medewerking aan de uitvoering van de overeenkomst eigen personeel en/of hulppersonen inzet, zullen dit personeel en deze hulppersonen beschikken over de noodzakelijke kennis, deskundigheid en ervaring.

8.2 Opdrachtgever draagt het risico van de selectie, het gebruik, de toepassing en het beheer in zijn organisatie van de producten en materialen en van de door Leverancier te verlenen diensten. Opdrachtgever zelf draagt zorg voor de juiste installatie, montage en ingebruikneming en voor de juiste instellingen van de apparatuur, andere producten en materialen.

8.3 Indien Opdrachtgever de voor de uitvoering van de overeenkomst door Leverancier nuttig, nodig of wenselijk geachte gegevens, documenten, apparatuur, programmatuur, materialen of medewerkers niet, niet tijdig of niet overeenkomstig de afspraken ter beschikking van Leverancier stelt of indien Opdrachtgever op andere wijze niet aan zijn verplichtingen voldoet, heeft Leverancier het recht tot gehele of gedeeltelijke opschorting van de uitvoering van de overeenkomst en heeft Leverancier tevens het recht om de daardoor ontstane kosten volgens zijn gebruikelijke tarieven in rekening te brengen, een en ander onverminderd het recht van Leverancier tot uitoefening van enig ander wettelijk en/of overeengekomen recht.
8.4 Ingeval medewerkers van Leverancier op locatie van Opdrachtgever werkzaamheden verrichten, draagt Opdrachtgever kosteloos zorg voor alle door die medewerkers in redelijkheid gewenste faciliteiten. De werkruimte en faciliteiten zullen voldoen aan alle wettelijke en overigens geldende eisen betreffende arbeidsomstandigheden. Opdrachtgever vrijwaart Leverancier voor aanspraken van derden, waaronder medewerkers van Leverancier, die in verband met de uitvoering van de overeenkomst schade lijden welke het gevolg is van handelen of nalaten van Opdrachtgever of van onveilige situaties in diens organisatie. Opdrachtgever zal de binnen zijn organisatie geldende huis- en beveiligingsregels vóór aanvang van de werkzaamheden aan de door Leverancier ingezette medewerkers kenbaar maken.

8.5 Opdrachtgever draagt op eigen kosten zorg voor de aanleg en het onderhoud van een goed en toegankelijk en berijdbaar weer- en windbestendig bouwterrein voor het vervoer en de opslag van materialen en het veilig kunnen werken met mobiel materieel en apparatuur. Opdrachtgever is verantwoordelijk voor de tijdige beschikbaarheid van gas, water, elektra en passende en afsluitbare opslagvoorzieningen ten behoeve van het kunnen verrichten van de overeengekomen werkzaamheden. Opdrachtgever dient op verzoek van Leverancier – voor eigen rekening - zorg te dragen voor de tijdige aan- en afvoer en opslag van materialen, werktuigen en grondstoffen.

9. Garantie

9.1 Gebruikt Leverancier bij de uitvoering van zijn prestatie door derden aangeleverde materialen of diensten dan strekt de garantie van Leverancier aan Opdrachtgever niet verder uit dan tot de garantie die Leverancier krijgt van zijn Leverancier of onderaannemer. Indien Opdrachtgever aanspraak op een garantie wenst te maken, dient hij dit per aangetekend schrijven kenbaar te maken.

9.2 Geen garantie wordt gegeven voor gebreken zoals, of gebreken die het gevolg zijn van:
a. Onoordeelkundig gebruik of gebruik met een ander doel dan waarvoor het product gebruikt dient te worden.
b. Installatie, montage, wijziging, reparatie of toevoegingen door Opdrachtgever of door derden.
c. Kleine onvolkomenheden die geen afbreuk doen op de deugdelijkheid.
d. Door of namens Opdrachtgever geleverde materialen.

9.3 Gebreken ontstaan door normale slijtage, onoordeelkundige behandeling en/of montage en/of onjuist onderhoud die zich voordoen na wijziging of reparatie door of namens Opdrachtgever door of namens Opdrachtgever zelf of door derden aangebracht, blijven buiten de garantie.

9.4 De garantie kan slechts ingeroepen worden, indien Opdrachtgever aan al zijn verplichtingen jegens Leverancier (zowel financieel als anderszins) heeft voldaan.

10. Leveringstermijnen en afroep

10.1 Alle door Leverancier genoemde of overeengekomen (leverings)termijnen en (oplever)data zijn naar beste weten vastgesteld op grond van de gegevens die hem bij het aangaan van de overeenkomst bekend waren. Door Leverancier genoemde of tussen partijen overeengekomen tussentijdse (oplever)data, gelden steeds als streefdata, binden de Leverancier niet en hebben steeds slechts een indicatief karakter. Leverancier spant zich er redelijkerwijs voor in uiterste (leverings)termijnen en uiterste (oplever) data zoveel mogelijk in acht te nemen.

10.2 Leverancier is niet gebonden aan een al dan niet uiterste (leverings)termijn of (oplever)datum die vanwege buiten zijn macht gelegen omstandigheden die zich na het aangaan van de overeenkomst hebben voorgedaan, niet meer gehaald kan worden. Evenmin is Leverancier gebonden aan een al dan niet uiterste (oplever)datum of (leverings)termijn als partijen een wijziging van de inhoud of omvang van de overeenkomst (meerwerk, wijziging van specificaties etc.) of een wijziging van de aanpak van de uitvoering van de overeenkomst zijn overeengekomen of in geval van opschorting van de verplichtingen van Leverancier.
Indien overschrijding van enige termijn dreigt, zullen Leverancier en Opdrachtgever in overleg treden om de gevolgen van de overschrijding voor de verdere planning te bespreken.
10.3 De enkele overschrijding van een door Leverancier genoemde of tussen partijen overeengekomen al dan niet uiterste (leverings)termijn of (oplever)datum brengt Leverancier niet in verzuim. In alle gevallen – derhalve ook ingeval partijen schriftelijk en uitdrukkelijk een uiterste (leverings)termijn of (oplever)datum zijn overeengekomen - komt Leverancier wegens tijdsoverschrijding eerst in verzuim nadat Opdrachtgever hem schriftelijk in gebreke heeft gesteld. De ingebrekestelling dient een zo volledig en gedetailleerd mogelijke omschrijving van de tekortkoming te bevatten, opdat Leverancier in de gelegenheid wordt gesteld adequaat te reageren.

10.4 Ingeval levering op afroep is overeengekomen, zonder dat daarbij termijnen voor het afroepen zijn gesteld, is Leverancier bevoegd, indien binnen drie maanden na het sluiten van de overeenkomst nog niet alle goederen zijn afgeroepen, Opdrachtgever te sommeren een termijn te noemen waarbinnen alle goederen dienen te zijn afgeroepen. Opdrachtgever is verplicht om aan voornoemde sommatie gehoor te geven, bij gebreke waarvan Leverancier bevoegd is om de goederen voor rekening en risico van Opdrachtgever op te slaan, dan wel de overeenkomst te ontbinden en desgewenst schadevergoeding te vorderen.

10.5 Indien geen specifieke voorwaarde is overeengekomen, geschiedt de levering "Af Fabriek". Indien bij levering "Af Fabriek" Leverancier op verzoek van de Opdrachtgever de verzending van de goederen naar de plaats van bestemming op zich neemt, gaat het risico uiterlijk bij de overdracht van de goederen aan de eerste vervoerder over. Tenzij anders overeengekomen, zijn deelverzendingen toegestaan.

10.6 Eventuele transportschade c.q. installatieschade dient Opdrachtgever onverwijld, uiterlijk binnen 5 (vijf) dagen na ontvangst van de producten bij Leverancier te melden, ook wanneer Leverancier niet verantwoordelijk is voor het transport. Onder alle omstandigheden vindt eventueel transport voor rekening en risico van Opdrachtgever plaats.

11. Ontbinding en opzegging van de overeenkomst

11.1 Aan elk der partijen komt de bevoegdheid tot ontbinding van de overeenkomst wegens een toerekenbare tekortkoming in de nakoming van de overeenkomst slechts toe indien de andere partij, steeds in alle gevallen na een zo gedetailleerd mogelijke schriftelijke ingebrekestelling waarbij een redelijke termijn gesteld wordt voor zuivering van de tekortkoming, toerekenbaar tekortschiet in de nakoming van wezenlijke verplichtingen uit de overeenkomst. Betalingsverplichtingen van Opdrachtgever en alle andere verplichtingen tot medewerking door de Opdrachtgever of een door de Opdrachtgever in te schakelen derde gelden steeds als wezenlijke verplichtingen uit de overeenkomst.

11.2 Indien Opdrachtgever op het moment van de ontbinding als bedoeld in artikel 11.1 reeds prestaties ter uitvoering van de overeenkomst heeft ontvangen, zullen deze prestaties en de daarmee samenhangende betalingsverplichting geen voorwerp van ongedaan making zijn, tenzij Opdrachtgever bewijst dat Leverancier ten aanzien van het wezenlijke deel van die prestaties in verzuim is. Bedragen die Leverancier vóór de ontbinding heeft gefactureerd in verband met hetgeen hij ter uitvoering van de overeenkomst reeds naar behoren heeft verricht of geleverd, blijven met inachtneming van het in de vorige volzin bepaalde onverminderd verschuldigd en worden op het moment van de ontbinding direct opeisbaar.

11.3 Indien een overeenkomst welke naar zijn aard en inhoud niet door volbrenging eindigt, voor onbepaalde tijd is aangegaan, kan deze door elk der partijen na goed overleg en onder opgave van redenen schriftelijk worden opgezegd. Indien tussen partijen geen opzegtermijn is overeengekomen, dient bij de opzegging een redelijke termijn in acht te worden genomen. Partijen zullen wegens opzegging nimmer tot enige schadevergoeding zijn gehouden, behoudens het hierna genoemde geval. Bij tussentijdse opzegging door Opdrachtgever, heeft Leverancier recht op compensatie vanwege het daardoor ontstane en aannemelijk te maken bezettingsverlies, tenzij er feiten en omstandigheden aan de opzegging ten grondslag liggen die aan Leverancier zijn toe te rekenen.

11.4 Opdrachtgever is nimmer gerechtigd een overeenkomst van dienstverlening of van opdracht welke voor bepaalde tijd is aangegaan, tussentijds op te zeggen.

11.5 Elk der partijen kan de overeenkomst zonder ingebrekestelling met onmiddellijke ingang geheel of gedeeltelijk schriftelijk opzeggen indien de wederpartij - al dan niet voorlopig - surseance van betaling wordt verleend, indien ten aanzien van de andere partij faillissement wordt aangevraagd, indien de onderneming van de andere partij wordt geliquideerd of beëindigd anders dan ten behoeve van reconstructie of samenvoeging van ondernemingen, of indien de beslissende zeggenschap over de onderneming van Opdrachtgever wijzigt. Leverancier is wegens deze beëindiging nimmer tot enige restitutie van reeds ontvangen gelden dan wel tot schadevergoeding gehouden.

12. Klachten

12.1 Opdrachtgever dient binnen 5 dagen nadat hij heeft geconstateerd dan wel had moeten constateren dat door Leverancier niet (volledig) krachtens overeenkomst is geleverd, doch uiterlijk binnen 14 dagen na voltooiing van de betreffende werkzaamheden, dit schriftelijk aan Leverancier mede te delen. De klacht dient duidelijk en zo nauwkeurig mogelijk te worden omschreven, zodat Leverancier in staat is adequaat te reageren. Klachten van de Opdrachtgever betreffende de uitvoering van de door Leverancier verrichte werkzaamheden, geven de Opdrachtgever niet het recht zijn betalingsverplichtingen op te schorten.
12.2 Ieder vorderingsrecht van Opdrachtgever jegens Leverancier, betrekking hebbend op de mededeling dat de zaak/dienst niet aan de overeenkomst voldoet, vervalt indien:
a. de in het vorige lid gestelde termijn voor mededeling niet in acht is genomen;
b. de Opdrachtgever geen/onvoldoende medewerking binnen redelijke termijn verleent ter zake een onderzoek naar de gegrondheid van de klachten;
c. de Opdrachtgever de zaken op onjuiste, onoordeelkundige of abnormale wijze heeft gebruikt;
d. de Opdrachtgever wijzigingen heeft aangebracht na het geven van de opdracht en/of de acceptatie van de oplevering in hetgeen door Leverancier is gerealiseerd;
e. de klachten voor het eerst worden geuit nadat een periode van meer dan 6 maanden sedert de (op)levering, dan wel sedert het einde van de dienstverlening zijn verstreken;
f. bij geringe en/of gebruikelijke afwijking(en);
g. door het enkele verloop van één jaar na het ontstaan van de vordering.

12.3 Indien de klacht van een Opdrachtgever gerechtvaardigd is, heeft Leverancier het recht om, naar haar keuze, de door haar opgestelde declaratie te verlagen, dan wel de uitkomsten van haar dienstverlening kosteloos te verbeteren.

12.4 Indien het alsnog verrichten van de overeengekomen werkzaamheden niet meer mogelijk of zinvol is, zal Leverancier slechts aansprakelijk zijn binnen de grenzen van het elders in deze algemene voorwaarden bepaalde.

13. Aansprakelijkheid van Leverancier

13.1 Door Leverancier wordt geen aansprakelijkheid aanvaard behoudens de door haar gesloten aansprakelijkheidsverzekering in een voorkomend geval aanspraak op een uitkering geeft.
13.2 Indien en voor zover de verzekering geen aanspraak op een uitkering geeft, dan heeft de hierna in dit artikel opgenomen aansprakelijkheidsregeling te gelden.

13.3 De totale aansprakelijkheid van Leverancier wegens een toerekenbare tekortkoming in de nakoming van de overeenkomst, wegens ontbinding van de overeenkomst of uit enige andere hoofde, daaronder uitdrukkelijk ook begrepen iedere tekortkoming in de nakoming van een met Opdrachtgever overeengekomen garantieverplichting, beperkt is tot vergoeding van directe schade tot maximaal de helft van het bedrag van de voor die overeenkomst bedongen prijs (excl. BTW). Indien de overeenkomst hoofdzakelijk een duurovereenkomst is met een looptijd van meer dan één jaar, wordt de voor de overeenkomst bedongen prijs gesteld op de helft van het totaal van de vergoedingen (excl. BTW) bedongen voor één jaar. In geen geval zal de totale aansprakelijkheid van Leverancier voor directe schade, uit welke hoofde dan ook, echter meer bedragen dan € 50.000 (vijftig duizend Euro).

13.3 De aansprakelijkheid van Leverancier voor indirecte schade, gevolgschade, gederfde winst, gemiste besparingen, verminderde goodwill, schade door bedrijfsstagnatie, schade als gevolg van aanspraken van afnemers van Opdrachtgever, schade verband houdende met het gebruik van door Opdrachtgever aan Leverancier voorgeschreven zaken, materialen of programmatuur van derden en schade verband houdende met de inschakeling van door Opdrachtgever aan Leverancier voorgeschreven toeleveranciers is uitgesloten. Eveneens is uitgesloten, de aansprakelijkheid van Leverancier wegens verminking, vernietiging of verlies van gegevens of documenten.

13.4 De uitsluitingen en beperkingen van de aansprakelijkheid van Leverancier, zoals omschreven in de voorgaande leden van dit artikel, laten de overige uitsluitingen en beperkingen van aansprakelijkheid van Leverancier uit hoofde van dit algemene en de bijzondere delen van deze algemene voorwaarden en/of de overeenkomst geheel onverlet.

13.5 De in dit artikel bedoelde uitsluitingen en beperkingen komen te vervallen indien en voor zover de schade het gevolg is van opzet of bewuste roekeloosheid van de bedrijfsleiding van Leverancier.

13.6 Tenzij nakoming door de Leverancier blijvend onmogelijk is, ontstaat de aansprakelijkheid van Leverancier wegens toerekenbare tekortkoming in de nakoming van een overeenkomst slechts indien Opdrachtgever Leverancier onverwijld schriftelijk in gebreke stelt, waarbij een redelijke termijn voor de zuivering van de tekortkoming wordt gesteld, en Leverancier ook na die termijn toerekenbaar blijft tekortschieten in de nakoming van zijn verplichtingen. De ingebrekestelling dient een zo volledig en gedetailleerd mogelijke omschrijving van de tekortkoming te bevatten, opdat Leverancier in de gelegenheid wordt gesteld adequaat te reageren.

13.7 Voorwaarde voor het ontstaan van enig recht op schadevergoeding is steeds dat Opdrachtgever de schade zo spoedig mogelijk na het ontstaan daarvan schriftelijk bij Leverancier meldt. Iedere vordering tot schadevergoeding tegen Leverancier vervalt door het enkele verloop van twaalf maanden na het ontstaan van de vordering.

13.8 Opdrachtgever vrijwaart Leverancier voor alle aanspraken van derden wegens productaansprakelijkheid als gevolg van een gebrek in een product of systeem dat door Opdrachtgever aan een derde is geleverd en dat mede bestond uit door Leverancier geleverde materialen, tenzij en voor zover Opdrachtgever bewijst dat de schade is veroorzaakt door die materialen.

13.9 Opdrachtgever is aansprakelijk voor de door of namens hem gemaakte of goedgekeurde tekeningen, berekeningen en overige door hem verstrekte dan wel geaccordeerde gegevens en voor de door of namens hem voorgeschreven materialen, applicatie methode en oppervlaktebehandeling.

13.10 Opdrachtgever vrijwaart Leverancier voor elke aanspraak van derden met betrekking tot het gebruik door of namens Opdrachtgever verstrekte of goedgekeurde tekeningen, berekeningen, materialen, monsters, modellen en dergelijke. Leverancier is niet aansprakelijk voor schade, van welke aard ook, doordat Leverancier is uitgegaan van door de Opdrachtgever verstrekte onjuiste en/ of onvolledige gegevens.

13.11 Het bepaalde in dit artikel alsmede alle andere beperkingen en uitsluitingen van aansprakelijkheid genoemd in deze algemene voorwaarden gelden mede ten gunste van alle (rechts)personen waarvan Leverancier zich bij de uitvoering van de overeenkomst bedient.

14. Overmacht

14.1 Geen van partijen is gehouden tot het nakomen van enige verplichting, daaronder begrepen enige tussen partijen overeengekomen garantieverplichting, indien hij daartoe verhinderd is als gevolg van overmacht. Onder overmacht wordt mede verstaan: (i) overmacht van toeleveranciers van Leverancier, (ii) het niet naar behoren nakomen van verplichtingen van toeleveranciers die door Opdrachtgever aan Leverancier zijn voorgeschreven, (iii) gebrekkigheid van zaken, apparatuur, programmatuur of materialen van derden waarvan het gebruik door Opdrachtgever aan Leverancier is voorgeschreven, (iv) overheidsmaatregelen, (v) elektriciteitsstoring, (vi) storing van internet, computernetwerk- of telecommunicatiefaciliteiten, (vii) oorlog, (viii) werkbezetting, (ix) staking, (x) algemene vervoersproblemen en (xi) de onbeschikbaarheid van één of meer personeelsleden.

14.2 Indien een overmachtsituatie langer dan negentig dagen duurt, heeft elk der partijen het recht om de overeenkomst schriftelijk te ontbinden. Hetgeen reeds op grond van de overeenkomst gepresteerd is, wordt in dat geval naar verhouding afgerekend, zonder dat partijen elkaar overigens iets verschuldigd zullen zijn.

15. Wijziging en meerwerk

15.1 Indien Leverancier op verzoek of met voorafgaande instemming van Opdrachtgever werkzaamheden of andere prestaties heeft verricht die buiten de inhoud of omvang van de overeengekomen werkzaamheden en/of prestaties vallen, zullen deze werkzaamheden of prestaties door Opdrachtgever worden vergoed volgens de overeengekomen tarieven en bij gebreke daarvan volgens de gebruikelijke tarieven van Leverancier.
Leverancier is nimmer verplicht aan een dergelijk verzoek te voldoen en hij kan verlangen dat daarvoor een afzonderlijke schriftelijke overeenkomst wordt gesloten.

15.2 Opdrachtgever aanvaardt dat door werkzaamheden of prestaties als bedoeld in dit artikel het overeengekomen of verwachte tijdstip van voltooiing van de dienstverlening en de wederzijdse verantwoordelijkheden van Opdrachtgever en Leverancier kunnen worden beïnvloed. Het feit dat zich tijdens de uitvoering van de overeenkomst (de vraag naar) meerwerk voordoet, is voor Opdrachtgever nimmer grond voor opzegging of ontbinding van de overeenkomst.

15.3 Voor zover voor de dienstverlening een vaste prijs is afgesproken, zal Leverancier Opdrachtgever desgevraagd schriftelijk informeren over de financiële consequenties van de extra werkzaamheden of prestaties als bedoeld in dit artikel.

16. Overdracht van rechten en verplichtingen

16.1 Opdrachtgever is niet gerechtigd de rechten en/of verplichtingen uit de overeenkomst aan een derde te verkopen en/of over te dragen.

16.2 Leverancier is gerechtigd zijn aanspraken op betaling van vergoedingen aan een derde over te dragen.

17. Toepasselijk recht en geschillen

17.1 De overeenkomsten tussen Leverancier en Opdrachtgever worden beheerst door Nederlands recht. Toepasselijkheid van het Weens Koopverdrag 1980 is uitgesloten.

17.2 Geschillen welke tussen Leverancier en Opdrachtgever mochten ontstaan naar aanleiding van een tussen Leverancier en Opdrachtgever gesloten overeenkomst dan wel naar aanleiding van nadere overeenkomsten die daarvan het gevolg zijn, worden beslecht door de bevoegde rechter in Zutphen.

BIJZONDER DEEL: DIENSTVERLENING

18. Dienstverlening

18.1 Leverancier zal zich naar beste kunnen inspannen de dienstverlening met zorg uit te voeren, in voorkomend geval overeenkomstig de met Opdrachtgever schriftelijk vastgelegde afspraken en procedures. Alle diensten van worden uitgevoerd op basis van een inspanningsverbintenis, tenzij en voor zover in de schriftelijke overeenkomst Leverancier uitdrukkelijk een resultaat heeft toegezegd en het betreffende resultaat tevens met voldoende bepaaldheid is omschreven.

18.2 Voor het geval een behoorlijke uitvoering van een met Leverancier aangegane overeenkomst met zich brengt, dat ook werkzaamheden worden uitgevoerd/ diensten worden verricht, die aanvankelijk niet tot de overeenkomst beho(o)r(d)en wordt de overeenkomst geacht zich ook tot deze andere werkzaamheden/ dienst(en) uit te strekken en wordt de daaraan bestede tijd op de gebruikelijke wijze aan de Opdrachtgever in rekening gebracht.

18.3 Tenzij nadrukkelijk anders overeengekomen, hanteert Leverancier het principe van het recht tot nacalculatie.Leverancier declareert de kosten van haar dienstverlening aan de hand van de daadwerkelijk aan de uitvoering van de overeenkomst bestede tijd tegen het met de Opdrachtgever overeengekomen uurtarief, ook wanneer blijkt, dat dit bedrag hoger is dan in een eventuele offerte tot uitdrukking is gebracht.

18.4 Indien is overeengekomen dat de overeenkomst in fasen zal worden uitgevoerd kan Leverancier de uitvoering van die onderdelen die tot een volgende fase behoren opschorten tot dat de Opdrachtgever de resultaten van de daaraan voorafgaande fase schriftelijk heeft goedgekeurd. Tenzij uitdrukkelijk anders overeengekomen, wordt de dienstverlening van Leverancier uitsluitend verricht op de gebruikelijke werkdagen en -tijden van Leverancier. Planningen en overige inschattingen van Leverancier zijn hierop gebaseerd.

18.5 Leverancier is gerechtigd om, althans de Opdrachtgever machtigt Leverancier hierbij om, indien dit tot een goede uitvoering van een gegeven opdracht/overeenkomst noodzakelijk of bevorderlijk is, derde(n) bij de uitvoering van de overeenkomst in te schakelen en de kosten van deze inschakeling bij de Opdrachtgever in rekening te brengen.

18.6 Indien door Leverancier of door Leverancier ingeschakelde derden in het kader van de opdracht werkzaamheden worden verricht op de locatie van Opdrachtgever of een door Opdrachtgever aangewezen locatie, draagt Opdrachtgever kosteloos zorg voor de door die medewerkers in redelijkheid gewenste faciliteiten.
18.7 Opdrachtgever vrijwaart Leverancier voor eventuele aanspraken van derden, die in verband met de uitvoering van de overeenkomst schade lijden en welke aan Opdrachtgever toerekenbaar is.
18.8 Indien een overeenkomst tot dienstverlening is aangegaan met het oog op uitvoering door een bepaalde persoon, is Leverancier steeds gerechtigd na overleg met Opdrachtgever deze persoon te vervangen door één of meer andere personen met dezelfde kwalificaties.

BIJZONDER DEEL: LEVERING ZAKEN

19. Koop en verkoop

19.1 Leverancier verkoopt de zaken naar aard en aantal zoals tussen partijen schriftelijk overeengekomen, gelijk Opdrachtgever van Leverancier koopt.

19.2 Opdrachtgever draagt het risico van de selectie van de gekochte zaken. Leverancier staat er voor in dat de zaken bij aflevering geschikt zijn voor normaal gebruik en voldoen aan de tussen partijen schriftelijk overeengekomen specificaties. Leverancier staat er niet voor in dat de zaken geschikt zijn voor het door Opdrachtgever beoogde gebruik, tenzij in de schriftelijke overeenkomst tussen partijen de gebruiksdoeleinden duidelijk en zonder voorbehoud zijn gespecificeerd.

19.3 In de overeenkomst zijn in ieder geval niet begrepen montage- en installatiematerialen, programmatuur, ver- en gebruiksartikelen e.d., tenzij partijen dit schriftelijk zijn overeengekomen.

19.4 Leverancier staat er niet voor in dat de bij de zaken behorende montage-, installatie- en gebruiksvoorschriften foutloos zijn en dat de zaken de eigenschappen bezitten die in deze voorschriften zijn vermeld.

20. Aflevering

20.1 De door Leverancier aan Opdrachtgever verkochte zaken zullen aan Opdrachtgever worden geleverd af-magazijn. Slechts indien dit schriftelijk is overeengekomen, zal Leverancier de aan Opdrachtgever verkochte zaken afleveren of laten afleveren op een door Opdrachtgever aan te wijzen plaats. In dat geval zal Leverancier Opdrachtgever, zo mogelijk tijdig vóór de aflevering, in kennis stellen van het tijdstip waarop hij of de ingeschakelde vervoerder voornemens is de zaken af te leveren. De door Leverancier aangegeven aflevertijden zijn steeds indicatief.

20.2 Tenzij uitdrukkelijk anders overeengekomen zijn in de koopprijs van de zaken niet begrepen de kosten van vervoer, verzekering, takel- en hijswerk, inhuur van tijdelijke voorzieningen, e.d.

20.3 Leverancier zal de zaken verpakken volgens de bij hem geldende gebruikelijke maatstaven. Indien Opdrachtgever een bijzondere wijze van verpakking verlangt, zullen de daaraan verbonden meerkosten voor zijn rekening zijn. Opdrachtgever zal met verpakkingen die vrijkomen bij de door Leverancier geleverde zaken, handelen op een wijze die in overeenstemming is met de daarvoor geldende overheidsvoorschriften. Opdrachtgever vrijwaart Leverancier voor aanspraken van derden wegens niet-naleving van dergelijke voorschriften. Indien Opdrachtgever Leverancier verzoekt tot verwijdering van oude materialen, danwel indien Leverancier daartoe verplicht is, kan Leverancier dit verzoek door middel van een schriftelijke opdracht accepteren tegen de bij hem gebruikelijke tarieven, onder de voorwaarde dat genoemde materialen altijd eigendom blijven van Opdrachtgever.

20.4 Indien partijen dit schriftelijk zijn overeengekomen, zal Leverancier de zaken (laten) installeren en/of (laten) aansluiten.

20.5 Alle diensten van Leverancier worden uitgevoerd op basis van een inspanningsverbintenis, tenzij en voor zover in de schriftelijke overeenkomst Leverancier uitdrukkelijk een resultaat heeft toegezegd en het betreffende resultaat tevens met voldoende bepaaldheid is omschreven.

20.6 Leverancier is niet verantwoordelijk voor eventueel benodigde vergunningen.

20.7 Leverancier is steeds gerechtigd de overeenkomst in deelleveringen uit te voeren.

21. Medewerking door Opdrachtgever

21.1 Onverminderd het bepaalde in het algemene deel van deze voorwaarden draagt Opdrachtgever zorg voor een omgeving die voldoet aan de door Leverancier in voorkomend geval gespecificeerde vereisten voor de zaken, onder meer betreffende de temperatuur, luchtvochtigheid en overige technische omgevingseisen.
21.2 Opdrachtgever dient ervoor zorg te dragen dat door derden uit te voeren werkzaamheden, waaronder begrepen bouwkundige werkzaamheden, adequaat en tijdig worden verricht.

22. Garantie

22.1 Onverlet het bepaalde in het algemene deel van deze voorwaarden zal Leverancier zich er naar beste vermogen voor inspannen eventuele materiaal- en fabricagefouten in de geleverde producten, alsmede in onderdelen die door Leverancier in het kader van garantie zijn geleverd, binnen redelijke termijn kosteloos te herstellen indien deze binnen een periode van drie maanden na aflevering gedetailleerd omschreven bij Leverancier zijn gemeld. Indien herstel naar het redelijk oordeel van Leverancier niet mogelijk is, herstel te lang gaat duren of als aan herstel onevenredig hoge kosten zijn verbonden, is Leverancier gerechtigd de producten kosteloos te vervangen door andere, soortgelijke maar niet noodzakelijkerwijs identieke producten. Alle vervangen onderdelen worden eigendom van Leverancier. De garantieverplichting vervalt indien gebreken in de producten of in de onderdelen geheel of gedeeltelijk het gevolg zijn van onjuist, onzorgvuldig of ondeskundig gebruik, van buiten komende oorzaken zoals brand- of waterschade, of indien Opdrachtgever zonder toestemming van Leverancier wijzigingen in de producten of in de onderdelen die door Leverancier in het kader van garantie zijn geleverd, aanbrengt of laat aanbrengen. Leverancier zal een zodanige toestemming niet op onredelijke gronden onthouden.

22.2 Ieder ander of verdergaand beroep van Opdrachtgever op non-conformiteit van de geleverde zaken dan het bepaalde in artikel 22.1 van dit bijzondere deel van de voorwaarden is uitgesloten. Opdrachtgever mag zich in ieder geval niet beroepen op de non-conformiteit van de geleverde zaken indien en voor zover de wet hem dat beroep ontzegt.

22.3 Kosten van werkzaamheden en herstel buiten het kader van deze garantie zullen door Leverancier in rekening worden gebracht conform zijn gebruikelijke tarieven.

22.4 Leverancier heeft geen verplichting tot herstel van fouten die na afloop van de in artikel 22.1 bedoelde garantieperiode zijn gemeld, tenzij tussen partijen een onderhoudsovereenkomst is afgesloten welke een zodanige plicht tot herstel omvat.

23. Zaken van toeleverancier

23.1 Indien en voor zover Leverancier zaken van derden aan Opdrachtgever levert, zullen, mits dat door Leverancier schriftelijk aan Opdrachtgever is meegedeeld, voor wat betreft die zaken de voorwaarden van die derden van toepassing zijn, met terzijdestelling van de daarvan afwijkende bepalingen in deze algemene voorwaarden. Opdrachtgever aanvaardt de bedoelde voorwaarden van derden. Deze voorwaarden liggen voor Opdrachtgever ter inzage bij Leverancier en Leverancier zal deze aan Opdrachtgever kosteloos op zijn verzoek toezenden. Indien en voor zover de bedoelde voorwaarden van derden in de verhouding tussen Opdrachtgever en Leverancier om welke reden dan ook geacht worden niet van toepassing te zijn of buiten toepassing worden verklaard, geldt het bepaalde in deze algemene voorwaarden onverkort.

24. Retourzendingen en Emballage

24.1 Retourzendingen worden zonder voorafgaand overleg niet geaccepteerd.

24.2 Het in ontvangst nemen van retourzendingen sluit goedkeuring van Leverancier niet vanzelfsprekend in.

24.3. Niet tot de normale voorraad van Leverancier behorende goederen, geheel of gedeeltelijke verwerkte goederen, beschadigde goederen en goederen waarvan de originele verpakking ontbreekt of is beschadigd, worden nimmer retour genomen.

24.4. Meermalen bruikbare emballage wordt door Leverancier tegelijk met geleverde goederen afzonderlijk op de factuur in rekening gebracht.

24.5. Leverancier is geen vergoeding verschuldigd voor in slechte staat geretourneerde emballage, een en ander ter beoordeling van Leverancier.

24.6. Retourzendingen van emballage en/of goederen dienen franco te gebeuren onder vermelding van factuurnummer en datum van levering.

Deze algemene voorwaarden zijn gedeponeerd bij de Kamer van Koophandel onder nr. 08012746.
7 november 2012

Hakron Nederland B.V.
Wattstraat 3
3846 CV, Harderwijk
www.hakron.nl

MEER INFORMATIE? WWW.HAKRON.NL

Op onze website vind je uitgebreide informatie over o.a.:

- Online catalogus
- Direct offerte aanvragen vanuit productoverzicht
- Aanvragen producttekeningen (BIM-modellen, 2D/3D-bestanden)
- Diverse rekensoftware
- Downloaden brochures en technische documentatie

Hakron Nederland B.V.

Afdeling verkoop

0341 27 88 10

verkoop@hakron.nl

Kantoor: Wattstraat 3, Harderwijk

Magazijn: Morsestraat 7, Harderwijk

Openingstijden

Maandag t/m vrijdag

van 8.00 u. - 16.30 u.

Volg ons ook op:

©versie 26/27 Hakron Nederland B.V. Alle rechten voorbehouden. Niets uit deze uitgave mag worden verveelvuldigd, opgeslagen in een geautomatiseerd gegevensbestand of openbaar gemaakt worden in enige vorm of op enige wijze zonder uitdrukkelijke schriftelijke toestemming van Hakron. Door Hakron verstrekte opgaven van maat- of kosteneenheden in afbeeldingen, catalogi, tekeningen, of op andere wijze, alsmede alle andere specificaties die voorkomen in prijscouranten, aanbiedingen en/of orderbevestigingen en reclamemateriaal worden geacht bij benadering en vrijblijvend te zijn gegeven. Voor eventuele onjuistheden aanvaardt Hakron op generlei wijze enige aansprakelijkheid

Offerte aanvragen of catalogus downloaden? Ga naar

www.hakron.nl